SENSEA

GUARANTEE 2 YEARS*

ESSENTIAL

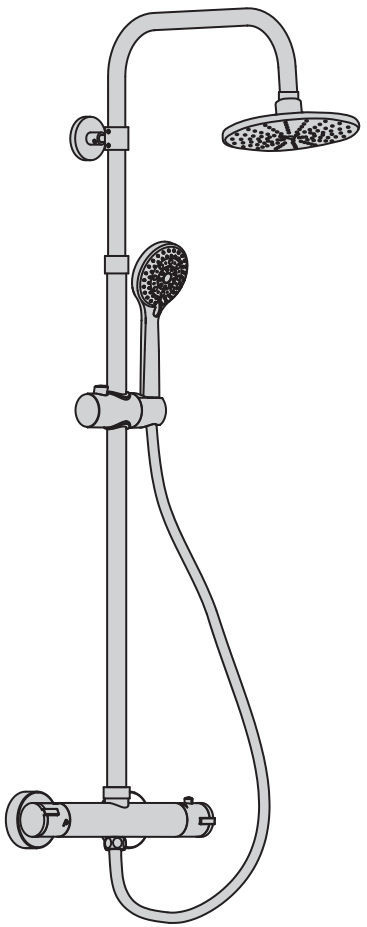

- FR Notice de Montage - Utilisation - Entretien
- ES Instrucciones de Montaje, Utilización y Mantenimiento
- PT Instruções de Montagem, Utilização e Manutenção
- IT Istruzioni per il Montaggio, l'Uso e la Manutenzione
- EL Εγχειρίδιο συναρμολόγησης, χρήσης και συντήρησης
- PL Instrukcja Montażu, Użytkowania i Konserwacji
- RU Руководство По Сборке и Эксплуатации
- UK Керівництво По Збірці і Експлуатації
- RO Manual asamblare, utilizare și întreținere
- EN Assembly - Use - Maintenance Manual

EAN CODE : 3276000342632

Traduction de la version originale du mode d'emploi / Traducción de las Instrucciones originales / Tradução das Instruções Originais / Traduzione delle istruzioni originali / Μετάφραση των πρωτότυπων οδηγιών / Tłumaczenie instrukcji oryginalnej / Перевод оригинала инструкции / Переклад оригінальної інструкції / Traducerea instrucțiunilor originale / Original Instructions

2017/07

A

FR Préparation
ES Preparación
PT Preparação
IT Preparazione
EL Προετοιμασία
PL Przygotowanie
RU Подготовка
UK Підготування
RO Pregătire
EN Preparation

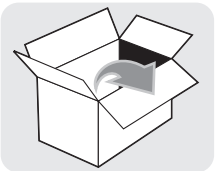

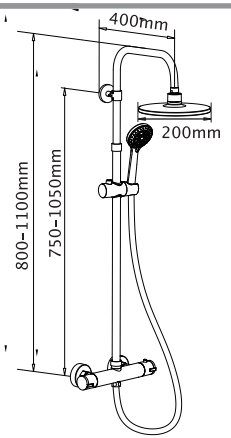

A1

A2

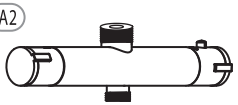

B1 x2

B2 x2

B3 x2

C1 2.5mm

C2 Ø6*30mm

C3 Ø4*40mm

D

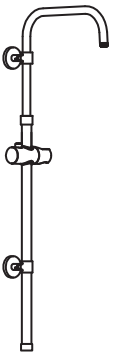

E

F

G1

G2

G3

G4

G5

G6

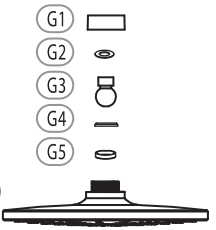

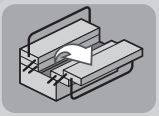

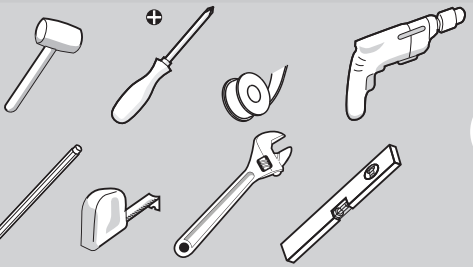

FR Vérifiez que les chevilles murales fournies sont appropriées à votre mur (celles fournies dans l'emballage sont conçues pour le béton). Sinon, utilisez des vis et des chevilles murales adaptées au type de matériau de votre mur. Pour obtenir des conseils concernant les vis et les chevilles appropriées à votre mur, demandez à un vendeur spécialisé.

ES Compruebe que todos los tacos suministrados puedan ser utilizados con su pared (los incluidos en la caja son para hormigón). En caso contrario, utilice tornillos y tacos de pared apropiados para el material de su pared. Para información acerca de las fijaciones y tornillos apropiados para su pared, consulte con un asistente de ventas especializado.

PT Certifique-se de que as buchas fornecidas são adequadas à sua parede (as fornecidas na embalagem são para betão). Caso contrário, use parafusos e buchas adequados ao tipo de material da sua parede. Para se aconselhar acerca dos parafusos e buchas adequados à sua parede, fale com um assistente de vendas especializado.

IT Verificare che i tasselli da parete forniti siano compatibili con la propria parete (quelli forniti con l'articolo sono per cemento). Altrimenti, utilizzare viti e tasselli adatti per la superficie della propria parete. Per ottenere consigli e suggerimenti sulle viti e i tasselli più adatti alla propria parete, consultare un rivenditore specializzato.

EL Βεβαιωθείτε ότι οι παρεχόμενες στερεώσεις τοίχου είναι κατάλληλες για τον τοίχο σας (οι παρεχόμενες στη συσκευή προορίζονται για μπετό). Αλλιώς χρησιμοποιήστε βίδες και στερεώσεις τοίχου κατάλληλες για τον τύπο υλικού του τοίχου σας. Για να λάβετε συμβουλές σχετικά με τις κατάλληλες βίδες και τα εξαρτήματα για τον τοίχο σας, ρωτήστε έναν ειδικό πωλητή.

PL Prosimy sprawdzić, czy dostarczone kołki do ścian nadają się do użycia w posiadanej ścianie (kołki dostarczone w zestawie są przeznaczone do betonu). Jeśli tak nie jest, należy użyć śrub i kołków odpowiednich do materiału, z którego wykonana jest ściana. Aby uzyskać poradę w sprawie śrub i elementów montażowych odpowiednich do danego typu ściany, należy zwrócić się z pytaniem do wyspecjalizowanego sprzedawcy.

RU Убедитесь, что прилагаемые дюбеля подходят для ваших стен (входящие в комплект дюбеля предназначены для бетона). В противном случае используйте шурупы и дюбеля, соответствующие материалу стены. Для получения рекомендаций по выбору шурупов и крепежных деталей, подходящих для вашей стены, обратитесь к специалисту-консультанту.

UK Перевірте, що анкери підходять для вашої стіни (ті, що постачаються в упаковці – для бетону). В іншому випадку використовуйте гвинти й стінові анкери, що відповідають матеріалу вашої стіни. Для отримання консультацій щодо гвинтів й фітингів для вашої стіни зверніться до відповідного продавця-консультанта.

RO Verificați ca toate ancorele de perete furnizate să fie adecvate pentru peretele dumneavoastră (cele furnizate în pachet sunt pentru beton). În caz contrar, folosiți șuruburi și ancore de perete adecvate pentru tipul de material din care este peretele dumneavoastră. Pentru a obține recomandări privind șuruburile și armăturile adecvate pentru peretele dumneavoastră, întrebați un vânzător specializat.

EN Check that wall anchors provided are suitable for your wall (those provided in the package are for concrete). Otherwise, use screws and wall anchors suited to the type of material of your wall. To obtain advice on the screws and fittings suited to your wall, ask a specialized sales assistant.

Attention danger / Atención: Peligro / Atenção perigo / Attenzione pericolo / Προσοχή κίνδυνος / Uwaga niebezpieczeństwo / Внимание! Опасно! / Увага! Небезпечно! / Atenție, pericol / Caution danger

Correct / Correcto / Correcto / Corretto / Σωστό / Dobrze / Правильный / Правильно / Corect / Correct

Incorrect / Incorrecto / Incorrecto / Errato / Λάθος / Źle / Неправильный / Неправильно / Incorect / Incorrect

Observez / Atención / Aviso / Osservare / Προσέξτε / Przestrzegać / Соблюдайте правила техники безопасности / Дотримуйтеся правил техніки безпеки / Respectați / Observe

Nettoyage / Limpieza / Limpeza / Pulizia / Καθαρισμός / Czyszczenie / Чистка / Очищення / Curățare / Cleaning

Eau claire / Agua limpia / Água limpa / Acqua pulita / Καθαρό νερό / Czysta woda / Чистая вода / Чиста вода / Apă curată / Clean water

Attendre / Espera / Esperar / Attendere / Αναμονή / Zaczekać / Режим ожидания / Режим очікування / Aşteptare / Wait

Maintenance / Mantenimiento / Manutenção / Manutenzione / Σέρβις / Utrzymanie / Техническое обслуживание / Технічне обслуговування / Mentenanță / Maintenance

Notes / Observaciones / Notas / Note / Σημειώσεις / Notatki / Примечания / Примітки / Note / Notes

B

FR Montage
EL Συναρμολόγηση
RO Montaj
ES Montaje
PL Montaż
EN Assembly
PT Montagem
RU Сборка
IT Montaggio
UK Збірка

1

❶

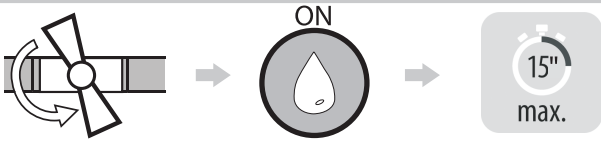

❷

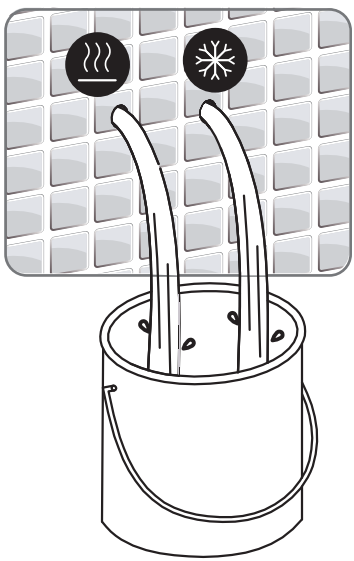

❸

FR Montage
EL Συναρμολόγηση
RO Montaj
ES Montaje
PL Montaż
EN Assembly
PT Montagem
RU Сборка
IT Montaggio
UK Збірка

B

2

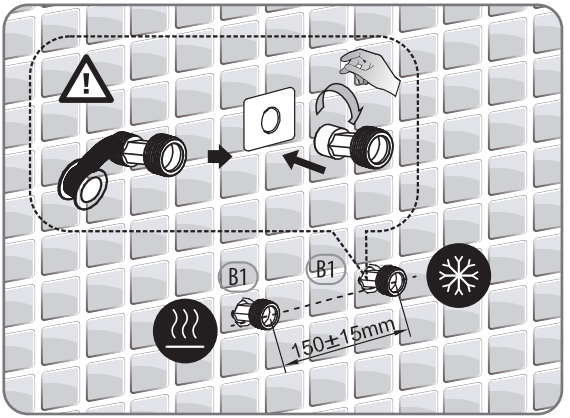

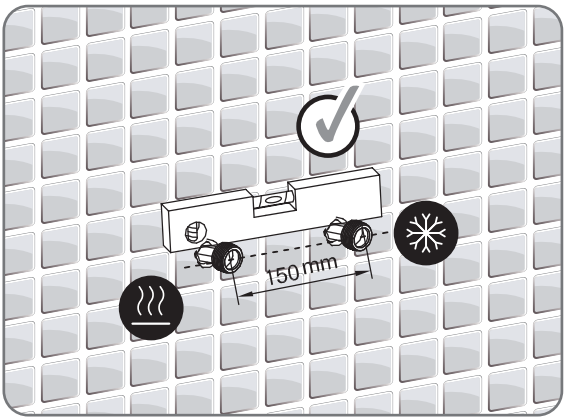

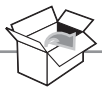

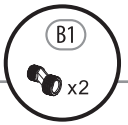

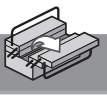

B

FR Montage
EL Συναρμολόγηση
RO Montaj
ES Montaje
PL Montaż
EN Assembly
PT Montagem
RU Сборка
IT Montaggio
UK Збірка

3

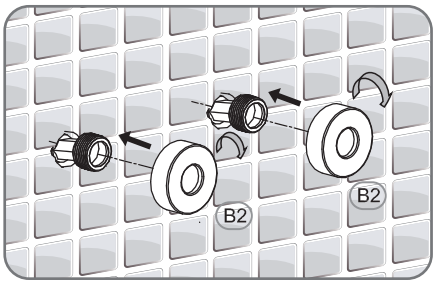

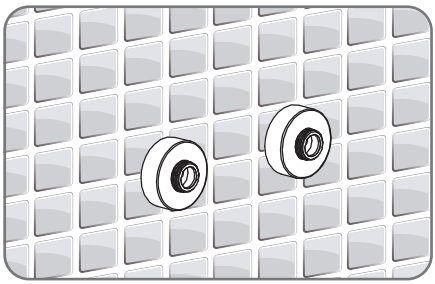

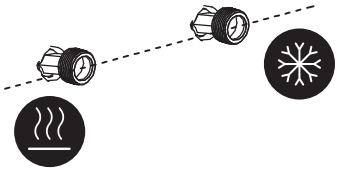

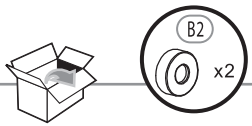

4

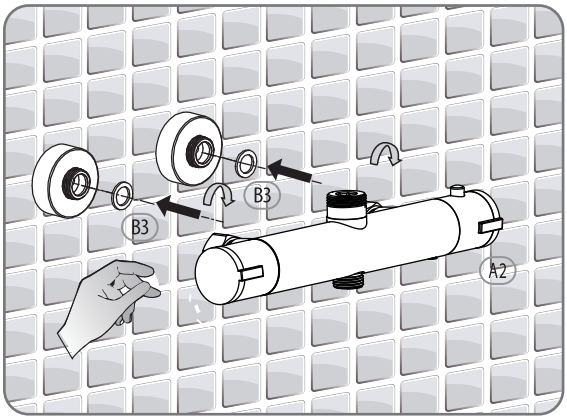

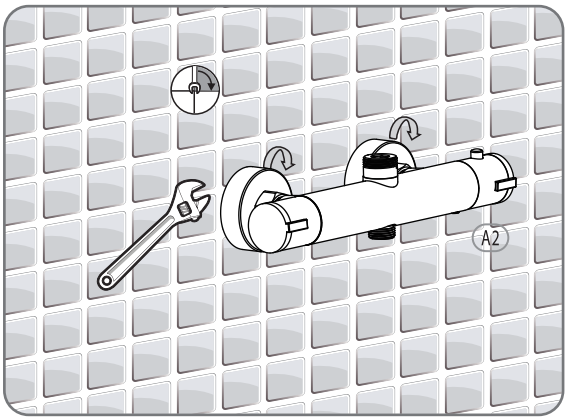

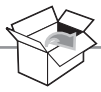

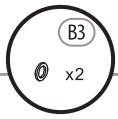

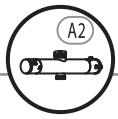

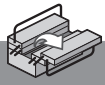

B

FR Montage
EL Συναρμολόγηση
RO Montaj
ES Montaje
PL Montaż
EN Assembly
PT Montagem
RU Сборка
IT Montaggio
UK Збірка

5

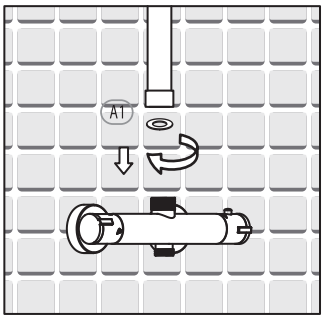

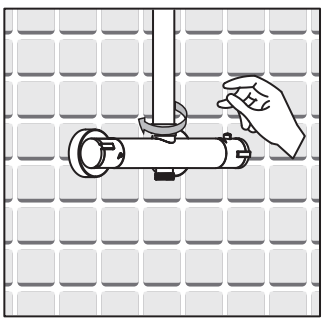

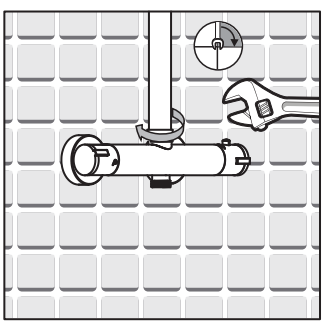

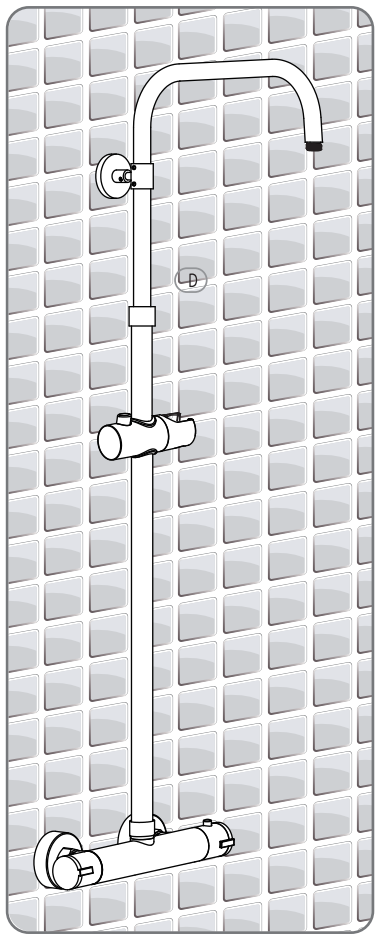

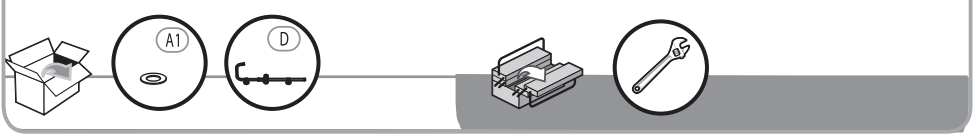

6

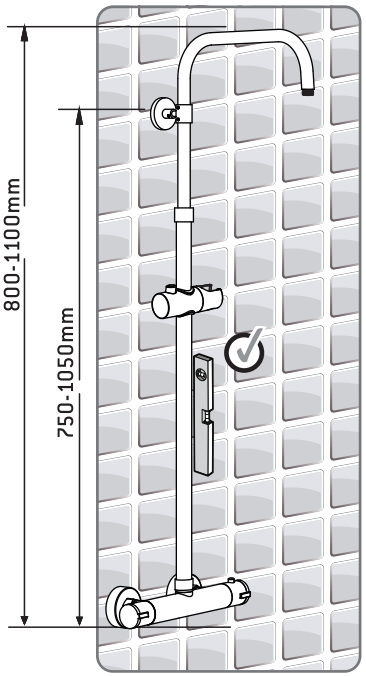

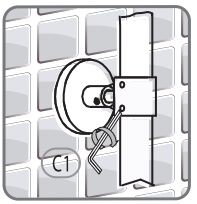

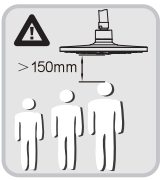

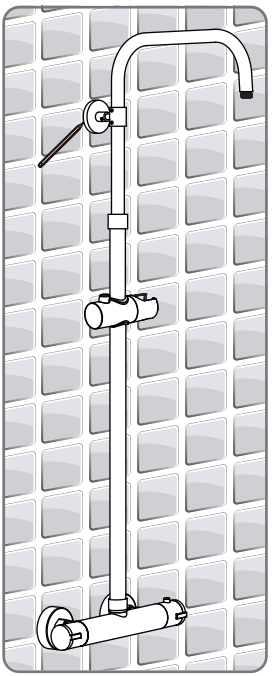

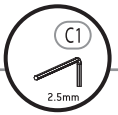

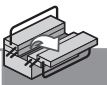

B

FR Montage
EL Συναρμολόγηση
RO Montaj
ES Montaje
PL Montaż
EN Assembly
PT Montagem
RU Сборка
IT Montaggio
UK Збірка

7

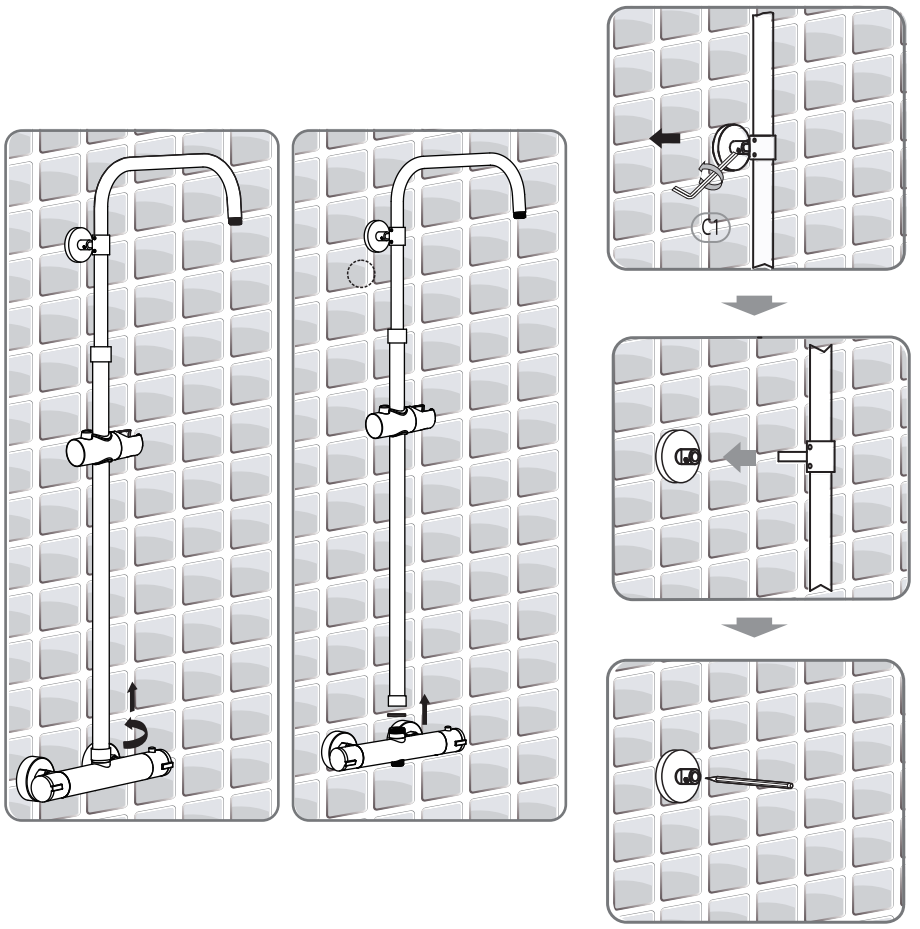

8

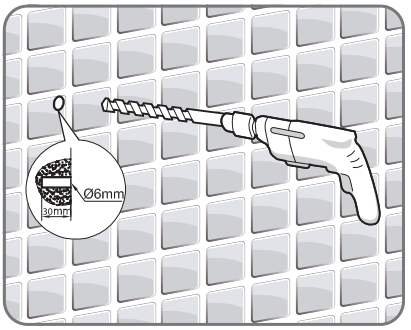

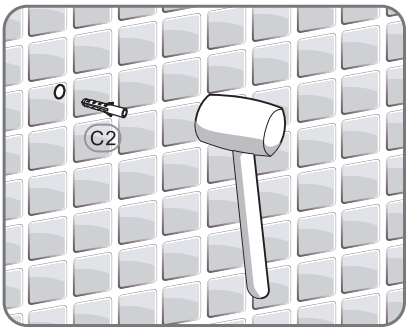

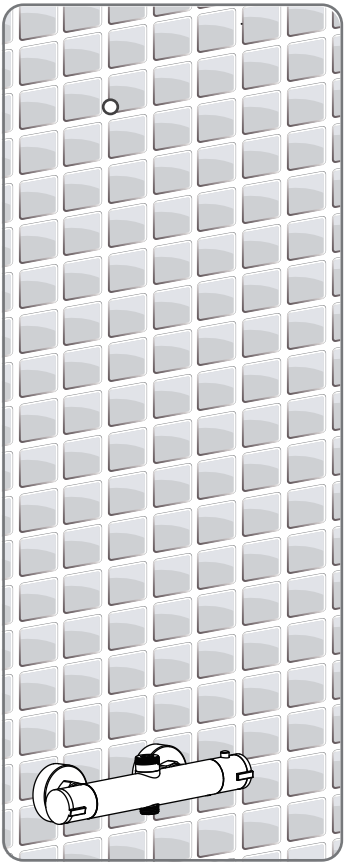

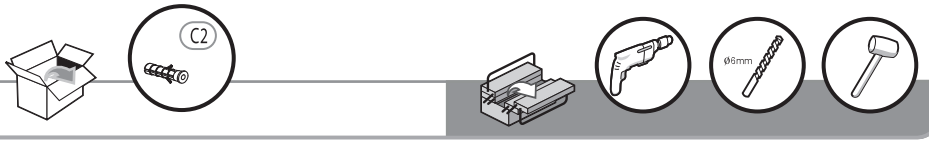

B

FR Montage
EL Συναρμολόγηση
RO Montaj
ES Montaje
PL Montaż
EN Assembly
PT Montagem
RU Сборка
IT Montaggio
UK Збірка

9

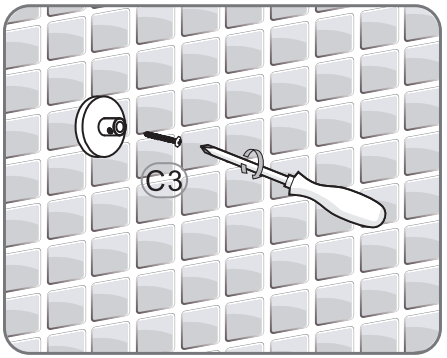

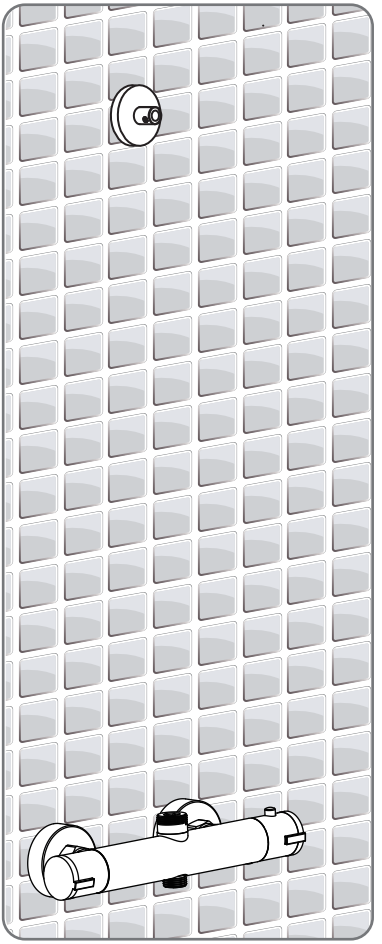

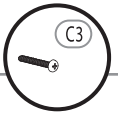

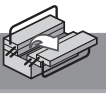

FR Montage
EL Συναρμολόγηση
RO Montaj
ES Montaje
PL Montaż
EN Assembly
PT Montagem
RU Сборка
IT Montaggio
UK Збірка

B

10

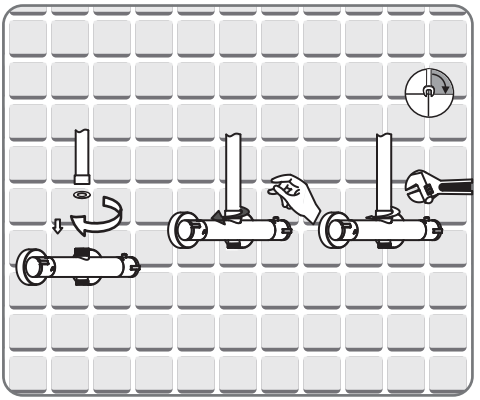

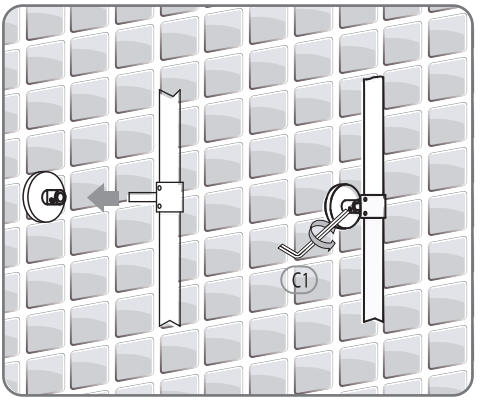

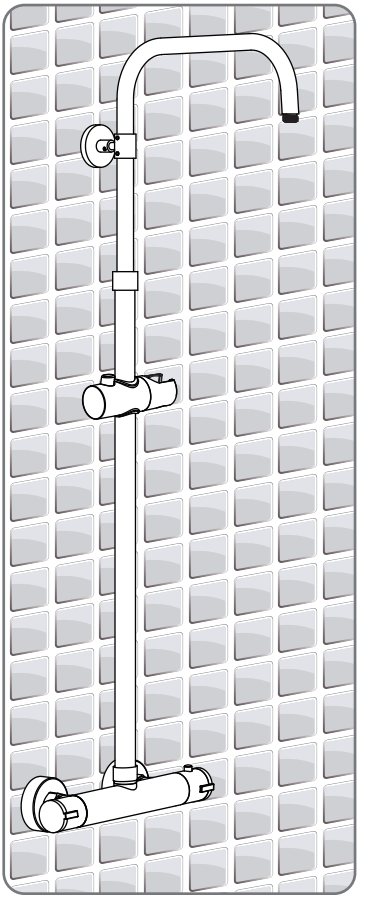

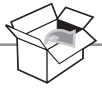

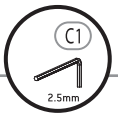

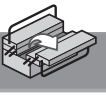

B

FR Montage
EL Συναρμολόγηση
RO Montaj
ES Montaje
PL Montaż
EN Assembly
PT Montagem
RU Сборка
IT Montaggio
UK Збірка

11

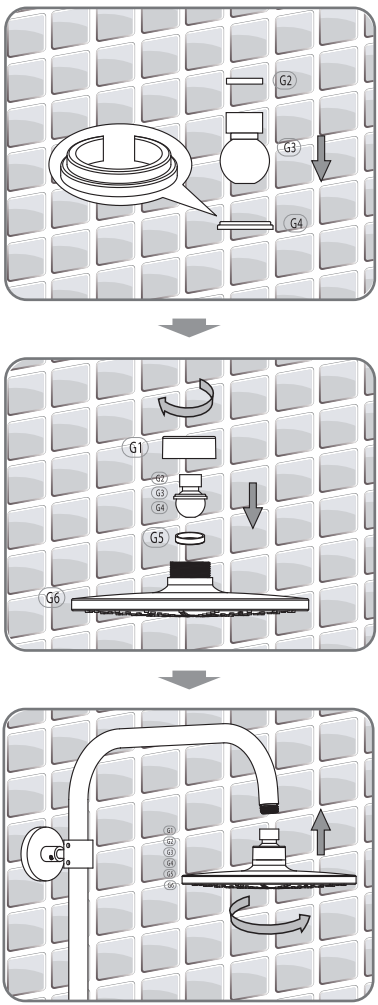

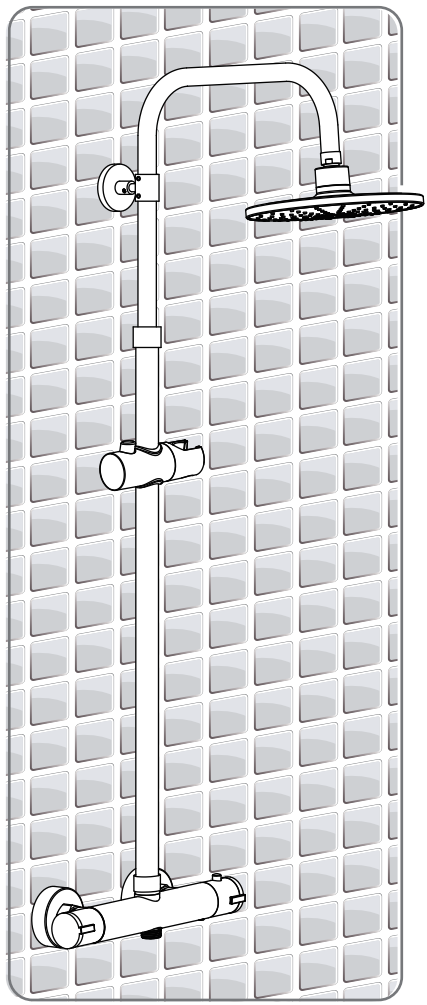

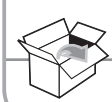

FR Montage
EL Συναρμολόγηση
RO Montaj
ES Montaje
PL Montaż
EN Assembly
PT Montagem
RU Сборка
IT Montaggio
UK Збірка

B

12

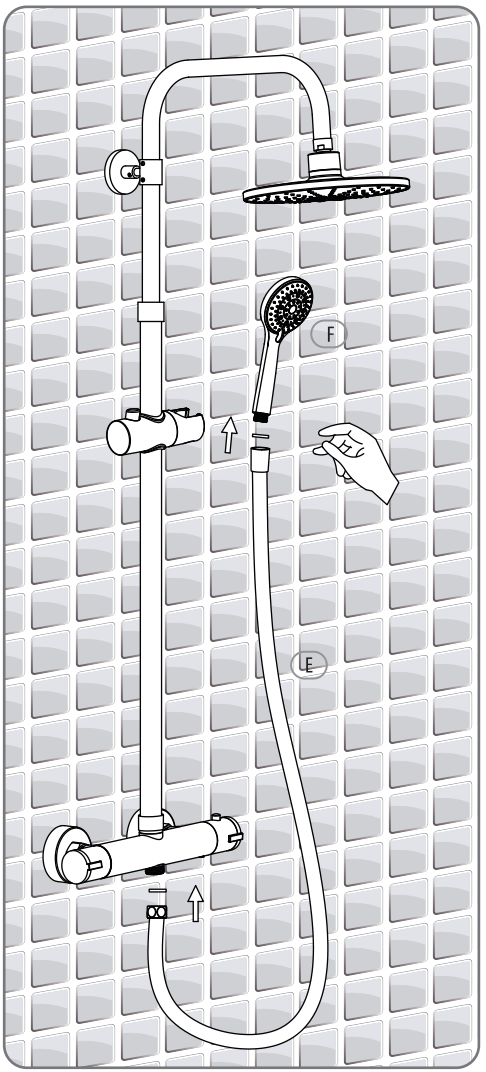

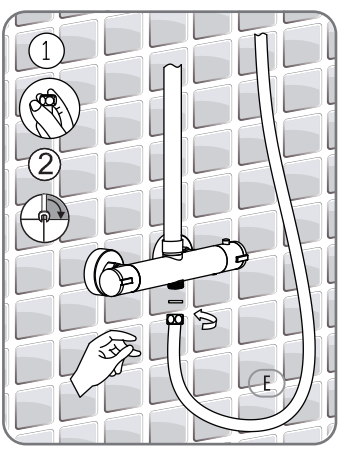

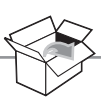

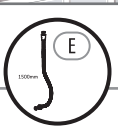

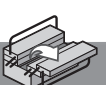

B

FR Montage
EL Συναρμολόγηση
RO Montaj
ES Montaje
PL Montaż
EN Assembly
PT Montagem
RU Сборка
IT Montaggio
UK Збірка

13

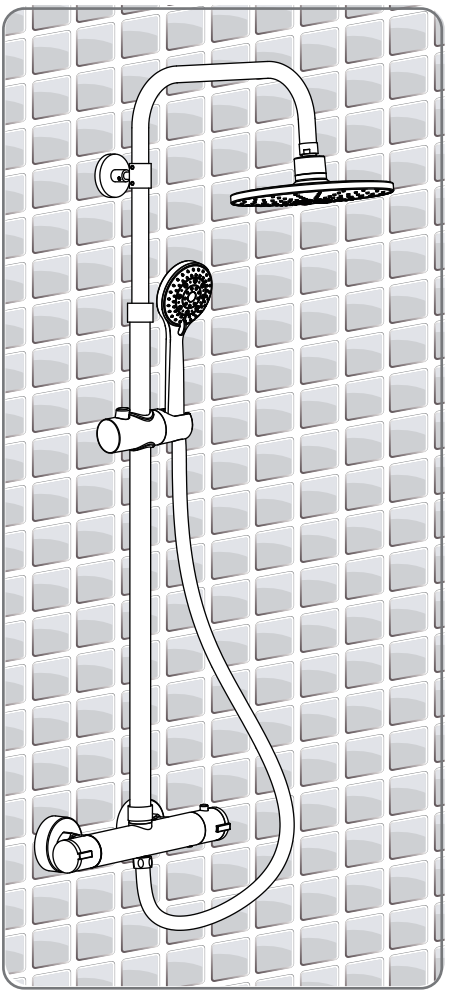

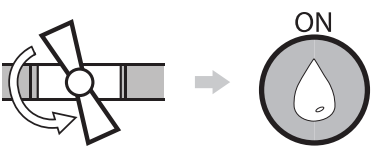

FR Avec l'inverseur

IT Utilizzare un deviatore

RU С использованием отводного устройства

EN Using diverter

ES Usando el desviador

EL Χρήση εκτροπέα

UK З використанням відвідного пристрою

PT Usando um redirecionador

PL Używanie przełącznika kierunku

RO Utilizare cu divertor

C

1

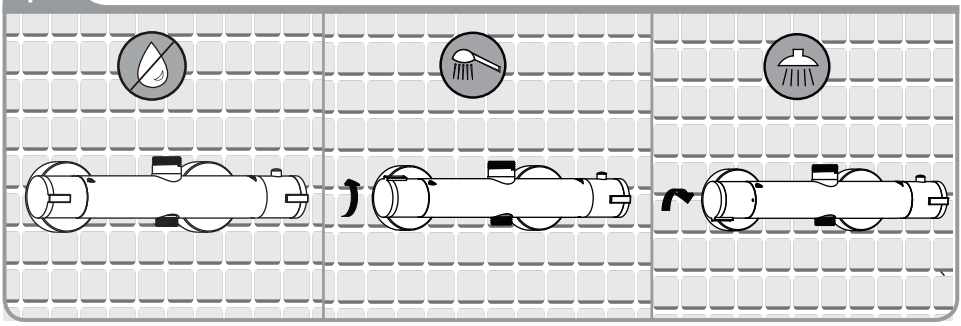

2

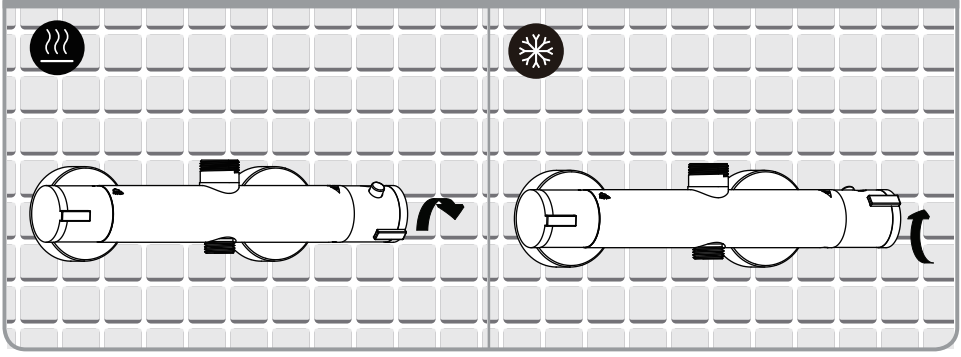

D

FR Changement de cartouche
IT Cambio cartuccia
RU Смена картриджа
ES Cambio de cartucho
EL Αλλαγή φυσιγγίου
UK Заміна картриджа
PT Mudança de cartucho
PL Wymiana wkładu
RO Schimbare cartuș
EN Replacing the cartridge

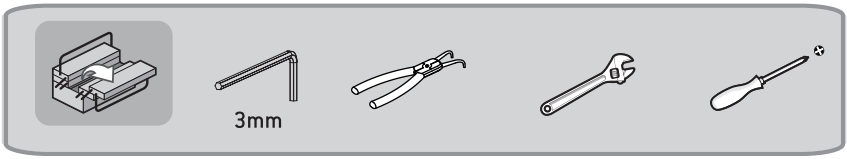

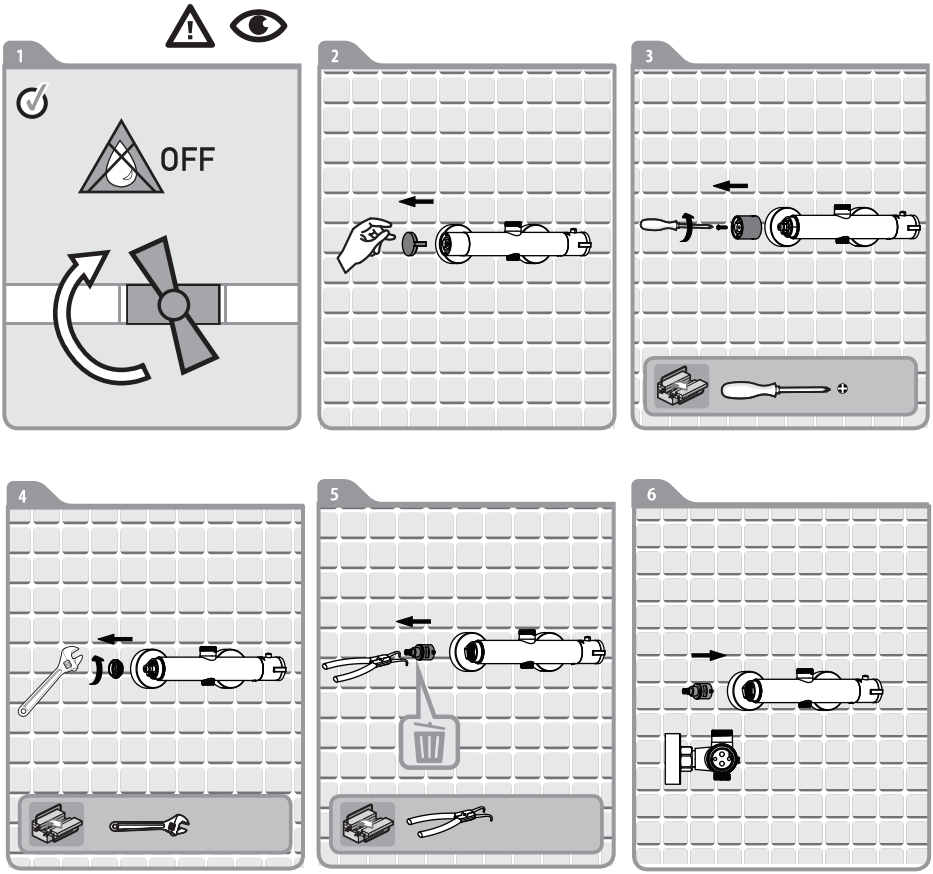

FR Changement de cartouche
IT Cambio cartuccia
RU Смена картриджа
ES Cambio de cartucho
EL Αλλαγή φυσιγγίου
UK Заміна картриджа
PT Mudança de cartucho
PL Wymiana wkładu
RO Schimbare cartuş
EN Replacing the cartridge

D

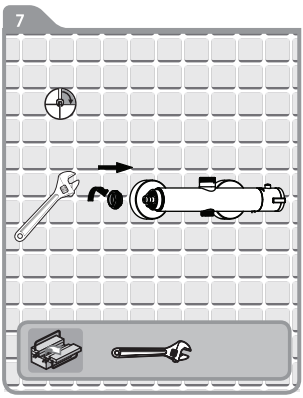

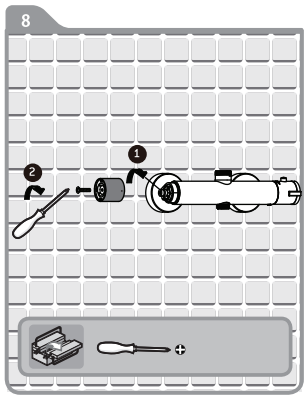

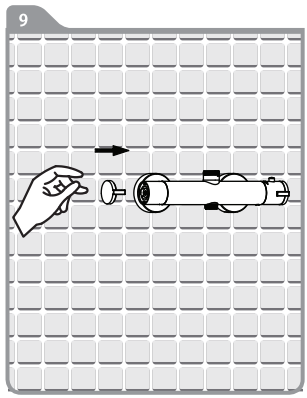

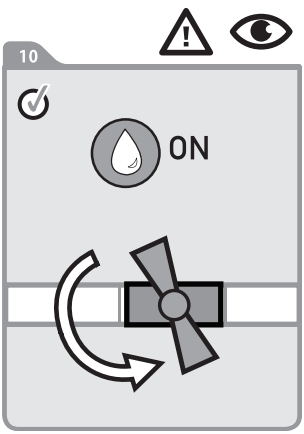

D

FR Changement de cartouche
IT Cambio cartuccia
RU Смена картриджа
ES Cambio de cartucho
EL Αλλαγή φυσιγγίου
UK Заміна картриджа
PT Mudança de cartucho
PL Wymiana wkładu
RO Schimbare cartuș
EN Replacing the cartridge

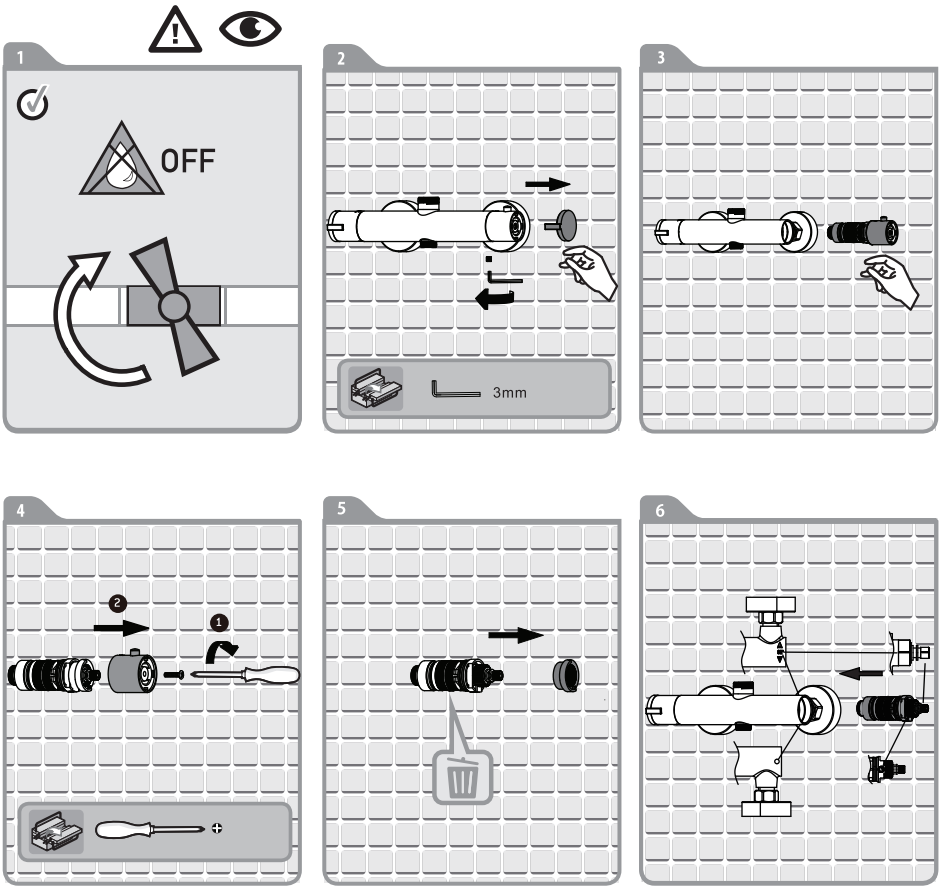

FR Changement de cartouche
IT Cambio cartuccia
RU Смена картриджа
ES Cambio de cartucho
EL Αλλαγή φυσιγγίου
UK Заміна картриджа
PT Mudança de cartucho
PL Wymiana wkładu
RO Schimbare cartuș
EN Replacing the cartridge

D

7

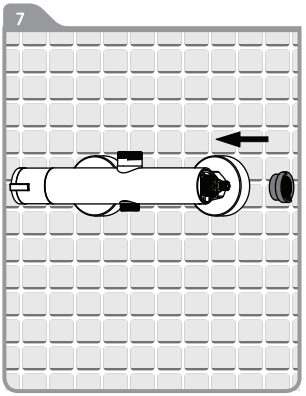

8

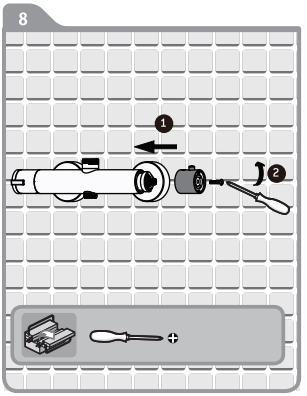

9

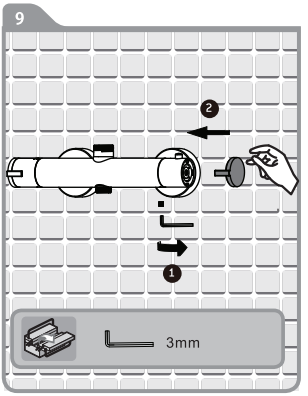

10

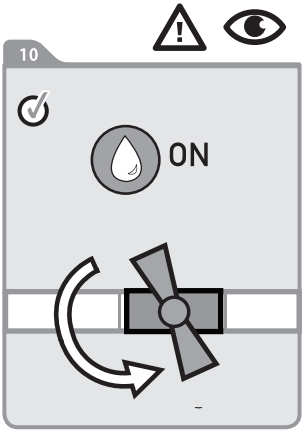

FR ADEO Services - 135 Rue Sadi Carnot - CS 00001
59790 RONCHIN - France

RU ООО ЛЕРУА МЕРЛЕН ВОСТОК, 141031, Московская область,
Мытищинский район, г. Мытищи, Осташковское шоссе,
д.1, РОССИЯ

UA ТОВ «Леруа Мерлен Україна»,
вул. Полярна 17а, м. Київ 04201, Україна

Made in P.R.C. 2017

* Garantie 2 ans / 2 años de garantía / Garantia de 2 anos / Garanzia 2 Anni / Εγγύηση 2 ετών / Gwarancja 2-letnia / Гарантия 2 года / Гарантія 2 років / Garanție 2 ani / 2-year guarantee