TONNELLE AZAY

REFERENCE : LM 67580632

NOTICE A CONSERVER ET A LIRE ATTENTIVEMENT

CETTE TONNELLE N'EST PAS ETUDIEE POUR RESISTER A DE VIOLENTS ORAGES OU A DE FORTS COUPS DE VENT.
IL EST CONSEILLE DE LA FIXER SOLIDEMENT AU SOL DANS UN ENDROIT A L'ABRI DES INTEMPERIES.
IL EST CONSEILLE DE RETIRER LA TOILE DE TOIT EN CAS DE VENT VIOLENT OU DE BOURRASQUE.
NE JAMAIS LAISSER L'EAU S'AMASSER SUR LE TOIT

REFERENCE : LM 67580632
LOT DE FABRICATION :
PRODUIT IMPORTE PAR :
LEROY MERLIN
Rue Chanzy
Lezennes
59712 LILLE CEDEX 9
France
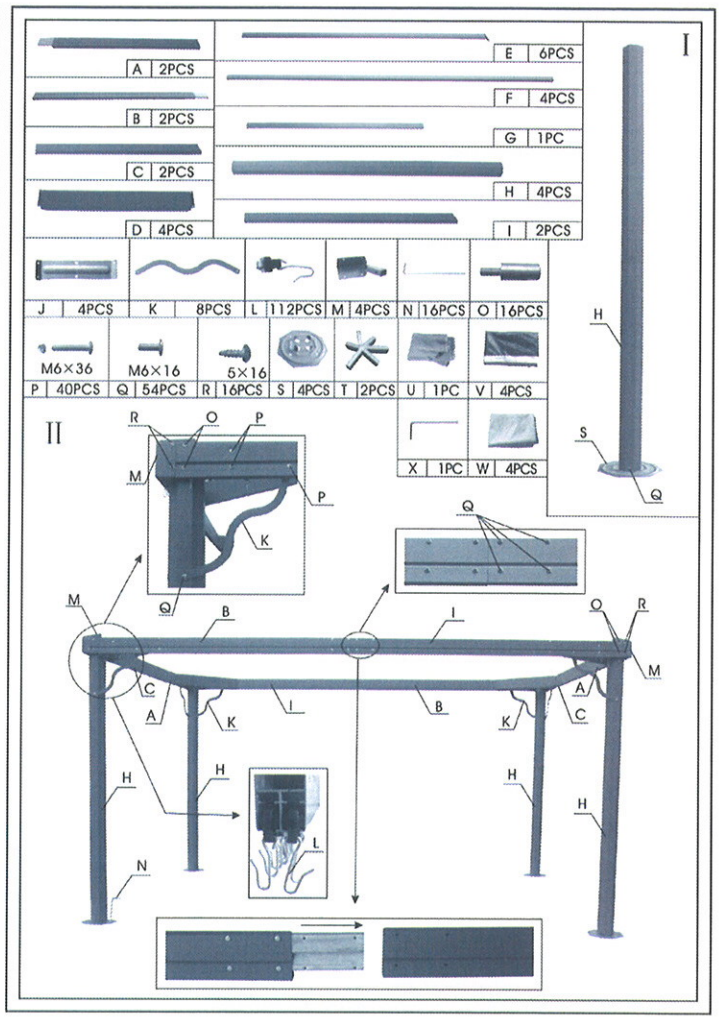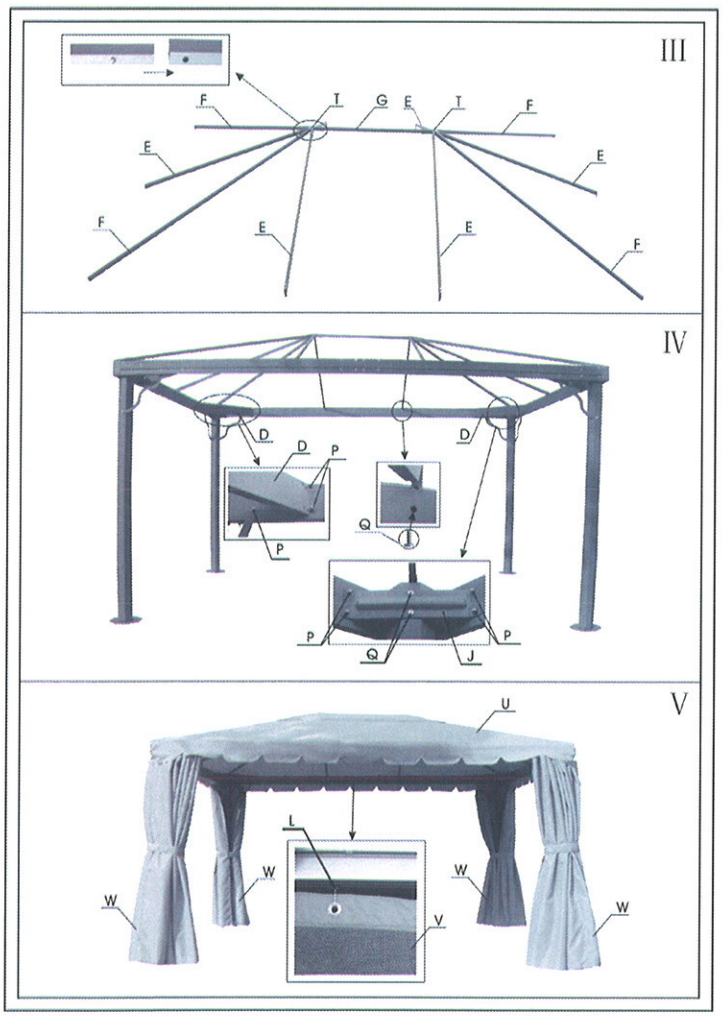
NOTICE A CONSERVER
A MONTER SOI MEME
ATTENTION AUX RISQUES DE PINCEMENT ET DE CISAILLEMENT EN COURS D'INSTALLATION
POSITIONNER DE MANIERE STABLE SUR UN SOL PLAN
LAVER A L'EAU ET AU SAVON
NE PAS RANGER HUMIDE
STOCKER DANS UN ENDROIT SEC