Réglage de fin de courses mécaniques pour volets roulants motorisés filaires.

⚠ ATTENTION! ⚠

SI LE MOTEUR NE S'ARRÊTE JAMAIS À LA MONTÉE OU À LA DESCENTE, VÉRIFIEZ QUE LA BAGUE EN BOUT D'AXE ENTRAÎNE BIEN LA BAGUE SUR LE MOTEUR!

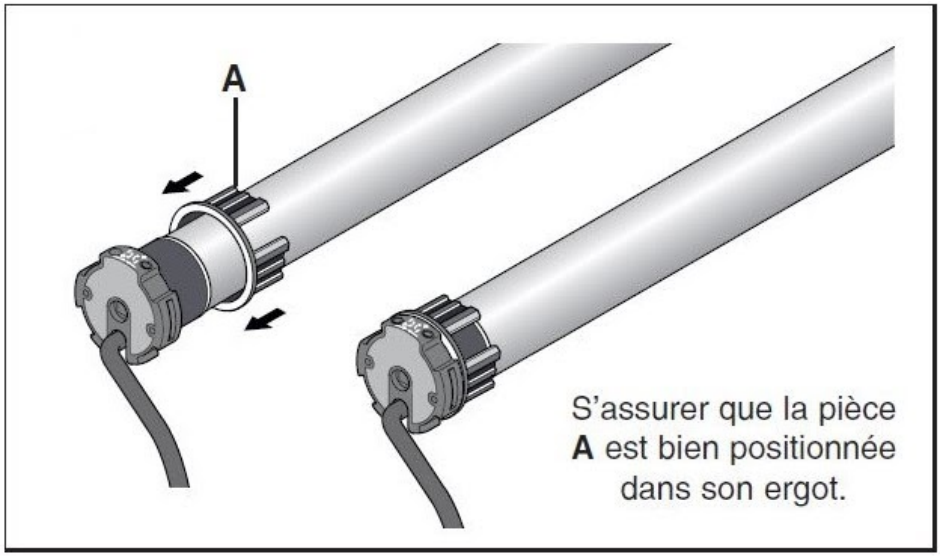

- **Positionnez le volet roulant à mi-course.**
- **Tournez les deux vis de réglage dans le sens anti-horaire (-) jusqu'à sentir un déclic.**
- **Tournez ensuite 4 ou 5 tours les deux vis de réglage dans le sens horaire (+).**

À ce stade, le volet doit s'arrêter à la montée et à la descente.

- **Faites monter le volet roulant, et quand celui-ci s'arrête, tournez la vis de réglage correspondant à la montée dans le sens horaire (+).**
  Le tablier montera par accoups, ce qui vous permettra d'ajuster la position de fin de course HAUTE.
- **Faites descendre le volet roulant, et quand celui-ci s'arrête, tournez la vis de réglage correspondant à la descente dans le sens horaire (+).**
  Le tablier montera par accoups, ce qui vous permettra d'ajuster la position de fin de course BASSE.

  RETENEZ :
  Sens horaire (+) = Plus haut ou Plus bas.
  Sens anti-horaire (-) = Moins haut ou moins bas.