Artens

EAN:
3276007607611
3276007607758
3276007607772
3276007607819
3276007607765
3276007607802
3276007607789
3276007607734
3276007607796
3276007607741
3276007607727

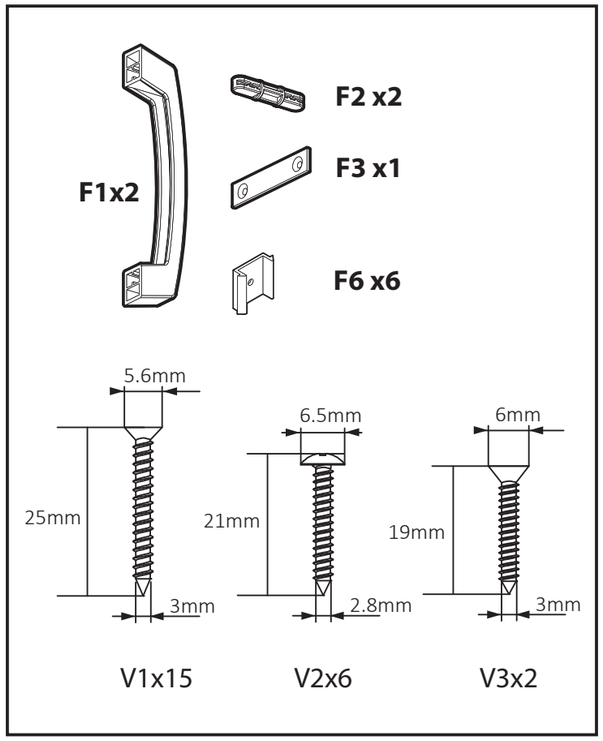

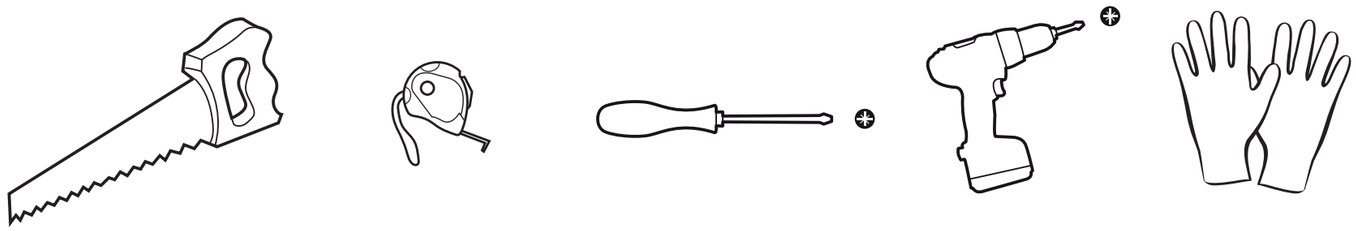

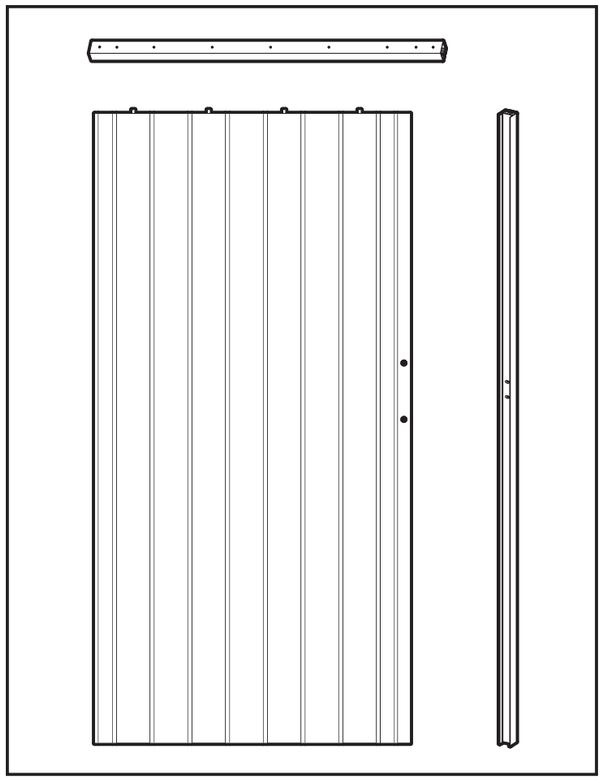

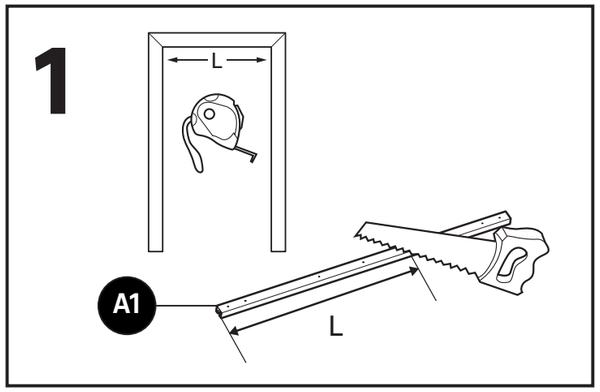

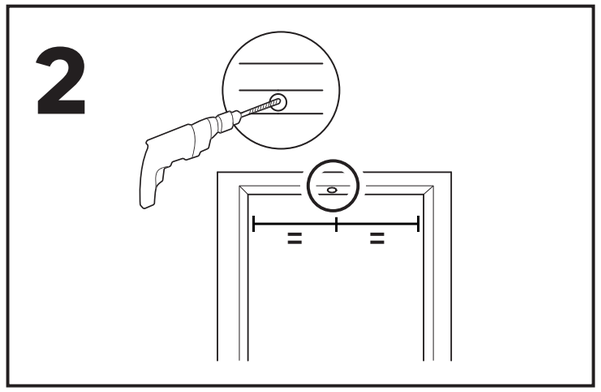

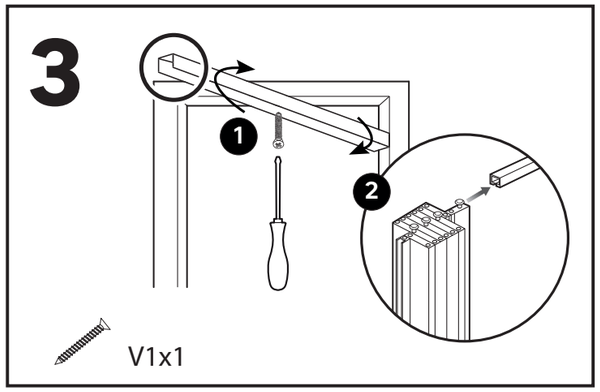

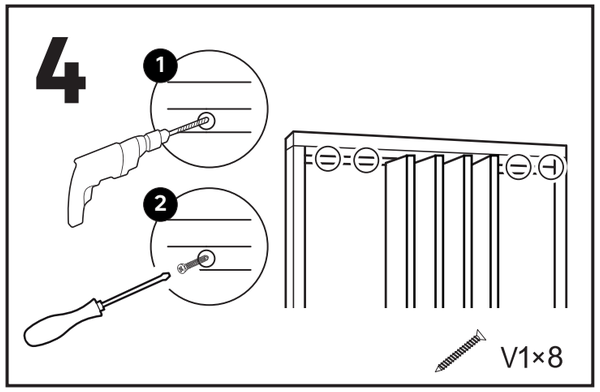

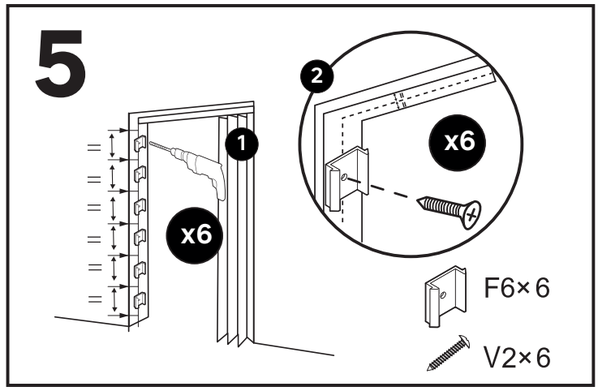

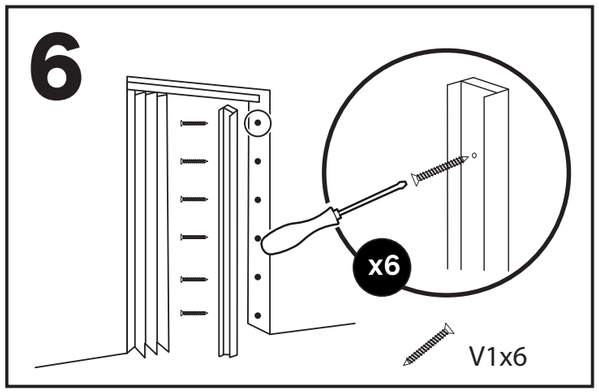

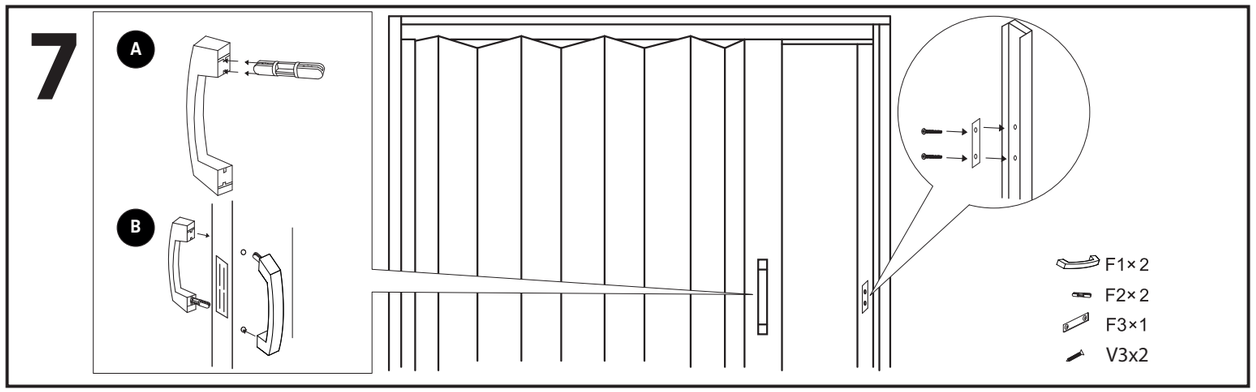

2023/07-V1

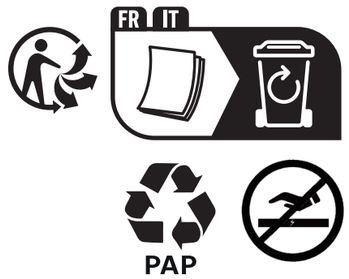

FR. GARANTIE.

1. DUREE.
La durée de garantie est consentie pour une durée de 5 ans.La garantie ne s'applique que sur présentation de la preuve d'achat. L'application de la garantie n'a pas pour effet de prolonger sa durée. Par conséquent, les réparations et les changements de pièces n'entraînent pas d'extension de la période de garantie initiale. La période de garantie court à compter de la date d'achat du produit (date mentionnée sur la preuve d'achat, ticket de caisse ou facture).

2. DUREE LEGALE.
ADEO SERVICES s'engage à garantir la conformité des biens au contrat ainsi que les éventuels vices cachés, conformément aux dispositions légales figurant ci- après, sans que cela ne fasse obstacle à la mise en oeuvre de la garantie ci-dessous consentie lorsque celle-ci est plus étendue que la garantie légale. «Garantie légale de conformité" (extrait du code de la consommation). Art. L. 211-4. « Le vendeur est tenu de livrer un bien conforme au contrat et répond des défauts de conformité existant lors de la délivrance. Il répond également des défauts de conformité résultant de l'emballage, des instructions de montage ou de l'installation lorsque celle-ci a été mise à sa charge par le contrat ou a été réalisée sous sa responsabilité.» Art. L. 211-12. « l'action résultant du défaut de conformité se prescrit par deux ans à compter de la délivrance du bien.» Art. L. 211-5. « Pour être conforme au contrat, le bien doit:
1° Etre propre à l'usage habituellement attendu d'un bien semblable et le cas échéant:
- correspondre à la description donnée par le vendeur et posséder les qualités que celui-ci a présenté à l'acheteur sous forme d'échantillon ou de modèle;
- présenter les qualités qu'un acheteur peut légitimement attendre eu égard aux déclarations publiques faites par le vendeur, par le producteur ou par son représentant, notamment dans la publicité ou l'étiquetage;
2° Ou présenter les caractéristiques dénies d'un commun accord par les parties ou être propre à tout usage spécial recherché par l'acheteur, porté à la connaissance du vendeur et que ce dernier a accepté».
« De la garantie des défauts de la chose vendue » (extrait du code civil) Art. 1641. « Le vendeur est tenu de la garantie à raison des défauts cachés de la chose vendue qui la rendent impropre à l'usage auquel on la destine, ou qui diminuent tellement cet usage, que l'acheteur ne l'aurait pas acquise, ou n'en aurait donné qu'un moindre prix, s'il les avait connus.» Art . 1648. « L'action résultant des vices rédhibitoires doit être intentée par l'acquéreur dans un délai de deux ans à compter de la découverte du vice.

3. NOTRE GARANTIE COMMERCIALE.
Les produits ARTENS sont conçus selon les normes de qualité les plus élevées pour les produits destinés au marché grand public. Cette garantie couvre tous les défauts de pièces et main-d'œuvre : pièces et éléments manquants ainsi que dommages survenant dans des conditions normales d'utilisation. Les réparations et les changements de pièces n'entraînent pas d'extension de la période de garantie initiale. Vous devez être en mesure de fournir une preuve d'achat de ce produit et la date de l'achat. La couverture de la garantie est limitée à la valeur du produit.

4. MODALITES D'APPLICATION DE LA GARANTIE COMMERCIALE .
La garantie couvre tous problèmes rencontrés dans l'utilisation du produit pour tous évènements prévus et non exclus par la garantie commerciale et ce dans la limite de la durée de la garantie. Pour faire l'objet d'un accord de prise en charge sous garantie, le produit doit avoir été installé conformément aux normes en vigueur et n'avoir fait l'objet d'aucune utilisation anormale telle que : entretien insuffisant ou non conforme, choc, casse ou fausse manoeuvre. Utilisation à usage domestique uniquement.
ATTENTION : Cette liste n'étant pas exhaustive, pour connaître la liste des incidents «susceptibles de déclencher la garantie» et ceux «excluant la garantie» veuillez consulter la rubrique «Garantie & Incidents» du produit. La garantie est limitée à la remise en état ou remplacement de la pièce reconnue défectueuse ou responsable du mauvais fonctionnement, par une pièce identique (pièces mobiles et/ou consommables garanties dans la limite de 10 ans) ou à l'échange du produit. La garantie ne couvre, en aucun cas, les frais de déplacement et les dommages directs et indirects. Elle ne prend également pas en charge les frais de dépose et repose du produit objet de la demande de garantie excepté dans le cadre de la mise en oeuvre de la garantie légale des vices cachés. En cas de problème ou de défaut, vous devez toujours consulter en premier lieu votre revendeur Artens. Dans la plupart des cas, le revendeur Artens pourra résoudre le problème ou corriger le défaut. Conservez votre facture ou votre reçu : ces documents seront demandés lors du traitement d'éventuelles réclamations.

5. GARANTIE ET INCIDENTS. ELEMENTS SUSCEPTIBLE DE DECLENCHER LA GARANTIE.
Défaut de matière : manque de matière. Défaut de finition : défaut de peinture, décoloration.

EXCLUSIONS DE GARANTIE.
Cette garantie ne couvre pas les problèmes ou les incidents résultant d'un usage incorrect du produit. Les éléments suivants ne sont pas couverts par la garantie : le produit a été utilisé incorrectement, dommages survenant pendant le transport ou l'installation de ce produit, réparations et/ou changements de pièces effectués par un tiers, le produit a été utilisé à des fins professionnelles, les dommages résultant d'une modification du produit par le client ou par tout tiers non agréé, l'utilisation du produit non-conforme à sa destination, les détériorations résultant d'un environnement ou de conditions anormalement agressives, les détériorations provenant de l'usure ou du vieillissement normal du produit, les différences de couleurs des matériaux apparentes à la livraison, l'évolution des couleurs ou matériaux (notamment due à l'exposition du produit), les dommages résultant des cas de force majeure (tels que définis par la Loi et les Tribunaux), y compris incendie, dégâts des eaux, foudre et vitesse du vent anormalement élevée, ainsi que les dommages provoqués par un tiers ou par le fait du Client.

ES. Garantía.

1. DURACIÓN.
La garantía se otorga por un período de 5 años. La garantía solo se aplicará bajo la presentación de la prueba de compra. La aplicación de la garantía no tendrá como efecto la prolongación de su duración. Consiguientemente, las reparaciones y los cambios de piezas no conllevarán la ampliación del período de garantía inicial. El período de garantía comenzará a contar en la fecha de compra del producto (fecha indicada en la prueba de compra, el ticket de caja o la factura).

2. DURACIÓN LEGAL.
ADEO SERVICES se compromete a garantizar la conformidad de los bienes con el contrato así como los eventuales vicios ocultos, de conformidad con las disposiciones legales que figuran a continuación, sin que ello impida la ejecución de la siguiente garantía cuando ésta sea más amplia que la garantía legal.
«Garantía legal de conformidad» (extracto del Código de Consumo francés).
Art. L.211-4. «El vendedor está obligado a entregar un bien que cumpla con el contrato y es responsable de cualquier falta de conformidad existente en el momento de la entrega. Asimismo, responde por las faltas de conformidad resultantes del embalaje, de las instrucciones de montaje o de la instalación cuando ésta le haya sido asignada
por el contrato o se haya realizado bajo su responsabilidad».
Art. L.211-12. «La acción que resulta de la falta de conformidad prescribe a los dos años desde la entrega de las mercancías».
Art. L.211-5. «Para estar en conformidad con el contrato, el bien debe:
1° Ser apto para el uso que habitualmente se espera de un bien similar y, en su caso:
- corresponder a la descripción proporcionada por el vendedor y poseer las cualidades presentadas por el mismo al comprador en forma de muestra o modelo;
- presentar las cualidades que un comprador puede legítimamente esperar teniendo en cuenta las declaraciones públicas realizadas por el vendedor, el productor o su representante, en particular en la publicidad o el etiquetado;
2° O presentar las características denegadas de común acuerdo por las partes o ser apto para algún uso especial buscado por el comprador, puesto en conocimiento del vendedor y que éste haya aceptado».
«Garantía contra defectos del objeto vendido» (extracto del Código Civil francés)
Art. 1641. «El vendedor deberá prestar una garantía por los defectos ocultos del objeto vendido que lo hagan impropio para el uso al que está destinado, o que disminuyan de tal modo este uso, y que el comprador no lo hubiera adquirido, o hubiera pagado menos si los hubiera conocido.»
Art. 1648. «La acción que resulte de los vicios redhibitorios deberá ser ejercitada por el comprador dentro de los dos años siguientes al descubrimiento del defecto.

3. NUESTRA GARANTÍA COMERCIAL.
Los productos ARTENS están diseñados según las más elevadas normas de calidad para los productos destinados al mercado de consumo. Esta garantía cubre todos los defectos de piezas y de mano de obra: piezas y elementos que falten, así como daños ocasionados en condiciones normales de utilización. Las reparaciones y los cambios de piezas no suponen una prórroga del período de garantía inicial. Debe estar en condiciones de proporcionar una prueba de compra de este producto y la fecha de compra. La cobertura de la garantía del producto está limitada al valor del producto.

4. MODALIDADES DE APLICACIÓN DE LA GARANTÍA COMERCIAL.
La garantía cubre todos los problemas surgidos durante el uso del producto para todos los acontecimientos previstos y no excluidos por la garantía comercial dentro del límite de la duración de la misma.
Para poder ser cubierto por la garantía, el producto deberá haberse instalado en conformidad con la normativa en vigor y no haber sido objeto de ningún uso anómalo, como puede ser:
mantenimiento insuficiente o no conforme, golpe, rotura o manipulación inadecuada, utilización para uso doméstico únicamente.
ATENCIÓN: Esta lista no es exhaustiva. Para conocer la lista de incidentes «susceptibles de activar la aplicación de la garantía» y aquellos «excluidos de la garantía», consulte el apartado «Garantía e incidentes» del producto. La garantía se limita a la reparación o a la sustitución de la pieza identificada como defectuosa o responsable del mal funcionamiento del aparato por una pieza idéntica (piezas móviles y/o consumibles garantizados durante 10 años) o al cambio del producto. La garantía no cubre, en ningún caso, los gastos de desplazamiento ni los daños directos e indirectos. Tampoco cubre los gastos de desmontaje y de montaje del producto objeto de la petición de garantía excepto dentro del marco de la aplicación de la garantía legal de defectos ocultos. En caso de problema o de defecto, siempre deberá consultar primero a su distribuidor Artens. En la mayoría de los casos, el distribuidor Artens podrá resolver el problema o corregir el defecto. Conserve su factura o su recibo: estos documentos le serán solicitados durante el tratamiento de posibles reclamaciones.

5. GARANTÍA E INCIDENTES.
Defectos de materiales: falta de material. Defectos de acabado: defectos de pintura, decoloración.

EXCLUSIONES DE GARANTÍA.
Esta garantía no cubre los problemas o incidentes que sean resultado de un uso incorrecto del producto. La garantía no cubre los siguientes elementos: el producto ha sido utilizado de manera incorrecta, daños ocurridos durante el transporte o la instalación de este producto, reparaciones y/o cambios de piezas realizados por parte de un tercero, el producto ha sido utilizado para fines profesionales, daños resultantes de la modificación del Producto por parte del Cliente o por cualquier tercero no autorizado, uso del producto no conforme al fin previsto, deterioros resultantes de condiciones o entornos agresivos, deterioros resultantes del desgaste o el envejecimiento normal del producto, - Diferencias de colores de los materiales (metal, etc...) visibles en la entrega
- Evolución de los colores o materiales (especialmente debido a la exposición del Producto)
- Daños resultantes de casos de fuerza mayor (según lo definido por la Legislación y los Tribunales), incluyendo incendio, daños causados por agua, rayos y velocidad del viento anómalamente alta, así como daños provocados por parte de un tercero o por el Cliente

PT. Garantia

1. DURAÇÃO.
O tempo de duração da garantia é de 5 anos. A garantia aplica-se somente com a apresentação da prova de compra. A aplicação da garantia não prolonga a sua duração. Por conseguinte, as reparações e as substituições de peças não provocam a extensão do período inicial de garantia. O período de garantia inicia-se a contar da data da compra do produto (data indicada na prova de compra, recibo de caixa ou fatura).

2. DURAÇÃO LEGAL.
A ADEO SERVICES compromete-se a garantir a conformidade dos bens com o contrato assim como os eventuais defeitos ocultos, segundo as disposições legais enunciadas abaixo sem que isso seja um obstáculo à execução da garantia concedida, quando esta for mais extensa do que a garantia legal.
"Garantia legal de conformidade" (excerto do Código do Consumidor).
Art. L. 211-4. "O vendedor é obrigado a fornecer um bem de acordo com o contrato e é responsável por qualquer falha de conformidade que exista durante o fornecimento. Também é responsável por qualquer falha de conformidade resultante da embalagem, das instruções de montagem ou da instalação quando esta última for realizada
de acordo com o contrato ou realizada sob a sua responsabilidade."Art. L. 211-12. "a ação resultante da falha de conformidade prescreve em dois anos a contar do fornecimento do bem."Art. L. 211-5. "Para estar em conformidade com o contrato, o bem deve:
1° - Estar em condições para a utilização esperada de um bem semelhante e, se for o caso,:
- corresponder à descrição fornecida pelo vendedor e ter as qualidades deste apresentadas ao comprador sob a forma de amostra ou modelo;
- apresentar as qualidades que um comprador pode legitimamente esperar em termos de declarações públicas feitas pelo vendedor, pelo fabricante ou pelo seu representante, sobretudo na publicidade ou na etiquetagem.
2° Ou apresentar características especificadas de comum acordo entre as partes ou ser adequado a qualquer utilização especial pretendida pelo comprador, levada ao conhecimento do vendedor e aceite por este último.
"Garantia relativa aos defeitos da coisa vendida" (extrato do Código Civil)
Art. 1641. "É da obrigação do vendedor a garantia em termos dos defeitos ocultos do objeto vendido que o tornem impróprio à utilização à qual se destina ou que diminuam tanto a sua capacidade de utilização que o comprador não o teria adquirido, somente se lhe fosse oferecido um preço menor, caso tivesse conhecimento dos mesmos."
Art . 1648. "A ação resultante dos defeitos reincidentes deve ser informada pelo comprador no prazo de dois anos após a descoberta do defeito.

3. NOSSA GARANTIA COMERCIAL.
Os produtos são fabricados respeitando as mais altas normas de qualidade para produtos destinados aos consumidores. Esta garantia cobre todos os defeitos de peças e mão de obra: peças e elementos que faltem, assim como danos que ocorram em condições normais de utilização. As reparações e a troca de peças não prolongam o período de garantia inicial. Deverá poder fornecer uma prova de compra deste produto e a data da compra. A cobertura da garantia está limitada ao valor do produto.

4. MODALIDADES DE APLICAÇÃO DA GARANTIA COMERCIAL
A garantia cobre quaisquer problemas encontrados na utilização do produto, para quaisquer eventos previstos e não excluídos pela garantia comercial e isso no limite da duração da garantia. Para ser elegível para a cobertura da garantia, o produto deve ter sido montado de acordo com as normas em vigor e não ter sido sujeito a nenhuma utilização anormal como: manutenção insuficiente ou não conforme, choque, quebra ou manobra incorreta, utilização exclusivamente doméstica.
CUIDADO:
Esta lista não é exaustiva. Para conhecer a lista de incidentes "suscetíveis de justificar a garantia" e os "fora da garantia", queira consultar a seção "Garantia e Incidentes" do produto. A garantia limita-se à reparação ou substituição da peça reconhecida como defeituosa ou responsável pelo mau funcionamento do dispositivo, por uma peça idêntica (peças móveis e/ou consumíveis garantidos no limite de 10 anos) ou à troca do produto. A garantia não cobre, em nenhum caso, as despesas de deslocação e os danos diretos e indiretos. Também não cobre as despesas de desmontagem e de montagem do produto objeto do pedido de garantia, exceto no contexto da aplicação da garantia legal por defeitos ocultos.
Em caso de problema ou defeito, deve sempre consultar o seu revendedor. Na maioria dos casos, o revendedor poderá resolver o problema ou corrigir o defeito. Guarde a fatura ou o recibo: esses documentos serão pedidos caso qualquer reclamação.

5. GARANTIA E INCIDENTES ELEMENTOS SUSCETÍVEIS DE JUSTIFICAR A GARANTIA
Defeitos de material: falta de material.
Defeitos de acabamento: defeito de pintura, descoloração.

EXCLUSÕES DE GARANTIA
Esta garantia não cobre os problemas ou incidentes resultantes da utilização inadequada do produto. Os elementos seguintes não são cobertos pela garantia: o produto foi utilizado incorretamente , danos ocorridos durante o transporte ou a instalação deste produto, reparações e/ou trocas de peças realizadas por terceiros, o produto foi utilizado para fins profissionais, a substituição das peças gastas (juntas, escovas, batentes, etc...), os danos resultantes de uma modificação do Produto pelo Cliente ou por qualquer terceiro não credenciado, as deteriorações resultantes de um ambiente ou de condições normalmente agressivas, as deteriorações resultantes do uso ou do envelhecimento normal do produto, quebra ou fissura do vidro da porta suspensa no trilho, as diferenças de cores dos materiais (metal, etc...), a evolução das cores ou dos materiais (sobretudo devido à exposição do Produto), os danos resultantes de casos de força maior (como os definidos pela Lei e pelos tribunais) inclusive incêndio, inundações, queda de raios e velocidade do vento anormalmente alta, assim como danos provocados por um terceiro ou pelo Cliente.

IT. Garanzia

1. DURATA.
La durata della garanzia è concessa per un periodo di 5 anni. La garanzia è applicabile solo su presentazione della prova d'acquisto. L'applicazione della garanzia non ha l'effetto di prolungarne la durata. Di conseguenza, le riparazioni e le sostituzioni dei componenti non comportano alcuna estensione del periodo di garanzia iniziale. Il periodo di garanzia decorre a partire dalla data d'acquisto del prodotto (data riportata sulla prova d'acquisto, scontrino o fattura).

2. DURATA LEGALE.
ADEO SERVICES si impegna a garantire la conformità dei beni al contratto nonché gli eventuali vizi occulti, conformemente alle disposizioni di legge riportate di seguito, senza che ciò ostacoli l'applicazione della garanzia in appresso concessa quando questa è più estesa della garanzia legale.
«Garanzia legale di conformità» (estratto del Codice del consumo francese).
Art. L. 211-4. «Il venditore è tenuto a consegnare un bene conforme al contratto e risponde dei difetti di conformità presenti al momento della consegna. Risponde inoltre dei difetti di conformità risultanti dall'imballaggio, dalle istruzioni di montaggio o dall'installazione, qualora questa sia a suo carico come previsto dal contratto oppure sia stata realizzata sotto la sua responsabilità». Art. L. 211-12. «L'azione derivante dal difetto di conformità si prescrive in due anni a decorrere dalla data di consegna del bene».
Art. L. 211-5. «Per essere conforme al contratto, il bene deve:
1° essere idoneo all'uso di solito previsto per un bene simile e, se pertinente:
- corrispondere alla descrizione fatta dal venditore e possedere le qualità esposte all'acquirente mediante un campione o un modello;
- possedere le qualità che un acquirente può legittimamente aspettarsi in considerazione delle dichiarazioni pubbliche rese dal venditore, dal produttore o dal suo rappresentante, in particolare nella pubblicità o nell'etichettatura;
2° oppure possedere le caratteristiche definite di comune accordo dalle parti o essere idoneo a qualsiasi impiego specifico ricercato dall'acquirente, comunicato al venditore e da questi accettato».
«Garanzia dei difetti della cosa venduta» (estratto del Codice civile francese)
Art. 1641. «Il venditore è tenuto a garantire la cosa venduta da difetti nascosti che la rendano inidonea all'uso a cui è destinata o che riducano tale uso al punto che l'acquirente, se ne avesse avuto conoscenza, non l'avrebbe acquistata oppure l'avrebbe acquistata a un costo più basso». Art. 1648. «L'azione riferita a vizi redibitori dovrà essere intrapresa dall'acquirente entro un periodo di due anni dalla rilevazione del difetto.

3. LA NOSTRA GARANZIA COMMERCIALE.
I prodotti ARTENS sono concepiti secondo le norme di qualità più elevate per i prodotti destinati al mercato di massa. Questa garanzia copre tutti i difetti riguardo i pezzi e la mano d'opera: pezzi ed elementi mancanti e danni conseguenti a condizioni d'uso normali. Le riparazioni ed i cambiamenti di pezzi non comportano alcuna estensione della garanzia iniziale. Dovete essere in grado di fornire una prova d'acquisto di questo prodotto e la data d'acquisto. La copertura della garanzia è limitata al valore del prodotto.

4. MODALITÀ D'APPLICAZIONE DELLA GARANZIA COMMERCIALE
La garanzia copre qualsiasi problema riscontrato nell'utilizzo del prodotto per qualsiasi evento previsto e non escluso dalla garanzia commerciale, entro il limite della durata garantita. Per poter essere coperto dalla garanzia, il prodotto deve esser stato installato in conformità alle norme in vigore e non essere stato oggetto di alcun utilizzo anomalo, quale: manutenzione del prodotto insufficiente o non conforme, urto, rottura o errata manipolazione, utilizzo esclusivamente a uso domestico.
ATTENZIONE:
Poiché questo elenco non è completo, per conoscere gli eventi che possono "attivare la garanzia" e quelli che "escludono la garanzia" si prega di consultare la rubrica "Garanzia ed eventi coperti". La garanzia è limitata alla riparazione o alla sostituzione del pezzo che sia stato riconosciuto come difettoso o responsabile del cattivo funzionamento del dispositivo, con un pezzo identico (pezzi mobili e/o consumabili garantiti entro il limite di 10 anni) o alla sostituzione del prodotto. La garanzia non copre, in alcun caso, le spese di trasporto e i danni diretti e indiretti. Non prende in conto neanche le spese di smontaggio e rimontaggio del prodotto che è oggetto della domanda di garanzia, tranne nel quadro dell'applicazione della garanzia legale per vizi nascosti.
In caso di problema o difetto, dovrete sempre prima di tutto consultare il vostro rivenditore Artens. Nella maggior parte dei casi, il rivenditore Artens potrà risolvere il problema o correggere il difetto. Conservate la vostra fattura o il vostro scontrino: questi documenti vi saranno richiesti per l'evasione di eventuali reclami.

5. GARANZIA ED EVENTI COPERTI.
ELEMENTI CHE POSSONO ATTIVARE LA GARANZIA
Difetto di materiale: assenza di materiale.
Difetto di finitura: difetto di verniciatura, decolorazione.

ESCLUSIONE DELLA GARANZIA
Questa garanzia non copre i problemi o gli incidenti risultanti da un uso scorretto del prodotto. Gli elementi seguenti non sono presi in conto dalla garanzia: il prodotto è stato usato in maniera scorretta, danni subiti durante il trasporto o la posa di questo prodotto., riparazioni e/o sostituzione di pezzi effettuati da terzi, il prodotto è stato usato a fini professionali, danni derivanti da una modifica del prodotto a cura del cliente o di terzi non autorizzati, utilizzo del prodotto non conforme alla sua destinazione, deterioramenti derivanti da un ambiente o da condizioni estremamente aggressive, deterioramento derivante dall'usura o dal normale invecchiamento del prodotto, differenze di colore dei materiali (metallo, ecc.) visibili alla consegna, variazione dei colori o materiali (dovuta in particolare all'esposizione del prodotto), danni derivanti da casi di forza maggiore (definiti dalla legge e dalla giurisprudenza), quali incendi, danni causati dall'acqua, fulmini e venti estremamente forti, nonché danni provocati da terzi o causati dal cliente.

EL. Εγγυηση

1. ΔΙΑΡΚΕΙΑ.
Η διάρκεια της εγγύησης χορηγείται για χρονική περίοδο 5 ετών. Η εγγύηση ισχύει μόνο με την προσκόμιση της απόδειξης αγοράς. Η εφαρμογή της εγγύησης δεν έχει ως αποτέλεσμα την παράταση της διάρκειάς της Συνεπώς, οι επισκευές και οι αλλαγές εξαρτημάτων δεν παρατείνουν την αρχική περίοδο εγγύησης. Η περίοδος εγγύησης ξεκινά από την ημερομηνία αγοράς του προϊόντος (ημερομηνία που αναφέρεται στο αποδεικτικό στοιχείο αγοράς, απόδειξη ή τιμολόγιο).

2. ΝΟΜΙΜΗ ΔΙΑΡΚΕΙΑ.
Η ADEO SERVICES εγγυάται ότι τα αγαθά συμμορφώνονται με τη σύμβαση, καθώς επίσης ότι δεν φέρουν τυχόν κρυφά ελαττώματα, σύμφωνα με τις νομικές διατάξεις που αναφέρονται παρακάτω, χωρίς αυτό να εμποδίζει την εφαρμογή της εγγύησης που δίνεται παρακάτω όταν είναι πιο διευρυμένη από τη νόμιμη εγγύηση.
«Νόμιμη εγγύηση συμμόρφωσης» (απόσπασμα από τον γαλλικό κωδικό καταναλωτών).
Άρθρο L. 211-4. «Ο πωλητής υποχρεούται να παραδώσει αγαθά σε συμμόρφωση με τη σύμβαση και είναι υπεύθυνος για τυχόν ελλείψεις συμμόρφωσης κατά την παράδοση. Είναι επίσης υπεύθυνος για τυχόν ελλείψεις συμμόρφωσης που προκαλούνται από τη συσκευασία, τις οδηγίες συναρμολόγησης ή εγκατάστασης, εφόσον είναι υπεύθυνος
εκ της σύμβασης ή έχουν προκληθεί με δική του υπαιτιότητα.»
Άρθρο L. 211-12. «η δυνατότητα υποβολής αγωγής για την έλλειψη συμμόρφωσης παραγράφεται εντός δύο ετών από την παράδοση των αγαθών.»
Άρθρο L. 211-5. «Προκειμένου το αγαθό να συμμορφώνεται με τη σύμβαση πρέπει:
1 Να είναι κατάλληλο για τη χρήση που συνήθως αναμένεται από παρόμοιο αντικείμενο και, όπου ισχύει:
- να αντιστοιχεί στην περιγραφή που έδωσε ο πωλητής και να διαθέτει τα χαρακτηριστικά που παρουσιάστηκαν στον αγοραστή με τη μορφή δείγματος ή μοντέλου,
- να έχει τα χαρακτηριστικά που δικαιολογημένα μπορεί να αναμένει ένας αγοραστής με βάση τους δημόσιους ισχυρισμούς του πωλητή, του παραγωγού ή του εκπροσώπου αυτού για το αγαθό, ιδίως σε διαφήμιση ή επισήμανση,
2 Ή να έχει τα χαρακτηριστικά που αρνήθηκαν με κοινή συμφωνία τα μέρη ή να είναι κατάλληλο για οποιαδήποτε ειδική χρήση που επιδιώκει ο αγοραστής, η οποία έχει γνωστοποιηθεί στον πωλητή και την οποία ο πωλητής την έχει αποδεχθεί».
«Εγγύηση για ελαττώματα του πωλούμενου αγαθού» (απόσπασμα από τον γαλλικό αστικό κώδικα).
Άρθρο 1641. «Ο πωλητής δεσμεύεται από την εγγύηση έναντι κρυφών ελαττωμάτων του πωλούμενου αγαθού που το καθιστούν ακατάλληλο για τη χρήση για την οποία προορίζεται ή που μειώνουν τη χρήση σε τέτοιο βαθμό που ο αγοραστής δεν θα το είχε αποκτήσει ή θα είχε πληρώσει λιγότερο εφόσον το γνώριζε».
Άρθρο 1648. «Η αγωγή που προκύπτει από ελαττώματα που επιφέρουν ακύρωση της αγοράς πρέπει να ασκηθεί από τον αγοραστή εντός δύο ετών από τη διαπίστωση του ελαττώματος.

3. Η ΕΜΠΟΡΙΚΗ ΜΑΣ ΕΓΓΥΗΣΗ.
Τα προϊόντα της ARTENS σχεδιάζονται με τις υψηλότερες προδιαγραφές ποιότητας για προϊόντα που προορίζονται για την καταναλωτική αγορά. Η παρούσα εγγύηση καλύπτει όλα τα ελαττώματα υλικών και κατασκευής: εξαρτήματα και στοιχεία που λείπουν και ζημιές που προκύπτουν υπό συνθήκες φυσιολογικής χρήσης. Οι επισκευές και η αντικατάσταση εξαρτημάτων δεν συνεπάγονται την παράταση της αρχικής περιόδου εγγύησης. Οφείλετε να προσκομίσετε την απόδειξη της αγοράς του προϊόντος και της σχετικής ημερομηνίας. Η κάλυψη της εγγύησης περιορίζεται στην αξία του παρόντος προϊόντος.

4. ΟΡΟΙ ΕΦΑΡΜΟΓΗΣ ΤΗΣ ΕΜΠΟΡΙΚΗΣ ΕΓΓΥΗΣΗΣ.
Η εγγύηση καλύπτει όλα τα προβλήματα που ανακύπτουν κατά τη χρήση του προϊόντος για κάθε συμβάν που προβλέπεται και δεν εξαιρείται από την εμπορική εγγύηση πάντα εντός του ορίου της περιόδου εγγύησης. Προκειμένου να καλύπτεται από τη συμφωνία εγγύησης, το προϊόν πρέπει να έχει εγκατασταθεί σύμφωνα με τα ισχύοντα πρότυπα και να μην υπόκειται σε παράτυπη χρήση, όπως:
- Συντήρηση ανεπαρκής ή μη σύμφωνη με τις συστάσεις που περιγράφονται στο κεφάλαιο 3.1 «Συντήρηση των προϊόντων σας».
- Κραδασμός, βραύση ή λάθος ελιγμός.
- Προορίζεται μόνο για οικιακή χρήση.

ΠΡΟΣΟΧΗ:
Δεδομένου ότι ο κατάλογος αυτός δεν είναι εξαντλητικός, για να δείτε τον κατάλογο των συμβάντων «που ενδέχεται να ενεργοποιήσουν την εγγύηση» και αυτών που είναι «εκτός της εγγύησης», παρακαλείσθε να ανατρέξετε στην ενότητα «Εγγύηση & Συμβάντα» του προϊόντος. Η εγγύηση περιορίζεται στην αποκατάσταση ή στην αντικατάσταση του εξαρτήματος, το οποίο αποδεδειγμένα έχει υποστεί ζημιά ή στο οποίο οφείλεται η δυσλειτουργία του προϊόντος, με άλλο πανομοιότυπο (κινητά και/ή αναλώσιμα εξαρτήματα με περιορισμένη εγγύηση 10 ετών) ή στην αντικατάσταση του προϊόντος. Η εγγύηση δεν καλύπτει σε καμία περίπτωση τα έξοδα μεταφοράς και τις άμεσες ή έμμεσες ζημιές. Δεν καλύπτει επίσης τα έξοδα αποσυναρμολόγησης και συναρμολόγησης του προϊόντος που αποτελεί αντικείμενο της αίτησης εγγύησης, με εξαίρεση την περίπτωση εφαρμογής της νόμιμης εγγύησης για κρυφά ελαττώματα.
Σε περίπτωση προβλήματος ή ελαττώματος, πρέπει πρώτα να συμβουλευτείτε τον μεταπωλητή της Artens. Στις περισσότερες περιπτώσεις, ο μεταπωλητής της Artens θα μπορέσει να λύσει το πρόβλημα ή να επιδιορθώσει το ελάττωμα. Φυλάξτε το τιμολόγιο ή την απόδειξη σας. Αυτά τα έγγραφα θα σας ζητηθούν για την επεξεργασία μιας ενδεχόμενης αίτησης.

5. ΕΓΓΥΗΣΗ ΚΑΙ ΣΥΜΒΑΝΤΑ ΣΤΟΙΧΕΙΑ ΠΟΥ ΕΝΔΕΧΕΤΑΙ ΝΑ ΕΝΕΡΓΟΠΟΙΗΣΟΥΝ ΤΗΝ ΕΓΓΥΗΣΗ
Ελάττωμα υλικού:
- Έλλειψη υλικού
Ελάττωμα φινιρίσματος
- Ελάττωμα βαφής
- Αποχρωματισμός

ΕΞΑΙΡΕΣΕΙΣ ΤΗΣ ΕΓΓΥΗΣΗΣ
Η παρούσα εγγύηση δεν καλύπτει προβλήματα ή ατυχήματα που οφείλονται σε λανθασμένη χρήση του προϊόντος. Η εγγύηση δεν καλύπτει τις ακόλουθες περιπτώσεις:
- Το προϊόν έχει χρησιμοποιηθεί με λανθασμένο τρόπο
- Ζημιές που έχουν προκληθεί κατά τη μεταφορά ή την εγκατάσταση του προϊόντος
- Επισκευές και/ή αλλαγές εξαρτημάτων που έχουν γίνει από τρίτους
- Το προϊόν έχει χρησιμοποιηθεί για επαγγελματικό σκοπό
- Ζημίες που προκύπτουν από τροποποίηση του Προϊόντος από τον Πελάτη ή από οποιοδήποτε μη εξουσιοδοτημένο τρίτο
- Χρήση του προϊόντος μη σύμφωνης με τον προορισμό του
- Φθορές που προκύπτουν από ένα ασυνήθιστα επιθετικό περιβάλλον ή συνθήκες
- Ζημιές που οφείλονται στη φθορά ή την φυσιολογική παλαίωση του προϊόντος
- Θραύση ή ράγισμα του τζαμιού της πόρτας που κρέμεται από τη ράγα
- Η εξέλιξη των χρωμάτων ή των υλικών (ιδίως λόγω της έκθεσης του προϊόντος)
- Ζημίες που οφείλονται σε περιπτώσεις ανωτέρας βίας (όπως ορίζονται από το νόμο και τα δικαστήρια), συμπεριλαμβανομένων της πυρκαγιάς, ζημιών από πλημμύρες, κεραυνό και ασυνήθιστα μεγάλης ταχύτητας ανέμου, καθώς και ζημιών που προκλήθηκαν από τρίτο μέρος ή από πράξη πελάτη.

PL. Gwarancja

1. OKRES OBOWIĄZYWANIA
Gwarancja udzielana jest na okres 5 lat. Gwarancja obowiązuje tylko za okazaniem dowodu zakupu. Zastosowanie gwarancji nie powoduje przedłużenia jej okresu obowiązywania. W związku z tym naprawy i wymiana części nie przedłużają pierwotnego okresu gwarancji. Okres gwarancji rozpoczyna się od dnia zakupu produktu (data widniejąca na dowodzie zakupu, paragonie lub fakturze).

2. TERMIN USTAWOWY
ADEO SERVICES zobowiązuje się do zagwarantowania zgodności rzeczy z umową. Odpowiada także za wady ukryte. Jest to zgodne z przepisami prawa wymienionymi niżej. Jednocześnie nic nie stoi na przeszkodzie, aby udzielić szerszych gwarancji niż wymagane ustawowo.
„Ustawowa gwarancja zgodności" (fragment Kodeksu konsumenckiego)
Art. L. 211-4. „Sprzedawca jest zobowiązany do dostarczenia rzeczy zgodnej z umową i odpowiada za niezgodności występujące w momencie dostawy. Odpowiada także za niezgodności wynikające z opakowania, instrukcji montażu lub instalacji, jeśli był do niej zobowiązany
umową lub wykonał ją na własną odpowiedzialność".
Art. L. 211-12. „Zgłoszenia niezgodności należy dokonać w ciągu dwóch lat liczonych od daty dostarczenia rzeczy".
Art. L. 211-5. „Dla zachowania zgodności umowy rzecz musi:
1. Nadawać się do użytkowania, którego można się zwykle spodziewać po podobnych produktach, a w danym przypadku:
- odpowiadać opisowi podanemu przez sprzedawcę i mieć cechy, które sprzedawca przedstawił kupującemu w formie próbki lub modelu;
- mieć cechy, których kupujący może się słusznie spodziewać w związku z publicznymi deklaracjami sprzedawcy, producenta lub jego przedstawiciela, w szczególności w reklamach i na etykietach;
2. Lub mieć cechy określone wspólnie przez strony, lub nadawać się do specyficznego użycia oczekiwanego przez kupującego, o którym poinformował on sprzedawcę, który je zaakceptował".
„Rękojmia za wady rzeczy sprzedanej" (fragment Kodeksu konsumenckiego)
Art. 1641. „Sprzedawca udziela rękojmi za wady ukryte sprzedanej rzeczy,
które uniemożliwiają użytkowanie zgodnie z przeznaczeniem, lub które tak ograniczają możliwości użytkowania, że kupujący nie kupiłby jej lub kupiłby ją za niższą cenę, gdyby o nich wiedział".
Art. 1648. „Kupujący powinien zgłosić wady w ciągu dwóch lat od dnia wykrycia wady.

3. GWARANCJA HANDLOWA.
Produkty ARTENS są projektowane zgodnie z najwyższymi standardami jakości dla produktów przeznaczonych na rynek konsumencki. Niniejsza gwarancja obejmuje wszystkie wady materiałowe i produkcyjne: brakujące części i komponenty, jak również uszkodzenia powstałe podczas normalnego użytkowania. Naprawy i wymiana części nie przedłużają pierwotnego okresu gwarancji. Użytkownik musi być w stanie udokumentować zakup tego produktu i podać datę zakupu. Zakres gwarancji ograniczony jest do wartości produktu.

4. SPOSOBY ZASTOSOWANIA GWARANCJI HANDLOWEJ
Gwarancja obejmuje wszystkie problemy napotkane podczas użytkowania produktu we wszystkich przypadkach przewidzianych i nie wykluczonych w gwarancji handlowej w okresie obowiązywania gwarancji.
Aby produkt podlegał umowie gwarancyjnej musi być zainstalowany zgodnie z obowiązującymi normami i nie może być użytkowany w niewłaściwy sposób, jak:
- niewystarczająca lub niezgodna z wymogami konserwacja
- uderzenie, uszkodzenie lub niewłaściwe używanie;
- Tylko do zastosowania domowego.

UWAGA:
- Lista ta nie jest wyczerpująca. Aby poznać listę incydentów „mogących powodować odpowiedzialność z tytułu udzielonej gwarancji" oraz „wyłączających gwarancję" należy zapoznać się z rozdziałem „Gwarancja i incydenty".
- Gwarancja jest ograniczona do naprawy lub wymiany części uznanej za wadliwą lub odpowiedzialną za wadliwe działanie urządzenia, na identyczną część (części ruchome i/lub materiały eksploatacyjne objęte gwarancją w okresie 10 lat) lub do wymiany produktu.
-