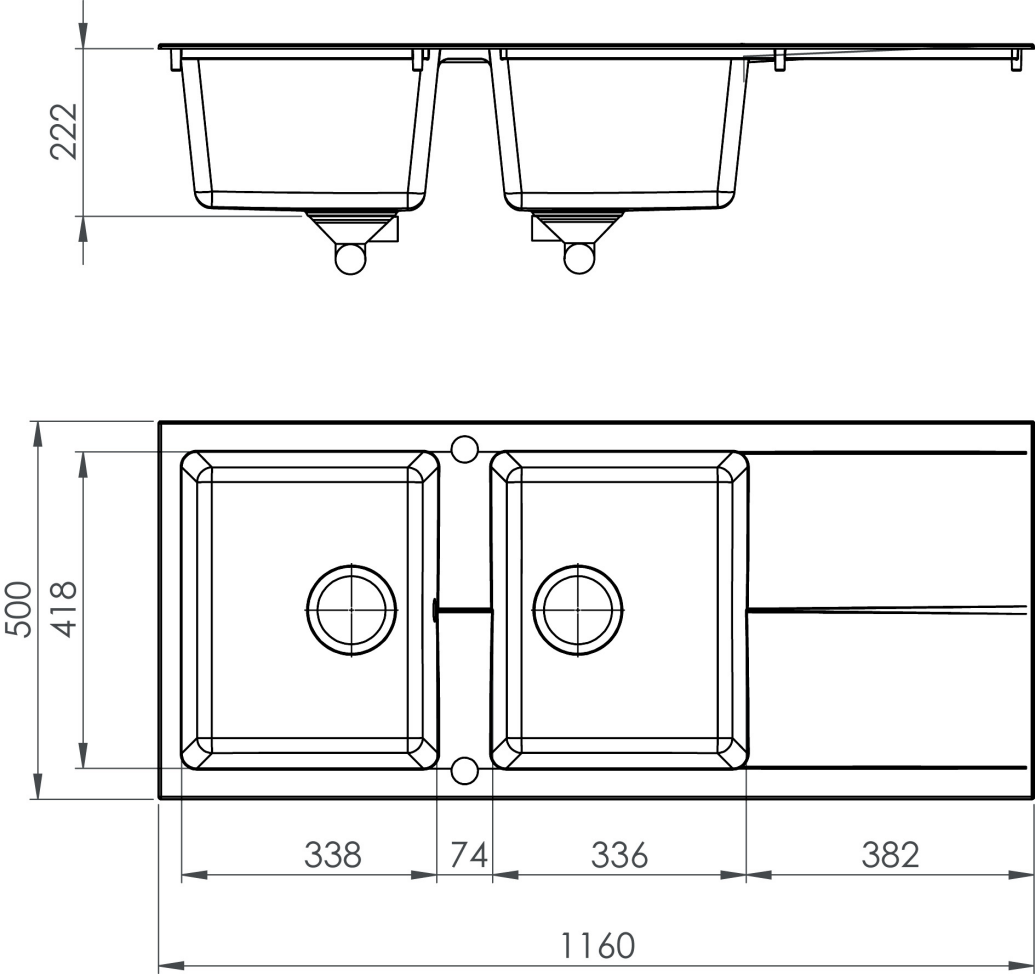
222
500
418
338
74
336
382
1160