REF 91334

rue Radio-Londres
33130 BEGLES

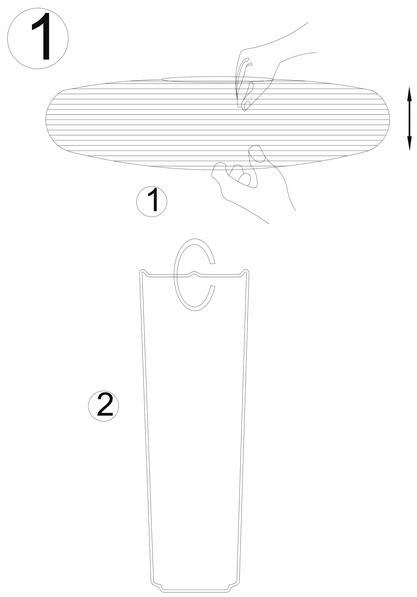

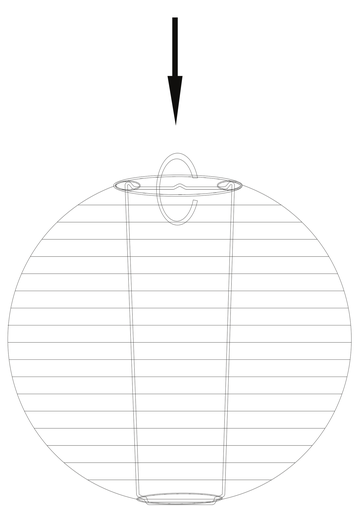

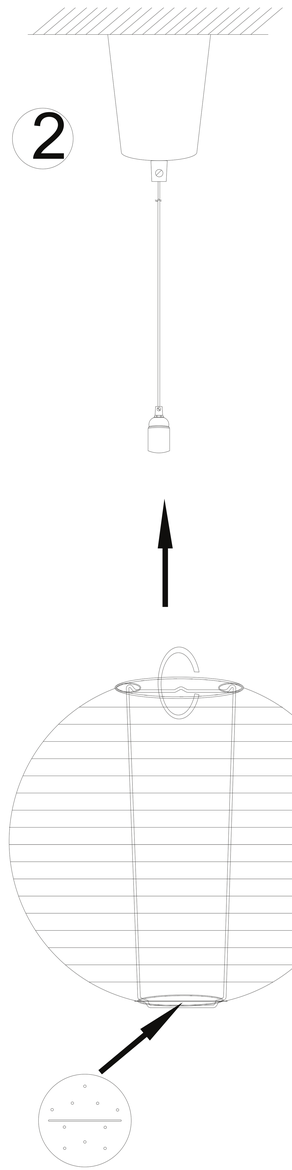

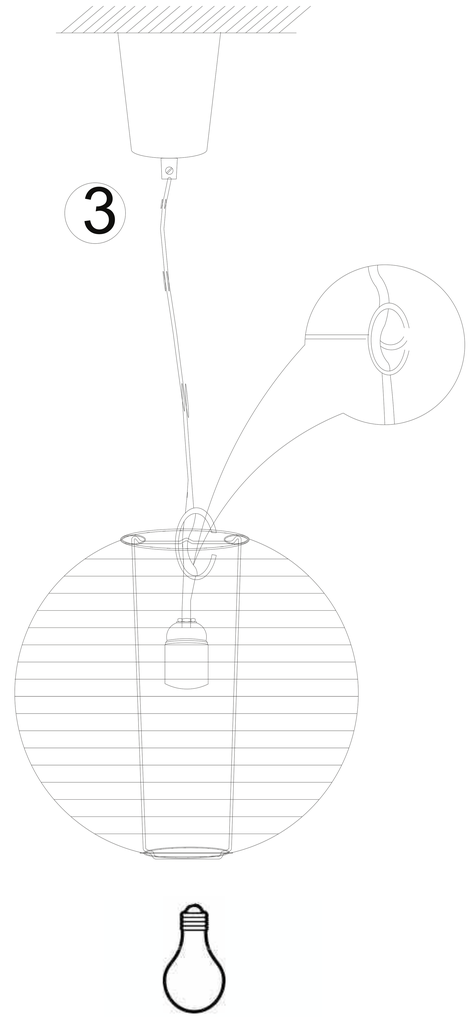
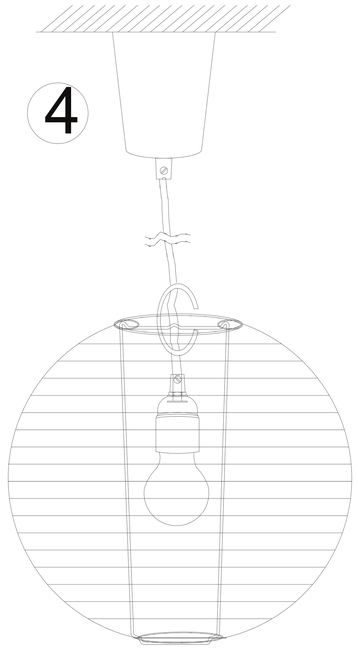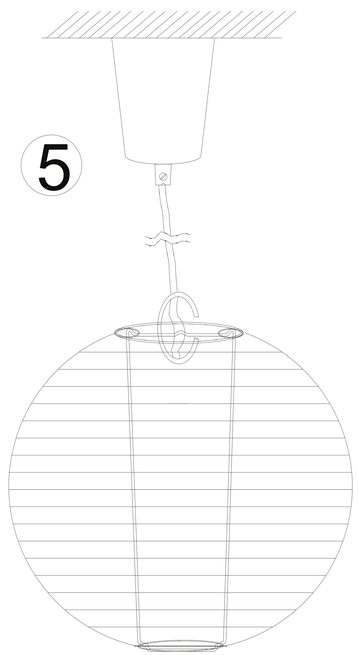
E27 / 15W MAX