

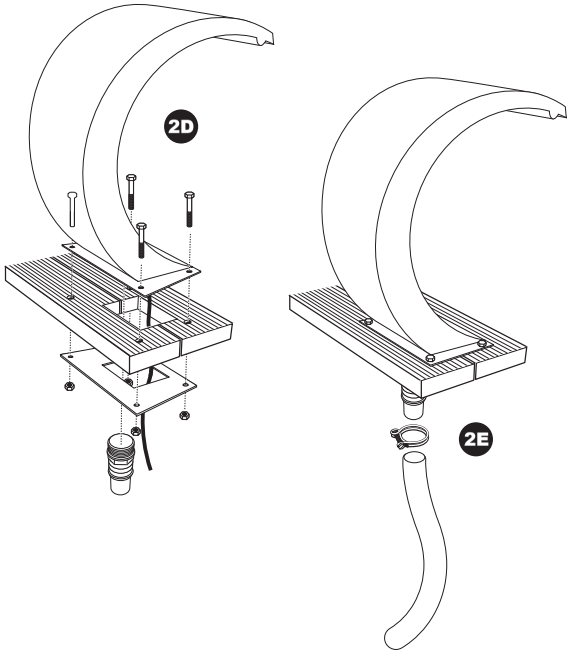

F

Outside Living Industries France
17, rue de la Baignerie
59000 Lille
Ø 0033 - (0) 320.17.93.93
FAX 0033 - (0) 320.17.93.94

NL

Outside Living Industries Nederland B.V.
Berenkoog 87
1822 BN Alkmaar
Ø 0031 - (0) 72 5671 604
FAX 0031 - (0) 72 5671 673

D **A**

Ubbink Garten GmbH
Eduard-Suling-Straße 17
28217 Bremen
Ø 0049 - (0)421-38693-920
FAX 0049 - (0)421-38693-919

B

Outside Living Industries Belux BVNR
Wondelgemkaai 10
9000 Gent
Ø 0032 - (0)9254.45.45
FAX 0032 - (0)9254.45.40

UK

Apollo Gardening Ltd.
Apollo House, Neepsend Lane
Sheffield S3 8AU, England
Ø 0044 - (0)1142-215555
FAX 0044 - (0)1142-213444