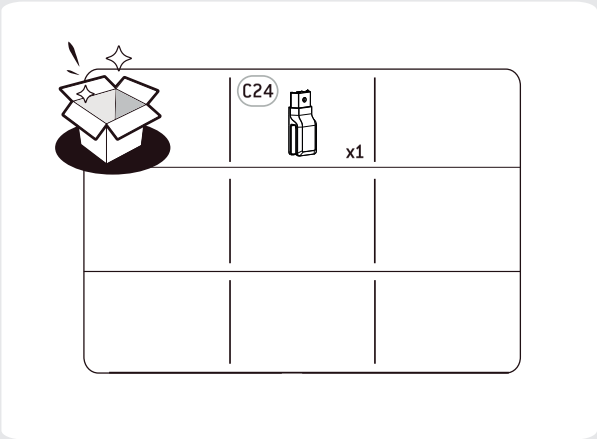

NEO
CEILLING CONNECTOR

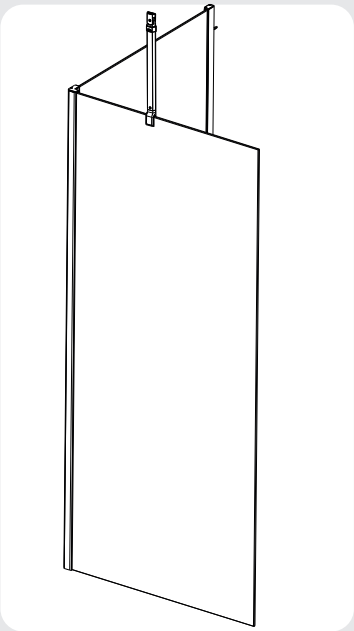

* Garantie de 10 ans / Garantía de 10 años / Garantia de 10 anos / 10 anni di garanzia / Εγγύηση 10 ετών / 10 lat gwarancji / Гарантия от 10 лет / арантія від 10 років / 10 ani de garanție / 10 year warranty

Made in SPAIN

ADEO Services - 135 Rue Sadi Carnot - CS 00001
59790 RONCHIN - France

UA ТОВ «Леруа Мерлен Україна»,
вул. Полярна 17а, м. Київ 04201, Україна

081528031

FR Manuel d'Instructions
ES Manual de Instrucciones
PT Manual de Instruções
IT Manuale di Istruzioni
EL Εγχειρίδιο Οδηγιών
PL Instrukcją Obsługi
RU Руководства по Эксплуатации
KZ Пайдаланушы Нұсқаулығы
UA Інструкція З Експлуатації
RO Manual de Instrucțiuni
BR Manual de Instruções
EN Instructions Manual

2020/03-V02

Traduction de la version originale du mode d'emploi / Traducción de las Instrucciones originales / Tradução das Instruções Originais / Traduzione delle istruzioni originali / Μετάφραση πωνπρωτότυπωνοδηγιών / Tłumaczenie instrukcji oryginalnej / Перевод оригинала инструкции/ Түпнұсқа нұсқаулар / Переклад оригінальної інструкції / Traducerea instrucțiunilor originale / Tradução das Instruções Originais / Original Instructions

1

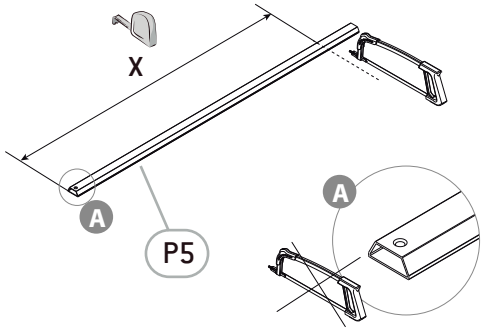

2

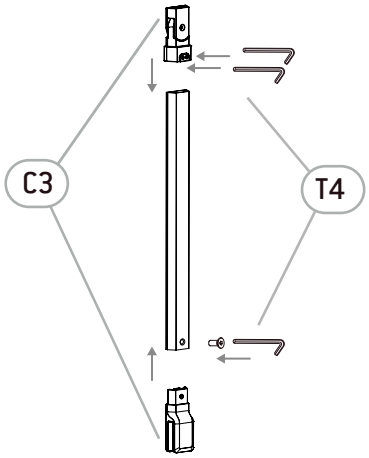

3

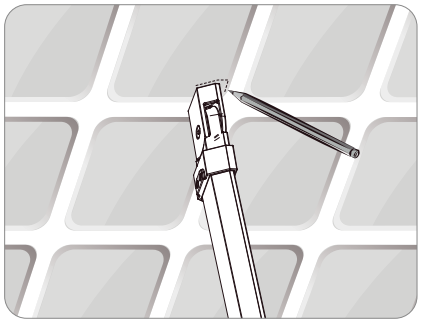

4

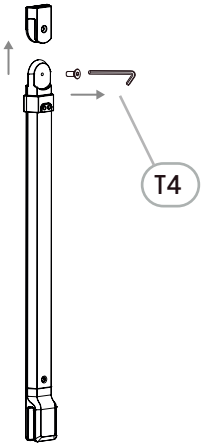

5

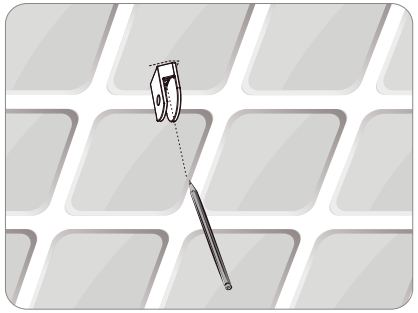

6

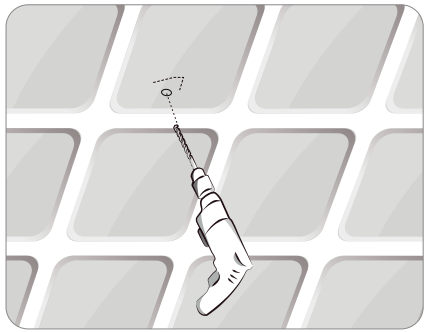

7

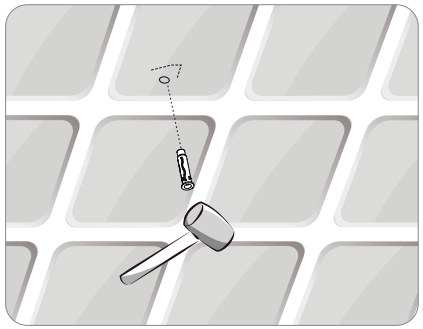

8

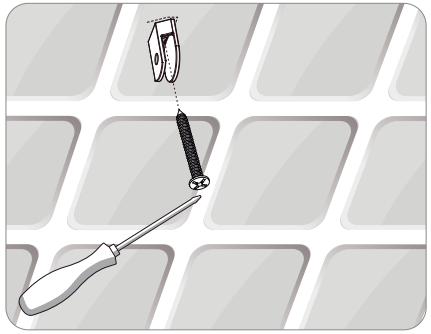

9

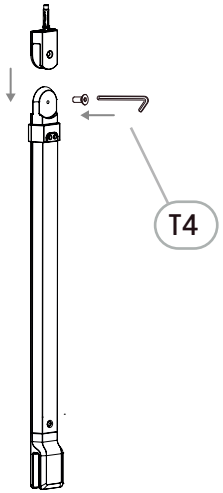
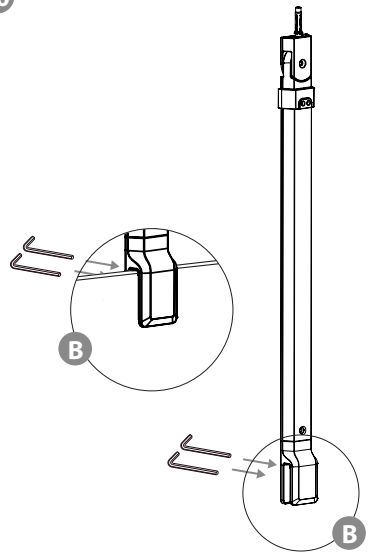
10