Ref LM	EAN	Code article	Désignation
82372937	3391920071607	P/VRRM21/15AB	VOLET ROULANT ALU RADIO 21X15

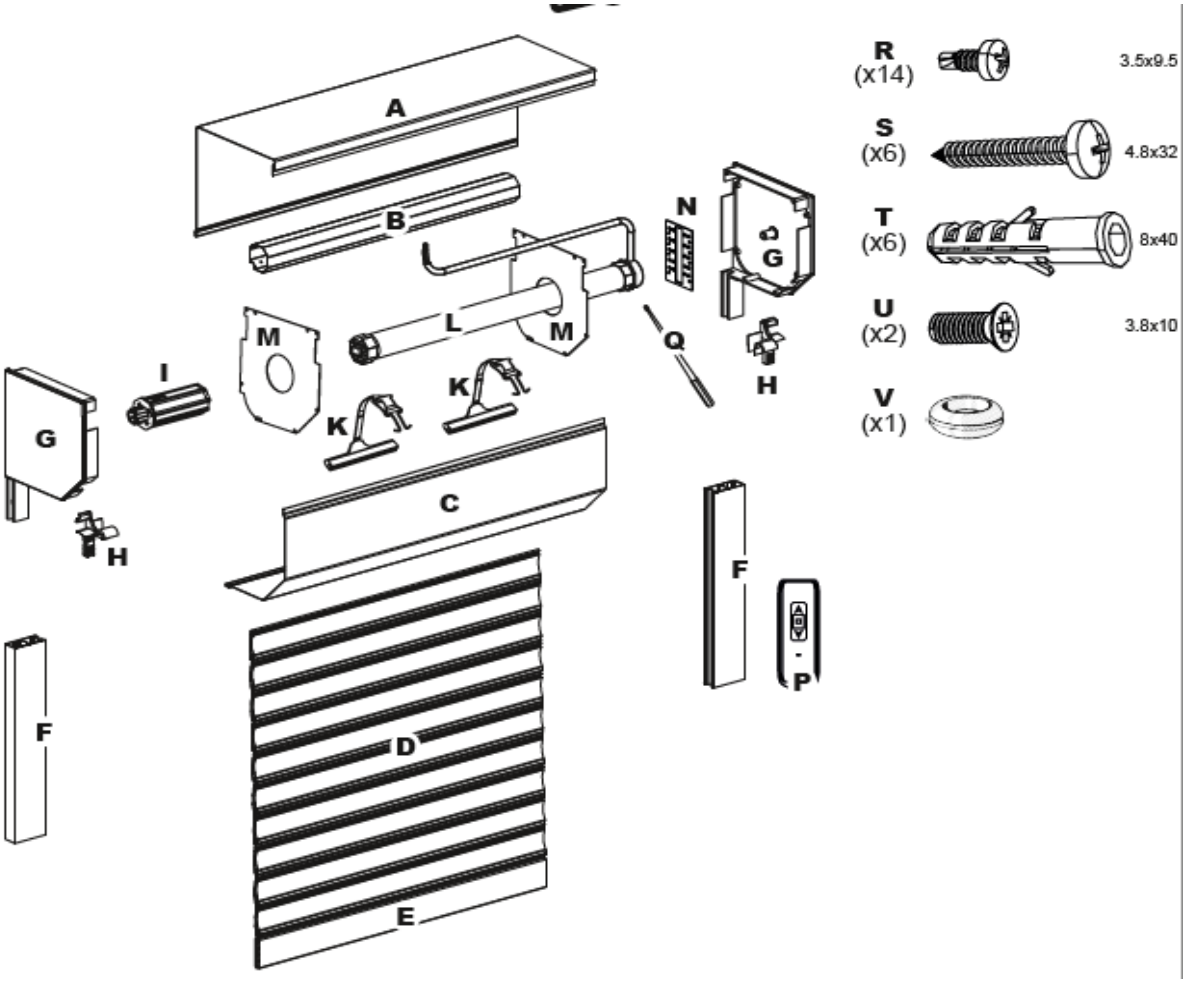

N°	Référence	Quantité	Désignation
A	A1/COF165S9STD	1	COFFRE 165 SUP 90° BLANC
B	P/TUBE-F3840-6,8/G00	1	AXE OCTO 40
C	A1/COF165I45STD	1	COFFRE 165 BLC INF 45°
D	A1/LA39AASTD	52	LAME ALU 39mm AJOUREE BLC
E	A1/LFKE	1	LAME FINALE ECO BLC
F	A1/COUL	2	COULISSE BLANCHE
G	Q1/CONS165	1	CONSOLE 165 45° BLANCHE - LA PAIRE
H	E1/TB	1	TULIPE BLANCHE - LA PAIRE
I	E9/EMBOCTO40DEP	1	EMBOUT OCTOGONAL 40
K	E1/ATSPVC	3	ATTACHE TABLIER
L	E0/MOT10NMR/WAVEN	1	MOTEUR RADIO MECA 10NM
M	E0/CP165QRDS	2	CONTRE PLAQUE 165 1/4 ROND SECABLE
N	E0/PM	1	PLAQUE MOTEUR
P	P/TELINDIWAVEN	1	TELECOMMANDE 1 CANAL
R	F0/VISAU3,5X9,5	14	VIS AUTOFOREUSE 3.5 X 9.5MM
S	F0/VISTOLE10X32	6	VIS TOLE 4.8 X 32 TBC
T	F2/CHEN8X40	6	CHEVILLE 8 X 40MM
U	F0/VIS3.8X10TC	2	VIS SUPPORT MOTEUR 3.8 X 10
V	E9/PFVC	1	PASSE FILS