Farelek

Louisiane

FR *Ventilateur de bureau (Notice originale)*

EN *Office fan (Original manual translation)*

DE *Büroventilator (Übersetzung aus dem Original-Anleitung)*

ES *Ventilador de mesa (Traduccion del manual de instrucciones originale)*

IT *Ventilatore da ufficio (Traduzione dell'avvertenza originale)*

PT *Ventilador de mesa (Tradução do livro de instruções original)*

NL *Bureau ventilator (Vertaling van de originele instructies)*

EL επιτραπέζιος (Μετάφραση από τις πρωτότυπες οδηγίες)

PL *Wentylator sufitowy (Tłumaczenie z oryginalnej instrukcji)*

FI *Toimistotuuletin (Käännös alkuperäisestä ohjeet)*

SV *Kontorsfläkt (Översättning från originalinstruktioner)*

BU **Вентилатор за маса** (Превод на оригиналнита инструкция)

DA *Bordventilator (Oversættelse fra oprindelige brugsanvisning)*

RO *Ventilator de plafon (Traducere din instrucțiunile originale)*

RU Офисный вентилятор (Перевод с оригинальной инструкции)

TU *Ofis vantilatörü (Orijinal talimatlar çeviri)*

CS *Kancelárský ventilátor (Překlad z originálního návodu)*

SK *Kancelársky ventilátor (Preklad z originálneho návodu)*

HE הביתכ וחלושל ררוואמ (תוירוקמ תוארוהמ סוגרת)

AR مِرْوحة تهوية للمكتب. (الترجمة من التعليمات الأصلية)

HU *Irodai ventilátor (Fordítás az eredeti utasítások)*

SL *Namizni ventilator (Prevod iz izvirnih navodil)*

ET *Kontoriventilaator (Tõlge originaal juhiseid)*

LV *Biuro ventiliatorius (Tulkojumā no instrukcijas oriģinālvalodā)*

LT *Galda ventilators (Vertimas iš originalių instrukcijas)*

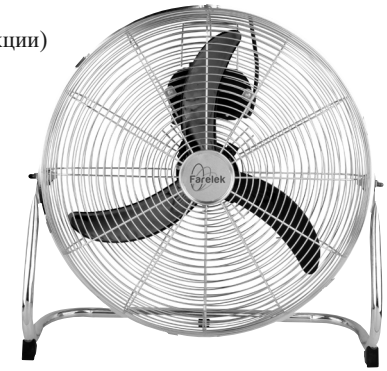

© FAR GROUP EUROPE

112052-3-K-20190927

www.fartools.com

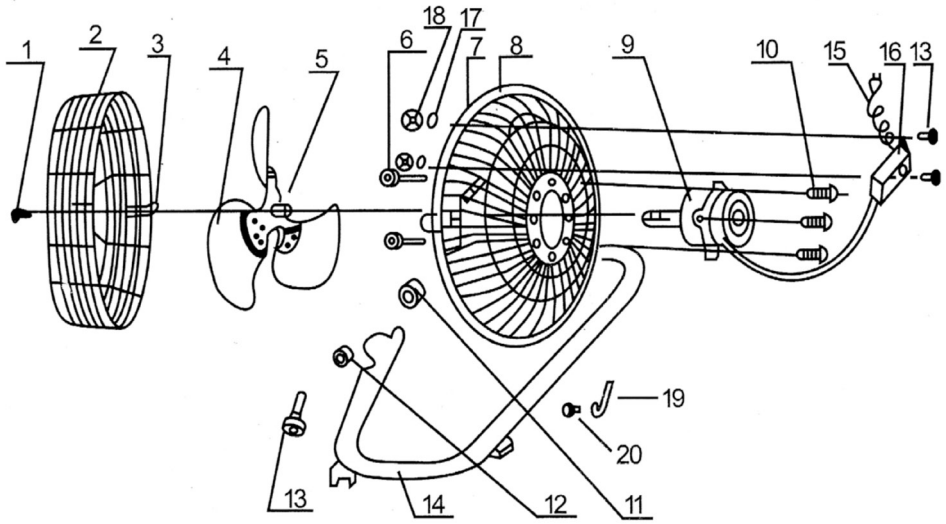
1
2
3
4
5
6
18
17
7
8
9
10
15
16
13
19
20
13
14
12
11

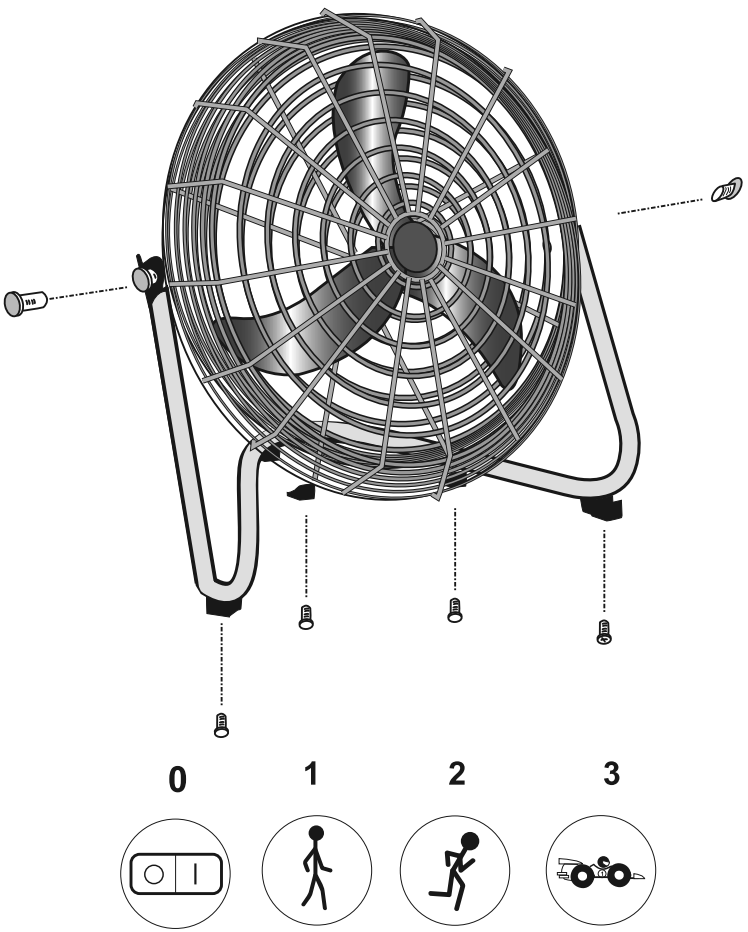
0
1
2
3

	Tension et fréquence assignée: Nominal frequency and power: Spannung und Frequenz: Tensión y frecuencia fijada: Tensione e frequenza assegnata: Tensão e frequência fixa: Aangewezen spanning en frequentie: Ονομαστική τάση και συχνότητα: Napięcie i częstotliwość przydzielona: Jännite ja määrätty taajuus: Angiven spänning och frekvens: Anført spænding og frekvens: Tensiune şi frecvenţă de lucru:	**Заданное напряжение и частота**: Tahsis gerilimi ve frekansı: Stanovené napětí a frekvence: Stanovené napätie a frekvencia: מתח ותדר מוקצב. الفلطية والذبذبة المبرمجة. Névleges feszültség és frekvencia: Napetost in določena frekvenca: **Консумирано напрежение и честота :** **Määratud pinge ja sagedus** **Nustatyta įtampa ir dažnis** **Noteiktais spriegums un frekvence.**	**230 V ~ 50 Hz**
	Vitesse à vide: No-load speed: Drehzahl unbelastet: Velocidad vacía: Velocità a vuoto: Velocidade no vácuo: Leerlaufdrehzahl: Ταχύτητα στο κενό: Prędkość bez bciążenia: Tyhjäkäyntinopeus Tomgånghastighet: Hastighed i ubelastet tilstand: Viteza în gol:	**Скорость вращения на холостом ходу**: Boşalma hızı: Rychlost naprázdno: Rýchlosť pri chode naprázdno: מהירות ריק. السرعة على الفارغ. Üres sebesség: Prosti tek: **Скорост на празни обороти:** **Kiirus tühikäigul** **Tuščio prietaiso greitis** **Tukšgaitas ātrums**	**950 - 1100 - 1250 min^{-1}**
	Puissance assignée: Nominal power: Leerlaufdrehzahl: Potencia fijada: Potenza assegnata: Potência assinada: Onbelast toerental: Ονομαστικ'η ισχύς : Prędkość na biegu jałowym: Teho: Angiven effekt: Anført styrke: Putere de lucru:	**Заданная мощность**: Tahsis edilen güç: Stanovený příkon: Predpísaný výkon: כוח מוקצב. القدرة المبرمجة. Névleges teljesítmény : Določena jakost: **Консумирана мощност:** **Määratud võimsus.** **Nustatyta galia** **Noteiktā jauda**	**80 W**
			**45 cm**

CE	Conformité européenne Conforms to EC standards : CE-Konformität : Cumple con las directivas CE : Conforme alle norme CE : Conforme às normas CE : Voldoet aan de EG-normen : Σ'υμφωνο με τα πρ'οτυττα Zgodność z normami CE : EU-standardien mukainen : EU-standardien mukainen : Overholder EU standarderne : Conform cu normele europene:	**соответствие европейским стандартам**: Avrupa uygunluk : evropská shoda : európska dohoda : התאמה לתקניםהאירופיים مطابق للمواصفات الأوروبية. evropska ustreznost : európai megfelelőség : **Съответствие с европейските норми :** **Euroopa Liidu vastavusmärk** **Europinių normų atitikima** **Atbilstība Eiropas standartiem**	✕

⚠	Danger : Danger : Gefahr : Peligro : Pericolo : Perigo : Gevaar : Κιιΐυοζ : Niebezpieczńestwo : Vaara : Fara : Fare : Pericol :	**Опасно** : Tehlike : Nebezpečí : Nebezpečenstvo : סכנה. خطر. Veszély : Nevarnost: **Опасност :** **Oht** **Pavojus** **Bīstamība**	✕

	Lire les instructions avant usage : Read the instructions before use : Vor Einsatz des Geräts Anweisung lesen : Léase las instrucciones antes de usar : Leggere le istruzioni prima dell'uso : Ler as instruções antes da utilização : Lees voor het gebruik de instructies : Διαβάστε τιζ οΐηνιεζ χρήσηζ : Zapoznać sięz instrukcją przed użyciem : Lue ohjeet ennen käyttöä : Läs anvisningarna före användning : læs instruktionerne før brug Înainte de utilizare, cititi instructiunile :	**Внимательно прочитайте следующие инструкции** : Kullanmadan talimatlari okuyunuz : Pozorně si přečtěte následující pokyny : Pred použitím si precítajte pokyny : זרם חילופי اقرأ التعليمات قبل الاستخدام. használat elott olvassuk el az utasítást : Pred uporabo preberite ustrezna navodila : **Прочетете указанията за употреба :** **Enne kasutamist lugege instruktsiooni** **Prieš naudojimą perskaityti instrukciją** **izlasīt instrukcijas pirms lietošanas**	✕

IP XO		✕

	Soumis à recyclage Subjected to recycling Sujeto a reciclaje Sottoposti a riciclaggio Sujeitos à reciclagem Não deite no lixo : Niet wegwerpen : Μην την πετάτε : Nie wyrzucac : Älä heitä pois luontoon : Batteriet får inte kastas : Bortkast det ikke: Nu le auncati :	Не выбрасывайте в мусорный ящик Atmayiniz : Nevyhazujte je do bežného odpadu : Neodhadzovat : אין לזרוק סוללות فلا ترموها بلنذا في القمامة. ne mečite1 Ne odvržite ga/jih vstran : Не го изхвърляйте : Ärge visake seda minema : Nemėtykite : Nemest :	X

FR-Recyclage des déchets:
Les outils, accessoires et leur emballages doivent suivre une voie de recyclage adaptée. Conformément aux directives Européenne 2012/19/UE et 2006/66/CE, les composants d'un produit doivent être séparés, collectés, recyclés ou éliminés en conformité avec les réglementations environnementales en vigueur. Les appareils, batteries, piles, huiles, emballages devront être déposés dans les systèmes d'élimination des déchets spéciaux tels que déchetteries. Renseignez vous auprès de votre commune pour connaître l'organisme le plus proche à même de retraiter ou de collecter ces déchets.

NL-Waste Recycling:
Gereedschappen, accessoires en de verpakking moet een recycling traject aangepast volgen. Overeenstemming met de Europese Richtlijnen 2012/19/UE en 2006/66/CE, de onderdelen van een product moet worden gescheiden, verzameld, gerecycleerd of verwijderd in overeenstemming met de milieuvoorschriften. Apparaten, batterijen, olie, moet de verpakking worden gedeponeerd in de verwijdering van gevaarlijke afvalstoffen, zoals afvalverwerking systemen. Informeer bij uw gemeente naar de dichtstbijzijnde staat om opnieuw te verwerken of te verzamelen het afval lichaam te vinden.

EN-Waste recycling:
The tools, accessories and their packaging must use an appropriate recycling channel. In compliance with European Directives 2012/19/UE and 2006/66/CE, a product's components must be separated, collected, recycled or eliminated in accordance with the environmental regulations in force. The appliance, batteries, oils and packaging must be deposited in the special waste elimination systems such as the waste collection centres. Ask your commune for information on the nearest organisation in a position to reprocess or collect this waste

ES-Reciclado de los residuos:
Las herramientas, los accesorios y los envases tienen que seguir la vía de reciclaje adecuada. En virtud de las directivas europeas 2012/19/UE y 2006/66/CE, los componentes de un producto deben separarse, recogerse, reciclarse o eliminarse de acuerdo con las reglamentaciones medioambientales vigentes. Los aparatos, baterías, pilas, aceites, envases deberán llevarse a los centros de eliminación de residuos especiales tales como los ecoparques. Pedir información al municipio par conocer el centro más cercano apto para reciclar o recoger dichos residuos.

IT-Riciclaggio dei rifiuti:
Gli apparecchi, i loro accessori ed imballaggi devono essere sottoposti ad un processo di riciclaggio appropriato. In conformità con le direttive europee 2012/19/UE e 2006/66/CE, i componenti di un prodotto devono essere separati, raccolti, riciclati o smaltiti in conformità con le normative ambientali in vigore. Gli apparecchi, le batterie, le pile, gli oli, gli imballaggi dovranno essere conferiti nei sistemi di smaltimento dei rifiuti speciali come le isole ecologiche. Informarsi presso il proprio comune per sapere qual è l'ente più vicino in grado di fare il trattamento o la raccolta differenziata di questi rifiuti

PT-Reciclagem do lixo:
As ferramentas, acessórios e suas embalagens devem seguir um canal de reciclagem adaptado. Conformemente às diretivas europeias 2012/19/UE e 2006/66/CE, os componentes de um produto devem ser separados, recolhidos, reciclados ou eliminados de acordo com as regulamentações ambientais em vigor. Os aparelhos, baterias, pilhas, óleos e embalagens deverão ser depositados nos sistemas de eliminação de detritos especiais, tais como unidades de triagem de detritos. Informar-se junto ao seu concelho municipal para conhecer o órgão mais próximo habilitado a evacuar ou recolher estes detritos.

	Recyclable, soumis au tri sélectif Recyclable, subject to recycling Recyclingfähige, unterliegen Recycling Reciclables, sujetos a reciclaje Riciclabili, soggetti a riciclaggio Recicláveis, sujeito à reciclagem Recycleerbare, onderworpen aan recycling Ανακυκλώσιμες συσκευασίες που υπόκεινται σε κύκλωση Opakowanie nadaje się do recyklingu podlegają recyklingu Kierrätettävien pakkausten kohteena kierrätys Återvinningsbara förpackningar omfattas återvinning **Рециклиращи се опаковки подлежат на рециклиране** Genanvendelig underlagt genbrug	Reciclabile sub rezerva reciclare **Повторно упаковка подлежит вторичной переработке** Geri dönüşüm Geri dönüştürülebilir ambalaj konusu Recyklovatelné podléhající recyklaci Recyklovateľné podliehajúce recykláciu רוזחמל רוזחמל הזיראה אשונ ةداعإلا قادلا لالخ نم ضيوبتلا ةداعإ لالخ نم ةلباقلا تاوبعلا Újrahasznosítható csomagolás alá újrahasznosítás Reciklirati predmet recikliranje Pakendite suhtes ringlussevõtu Pārstrādājams iepakojums otrreizējai pārstrādei Perdirbamų taikomos perdirbimo	X

Plaques signalétiques - naamplaatjes - placas de identificación - placas de identificação - targhette - machine labels

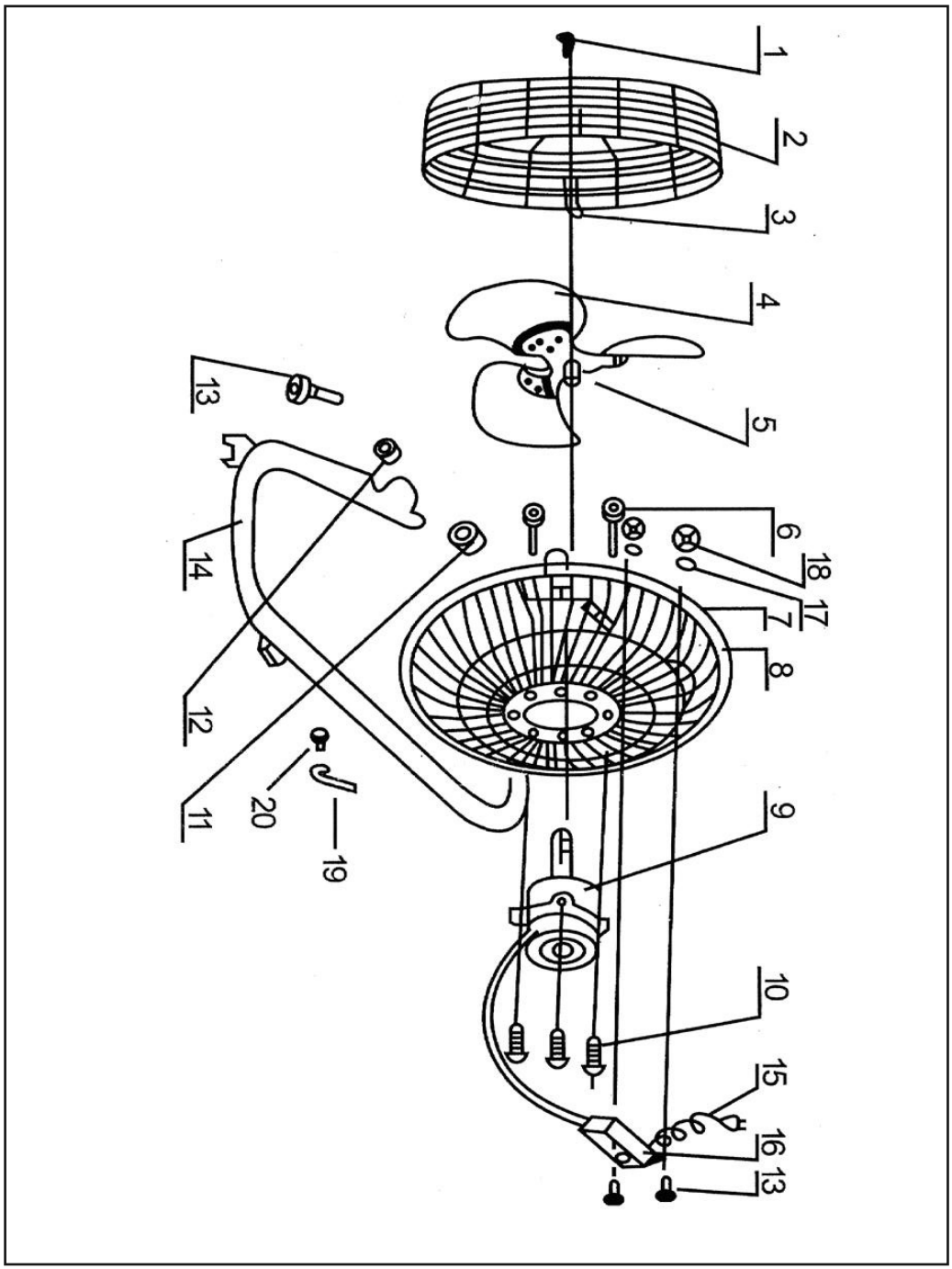

Plaques signalétiques - naamplaatjes - placas de identificación - placas de identificação - targhette - machine labels



DECLARATION DE CONFORMITE
VERKLARING VAN OVEREENSTEMMING
DECLARACION DE CONFORMIDAD
DICHIARAZIONE DI CONFORMITA
KONFORMITÄSERKLÄRUNG
DECLARATION CONFORMITY
DECLARAÇÃO DE CONFORMIDADE
DEKLARACJA ZGODNOSCI Z NORMAMI
OM ÖVERENSSTÄMMELSE
VAATIMUSTENMUKAISUUSVAKUUTUS
Overensstemmelseserklæring
Δήλωση συμμόρφωσηζσυμμόρφωσηζ

Declarație de conformitate
Vyhlásenie zhody
Декларация соответствия
הצהרת תואמו ת
UYGUNLUK BEYANI
التصريح بالمطابق ة
Prohlášení shody
Egyezőségi nyilatkozat
Декларация за съответствие с нормите
Izjava o skladnosti
DEKLARĀCIJA
ATITIKTIES DEKLARACIJA
KINNITUS

Le soussigné,
Ondergetekende,
Der Unterzeichner,
O abaixo assinado,
Undertecknad,
Долуподписаният
Undertegnede
Subsemnatul,
Я, нижеподписавшийся,
Imzalayan,
Níže podepsaný,
Toliau pasirašęs

Personne autorisée à constituer le dossier technique :
Christophe HUREL

FAR GROUP EUROPE
192, Avenue Yves Farge
37700 Saint-Pierre-des-Corps
FRANCE

El suscrito,
Il sottoscritto,
The undersigned,
Ninej podpisany
Allekirjoittanut,
Ουττογεγραμμένοζ
Nižšie podpísaný
החתום מטה,
الموقع أدناه
Alulírott,
Podpisani,
Apakšā parakstījies
allakirjutanu

Déclare par la présente que,
Verklaart hiermede dat,
Erklärt hiermit daß,
Declara pela presente que,
Förklarar härmed att
Заявява с настоящото
erklærer hermed, at
Declar prin prezenta că,
настоящим подтверждаю, что
Mevcut belgeyle beyan ediliyor ki,
tímto prohlašuje, že,
Pareiškia, kad,

Declara por la presente, que,
Dichiare che,
Declares that,
OŐwiadcza niniejszym, ŋe
Ilmoitetaan täten että,
Δηλώνει με την Παραύσα
týmto vyhlasuje, že
מצהיר בזה כי
يصرح بإستمارة على ذلك
kijelentem, hogy a készülék Izjavlja da,
Pareiškia, kad,
Ar šo apliecina, ka,
Kinnitab, et

Fan / Ventilateur / Ventilator /Ventilador / Ventilatore / Ventilador / Ventilator / Auemisthrax / Wentylator / Flakt / Tuuletin / **вентилатор /** ventilator / Ventilator / **Потолочный вентилятор /** tavan vantilatörü / Stropní ventilátor / Stropný ventilátor / הרקת ראמ / فَيفْق قيومت ةحوْرم / Plafonventilátor / Stropni ventilator /
kontoriventilaator / Biuro ventiliatorius / galda ventilators

code

FARELEK / Louisiane / 112052 / FE-45A

Est conforme et satisfait aux directives et normes CE,
In overeenstemming is met en Voldoet aan EG richtlijnen,
Den folgenden EU-Bestimmungen entspricht,
Respeita e está em conformidade com as normas CE,
Överensstämmer med och uppfyller EG-standarder,
Съответства и отговаря европейските норми
er i overensstemmelse med og overholder EU standarderne
Este conform şi satisface normele CE
полностью соответствует и удовлетворяет требованиям стандартов ЕС
CE şartlara uygundur,
odpovídá normám ES.
Atitinka ir atitinka EB direktyvas ir standartus,

Cumple con la directivas de la CE,
È conforme alle direttive CEE,
Complies with the EEC directives and standards,
Odpowiada normom UE,
Täyttää EU-vaatimukset,
Είναι σύμμόρφωνο και ανταΠοκρίνεται ατα ΠρώτυΙα CE
zodpovedá normám ES.
מתאים ועונה לתקני CE
يأن الحاوز يطابق و يلبي مع يير ايع مجموعة الدول الأوروبية
kielégíti a CE szabványok elörásait.
Je v skladu z in izpolnjuje norme Evropske skupnosti.
Atbilst un atbilst EK direktīvas un standartus,
Vastab ja vastab EÜ direktiividele ja standarditele,

2011/65/EU 2014/30/EU 2014/35/EU 2015/863/EU

EN 60335-2-80:2003 + A1:2004 + A2:2009
EN 60335-1:2012 + A11:2014
EN 62233:2008

EN 55014-1:2017
EN 55014-2:2015,
EN 61000-3-2:2014,
EN 61000-3-3:2013.

Christophe HUREL,
Président Directeur Général
09/09/2019
Fait à Saint Pierre-des-Corps

FR. GARANTIE
Cet outil est garanti contractuellement contre tout vice de construction et de matière, à compter de la date de vente à l'utilisateur et sur simple présentation du ticket de caisse. La garantie consiste à remplacer les parties défaillantes. Cette garantie n'est pas applicable en cas d'exploitation non conforme aux normes de l'appareil, ni en cas de dommages causés par des interventions non autorisées ou par négligence de la part de l'acheteur. La garantie ne s'applique pas sur les dommages causés par une défaillance de l'outil.

DE. GARANTIE
Die Garantiezeit für dieses Gerät in bezug auf Konstruktions- und Materialfehler beträgt lt. Vertrag bei Vorlage des Kassenbons. Die Garantieleistung besteht im Ersatz schadhafter Teile. Die Garantie erlischt bei einen Einsatz des Geräts, der nicht normentsprechend ist, bei Schäden, die auf unsachgemäße Eingriffe zurückzuführen sind bzw. bei Nachlässigkeit seitens des Käufers. Die Garantie erstreckt sich nicht auf Schäden, die auf Fehlfunktionen des Geräts zurückzuführen sind.

IT. GARANZIA
Quest' attrezzo è garantito per contratto contro qualsiasi difetto di costruzione e di materia, a partire dalla data di vendita all' utente e su semplice presentazione dello scontrino. La garanzia consiste nel sostituire le parti difettose. Questa garanzia non è applicabile in caso di sfruttamento non conforme alle norme dell' apparecchio, né in caso di danni causati da interventi non autorizzati o da negligenza da parte dell' acquirente. La garanzia non si applica ai danni causati da un'avaria dell'attrezzo.

EN. GARANTEE
This tool is guaranteed, in writing, against any defect in manufacture or parts from the date of sale, upon simple presentation of the sales slip. The guarantee is limited to the replacement of faulty parts. This guarantee is not applicable in the event of usage which is not conform with the intended usage of the apparatus, nor in the event of damage caused by unauthorised servicing or negligence on behalf of the purchaser. This guarantee does not apply to any damage caused by the failure of this tool.

ES. GARANTIA
Esta herramienta se garantiza contractualmente contra todo defecto de construcción y materia, a partir de la fecha de venta a l' usuario y sobre simple presentación del recibo de caja. La garantía consiste en sustituir a las partes defectuosas. Esta garantía no es aplicable en caso de explotación no conforme a las normas del aparato, ni en caso de daños causados por intervenciones no autorizadas o por negligencia por parte del comprador. La garantía no se aplica sobre los daños causados por un fallo del herramienta.

NL. GARANTIE
Dit gereedschap heeft een garantie tegen constructiefouten en materiaaldefecten, die geldig is vanaf de aankoopdatum door de gebruiker, op vertoning van de kassabon. De garantie betreft de vervanging van de defecte onderdelen. Deze garantie is niet van toepassing indien het apparaat niet volgens de normen gebruikt is, noch in geval van schade veroorzaakt door oneigenlijk gebruik of nalatigheid van de koper. De garantie is niet van toepassing op schade voortvlriend uit een defect van het gereedschap.

PT. GARANTIA
Esta ferramenta tem uma garantia contratual contra qualquer defeito de construção e de material, a partir da data de venda ao utilizador e sobre simples apresentação do talão da caixa.. A garantia consiste em substituir as partes defeituosas. Esta garantia não é aplicável no caso de exploração não conforme às normas do aparelho, nem em caso de danos causados pelas intervenções não autorizadas ou por negligência da parte do comprador. A garantia não se aplica para os danos causados por uma falha da ferramenta.

EL. Εγγ′υηοη
Το εργαλε′ιο αυτ′ο φ′ερει συμβατικ′η εγγ′υηση για οΠοιοδ′ηΠοτε ελ′αττωμα κατασκευ‍ζ αΠ′ο την ημερομηυια Π′ωλησ‍ζ στο χρ′ησ‍τη. με αΠλ′η Προσκ′ομιση τ‍ζ αΠ′ο‴οειξ‍ζ αγορ′αζ. Η εγγ′υηση αΠοτελε′ιται απ′ο την αντικατ′αοταοη των ελαττωματικ′ων τμημ′ατων. Η Παρο′υσα εγγ′υηση οεν εφαρμ′οζεται σε Περ′ιΠωση χρ′ησ‍ζ μη σ′υμφωνη‍ζ με τα Πρ′οτυΠα τ‍ζ συσκεμ′η‍ζ. η σε Περ′ιΠτωση ζημι′α‍ζ Που Προκλ′ηΘηκε αΠ′ο μη εγκεκριμ′ενη εΠ′εμβαση ′η αΠ′ο αμ′ελεια του αγοραστ′η. Η εγγ′υηση ″οεν εφαρμ′οζεται στι‍ζ ζημι′ε‍ζ Που Προκαλο′υνται αΠ′ο βλ′αβη του εργαλε′ιου Σταυρο′ι κενο′υ Διαστημο−Παρ′εμβυσμα

PL. GWARANCJA
Narz´dzie jest obj´te gwarancjà na wszelkie wady konstrukcyjne i materia[]owe, liczàc od daty sprzeda˝y u˝ytkownikowi i po okazaniu paragonu kasowego. Gwarancjà obejmuje wymian´ cz´Âci wybrakowanych. Gwarancjà nie znajduje zastosowania w przypadku u˝ytkowania niezgodnego z normami urzàdzenia, ani w przypadku szkód spowodowanych dzia[]aniami niedozwolonymi lub zaniedbaniami ze strony nabywcy. Gwarancjà nie obejmuje szkód powsta[]ych z powodu upadku urzàdzenia.

SV. GARANTI
Detta verktyg har en avtalsenlig garanti mot konstruktions- och materialfel, från och med tidpunkten för användarens inköp och genom uppvisning av kassakvittot. Garantin består i att ersätta de bristfälliga delarna. Denna garanti gäller inte om användningen inte motsvarar apparatens standarder, inte heller vid skador som orsakas av ej tillåtna ingrepp eller på grund av köparens vårdslöshet. Garantin gäller inte förskador som orsakats av att verktyget fungerat bristfälligt.

FI. TAKUU
Tämän laitteen takuu on voimassa sopimuksenmukaisesti kattaen kaikki rakenne- ja materiaaliviat lukien ostopäivästä kassakuittia vastaan. Takuu sisältää viallisten osien korvaamisen. Takuu ei korvaa ohjeidenvastaista käyttöä eikä valtuuttamattomien henkilöiden käsittelystä tai ostajan huolimattomuudesta aiheutuneita vahinkoja. Takuu ei vastaa myöskään toimintahäiriöistä aiheutuneita vahinkoja.

BU. Гаранция
Този инструмент е под договорна гаранция срещу всякакъв дефект в изработката и използваните материали, считано от датата на продажба на потребителя и само срещу представяне на касовата бележка.Гаранционното обслужване се състои в замяна на дефектните части.Настоящата гаранция не е валидна когато апаратът се използва по начин, несъответстващ на стандарта за работа с него, както и в случай на щети, нанесени от неоторизирани лица, или вследствие на проявена небрежност от страна потребителя.
Гаранцията не покрива щети, произтекли вследствие на техническа неизправност на апарата.

DA. GARANTI
Dette værktøj er dækket af en garantikontrakt for konstruktions- og materialefejl, som gælder fra købsdatoen ved visning af kassebonen. Garantien består i at udskifte de defekte dele. Garantien dækker ikke fejl opstået som følge af anvendelse, som ikke overholder standarderne for apparatet, eller skader opstået ved ikke autoriserede indgreb eller sløsethed fra brugerens side. Garantien dækker ikke skader opstået, fordi værktøjet har svigtet.

RO. GARANȚIE
Acest aparat este garantat din punct de vedere contractual împotriva tuturor viciilor de construcție și de material, începând de la data vânzării lui către utilizator și la simpla prezentare a bonului de casă. Garanția constă în înlocuirea componentelor defecte. Această garanție nu se aplică în cazul exploatării în alt mod decât cel recomandat de normele aparatului și nici în caz de stricăciuni provocate de intervenții neautorizate sau prin neglijența cumpărătorului.Garanția nu se aplică asupra pagbelor cauzate de o defectare a aparatului.

RU. ГАРАНТИЯ
Данное изделие обладает имеющей силу контракта гарантией, покрывающей все возможные дефекты изготовления и материала. Гарантия вступает в силу с даты продажи изделия пользователю, для этого достаточно сохранить и предъявить полученный в кассе чек. Гарантия обязывает изготовителя заменить дефектные части изделия. В случае не соответствующего нормам использования изделия, несанкционированного демонтажа или ремонта или небрежного обращения действие гарантии прекращается. Гарантия не покрывает ущерба, возникшего в результате сбоев в работе изделия.

TU. GARANTİ
Bu araç, satış tarihinden itibaren, kullanıcının sadece vezne alındısını sunmasıyla tüm üretim ve malzeme hatasına karşı garantilidir. Garanti eksik olan kısımları değiştirmek içindir. Bu garanti aracın şartlarına uygun olmayan işleme durumunda, izin verilmeyen kullanımlardan kaynaklanan hasarlarda veya alıcının isteği durumunda uygulanmaz. Garanti malzemenin bir eksikliğinden meydana gelen bir zararda uygulanmaz.

CS. ZÁRUKA
Pro tento nástroj platí smluvní záruka na všechny výrobní a materiálové vady od data prodeje uživateli a na základě předložení pokladního bloku. Záruka spočívá ve výměně vadných částí. Tato záruka neplatí v případě použití přístroje, které neodpovídá normám, ani v případě škod způsobených nepovolenými zásahy nebo nedbalostí ze strany kupujícího. Záruka se nevztahuje na škody způsobené závadou nástroje.

SK. ZÁRUKA
Pre tento nástroj platí zmluvná záruka na všetky výrobné a materiálové chyby od dátumu predaja užívateľovi a na základe predloženia pokladničného bloku. Záruka spočíva vo výmene chybných častí. Táto záruka neplatí v prípade použitia prístroja, ktoré nezodpovedá normám, ani v prípade škôd spôsobených nepovolenými zásahmi alebo nedbalosťou zo strany kupujúceho. Záruka sa nevzťahuje na škody spôsobené poruchou nástroja

HE. אחריות
הי עלכלי זה חלה אחריות לפי חוזה מפני כל ליקוי בייצור או בחומר,החל מיום המכירה למשתמש עם הצגת חשבונית קופה. האחריות-משמעה החלף תחלקם הלקויים אחריות זו אינה חלה במקרה של שימוש במכשיר שאינו מתאים לתקנים ובמקרה של נזק שנגרם על ידי התערבויו תללא סמכות או על ידי רשלנות מאת הקונה. האחריות אינה חלה על נזק שנגרם על ידי תקלה בכלי.

AR. الضمان
دة مضمونة ع اقيا من أي عيب في التصنيع في المواد، إعتبارا من تاريخ البيع الى المستعمل وبناءا على مجرد تقديم بطاقةالشراء يتع ل ق الأجزاء الاطلة لا يلون هذا الضمان قابلا للتطبيق في حالة الإستخدام غير المطابق لمعايير الجهاز، ولا في حالة تعرضه لإتلافات إن هذه الع نات عن عمليات تدخل غير مرخصة أو في حالة الإهمال من قبل المشتري لا ينطبق الضمان على خلل الضمان الناتج عن الضرر فإي ستبدال

HU. GARANCIA
Erre a szerszámra szerződéses garanciát vállalunk bármilyen gyártási és anyaghiba felmerülése esetére, a fogyasztó részére történt eladás napjától számítva, a pénztári blokk egyszerű felmutatása ellenében. A garancia a hibás alkatrészek cseréjére terjed ki. Ez a garancia nem érvényes, ha a készüléket nem rendeltetésszerűen használták, sem illetéktelen beavatkozások, vagy a vásárló hanyagsága okozta károk esetén. A garancia nem fedezi azokat a károkat, melyeket a szerszám hibás működése okozott.

SL. GARANCIJA
To orodje je z garancijsko pogodbo zaščiteno proti vsem napakam v izdelavi in v sestavnem materialu od datuma prodaje naprej in ta velja ob predložitvi blagajniškega računa . Garancija velja za zamenjavo delov z napako. Ta garancija ne velja za uporabo orodja, ki ni v skladu z normami, predpisanimi za omenjeno orodje in za primere okvar, ki nastanejo zaradi nedovoljenih posegov na orodju ali zaradi malomarnega rokovanja kupca. Garancija ne velja za škodo, ki jo lahko povzroči okvara orodja.

ET. GARANTII :
See tööriist kuulub lepingu järgi garantiiremonti arvestades alates müümise päevast ja kassatšeki alusel kasutajale kõigi konstruktsiooni- ja materjalivigade puhul. Garantii seisneb defektsete osade väljavahetamises. See garantii ei kehti aparaadi normide ebatavalise eiramise puhul ega ostja poolt keelatud viisil kasutamisest või hooletussejätmisest tulenevate kahjude korral. Garantii ei kehti seadme defektidest põhjustatud kahjude puhul

LV. GARANTIJA :
Šis prietaisas yra užtikrinamas kaip itin geros kokybės, nuo jo pardavimo datos iki jo panaudojimo, ir jam yra suteikiamas garantinis talonas. Garantijos metu galima pakeisti atsiradusius trumplalaikius gedimus. Ši garantija netaikoma esant netinkamam naudojimui ar nesilaikant reikiam šio aparato vartojimo instrukcijų, tai pat pačiam pirkėjui jį sugadinus. Garantija taip pat netaikoma, prietaisą naudojant ne pagal paskirtį ir jį apgadinus

LT. GARANTIJA :
Šim darbarīkam ir līgumā noteikta garantija visiem defektiem, kas saistās ar konstrukciju un materiālu, sākot ar pārdošanas datumu, kad mašīnu pārdod lietotājam un vienkārši uzrādot kases čeku. Garantija iekļauj bojāto daļu nomaiņu. Šī garantija nav derīga, ja aparāts nav lietots saskaņā ar drošības noteikumiem, ne gadījumos ja bojājumi radušies nesankcionētas iejaukšanās gadījumā vai arī pircēja nolaidības dēļ. Garantija nav derīga , ja bojājumi radušies darbarīka defekta dēļ