inspire

5 YEARS GUARANTEE

Kilia

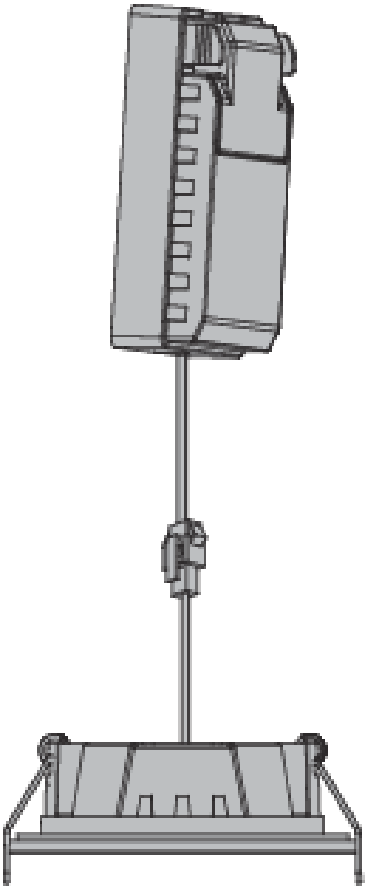

Model: GP9ACRZ40W / GP9ACRZ30W / GP9ACRZ40C / GPACRZ30C / GP9ACRZ40W-3 / GP9ACRZ30W-3 / GP9ACRZ40C-3 / GP9ACRZ30C-3

EAN CODE : 3276007199253 / 3276007199260 / 3276007199277 / 3276007199284 / 3276007199291 / 3276007199307 / 3276007199314 / 3276007199321

FR Manuel d'Instructions

ES Manual de Instrucciones

PT Manual de Instruções

IT Manuale di Istruzioni

EL Εγχειρίδιο Οδηγιών

PL Instrukcją Obsługi

UA Інструкція З Експлуатації

RO Manual de Instrucţiuni

EN Instructions Manual

找不到信息，
由业务工程
师提供订单

Traduction de la version originale du mode d'emploi / Traducción de las Instrucciones originales / Tradução das Instruções Originais / Traduzione delle istruzioni originali / Μετάφραση των πρωτότυπων οδηγιών / Tłumaczenie instrukcji oryginalnej / Переклад оригінальної інструкції / Traducere a instrucțiunilor originale / Original Instructions