Fabriqué depuis 01/2004

ECLATE CHRONO CX18 et 22 MANŒUVRE PAR MOTEUR FILAIRE OU RADIO

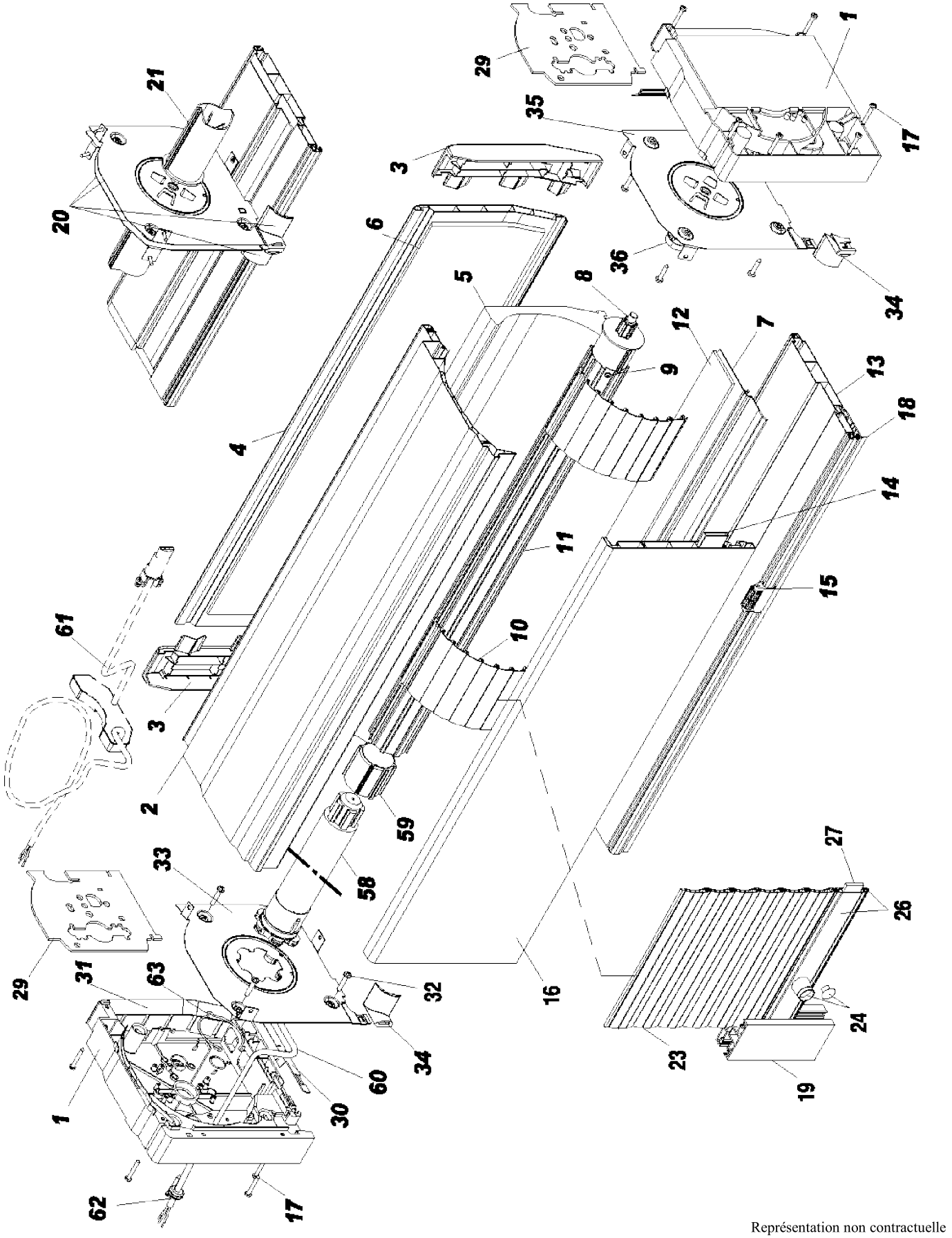

Représentation non contractuelle

NOMENCLATURE CHRONO CX 18 et 22 MANŒUVRE PAR MOTEUR FILAIRE OU RADIO

N°	Désignation	CX18	CX22
1	Embout de coffre	CX30/18	CX30
2	Face supérieure	CX02	
3	Embout de trappe	CX31/18	CX31
4	Trappe de visite	CX03/18	CX03
5	Isolant thermique	CX50/18	CX50
6	Isolant phonique trappe visite	VX58/12	VX58/16
7	Renfort de sous face	CX20	
8	Embout d'axe	EAX50-OP ou EAX50P	
9	Vis liaison axe / embout	15/3-9/9-5	
10	Tasseur de lame	TLX18	TLX22 +2 agrafes VS44
11	Axe	AX50	
12	Isolant phonique sous face	VX58/7	
13	Profil de sous face	CX01	
14	Renfort de lambrequin	VX21	
15	Roulette	CX36	
16	Face extérieure	VX03/18	VX03
17	Vis de fixation joue	96/4/40	
18	Adaptateur	VX10/A, VX10/35, …	
19	Coulisse	CV23/35J09, CV23/42J09, …	
20	Plaque de séparation	CX40/18 (-09 ou -13)	CX40 (-09 ou –13)
21	Embout d'axe	AAX50 (ou si 2 manœuvres : 2x EAX50-OP+ 2x KZ11/N)	
23	Lames de tablier	L37, LA37, LATH37, L50, LA50, LAHD..	
24	Butoir de lame finale avec capuchon	KZ12/…C	
26	Lame finale	LF43, LF30, LF43JG	
27	Lest de lame finale en acier	KZ38/6 (600mm) ou KZ38/12 (1200mm)	
29	Plaques isolants de joues	CXJ58/18	CXJ58/22
30	Joint de sous-face	JCX51	
31	Joint trappe de visite	CX56/14	CX56/18
32	Vis de fixation plaque guide	96/4-5/25	
33	Plaque guide	CX44/18 D ou G	CX44 D ou G
34	Tulipe	TCX09 (lames 37mm) ou TCX13 (lames 50mm)	
35	Plaque-guide coté opposé maneuvre	CX40/18 D ou G	CX40 D ou G
36	Palier	POM/CX	
58	Moteur	Voir les références des moteurs en **chapitre E**	
59	Roue d'entrainement pour AX50	MVX-R50, MVM-R50, MVC-R50	
60	Cable pour moteur	MVX-C25 (2,5 ml, à 4 conducteurs, moteurs MVX & MVI), MVO-C30 (3,0 ml, à 3 conducteurs pour moteur MVO) ou MVM-C30 (à 4 conducteurs pour moteur MVM)	
61	Platine récepteur (pour commande radio)	MVX-PR/3	
62	Passe-cable en caoutchouc	PFC	
63	Circlip de fixation moteur	MVX-CLIP	