Guide de pose

MOTEUR

VOLET ROULANT MONOBLOC À FIXER
SUR COULISSANT ALU

Bloc Baie

Info

Le volet roulant bloc-baie comprend le coffre, le tablier, les supports, l'axe et la manœuvre.
Les coulisses, les tapées et le coulissant alu, ne font pas partie de ce lot et sont uniquement représentés dans cette notice pour la compréhension du montage.
Avant l'installation, nous vous invitons à:
- Lire attentivement toutes les notices fournies, à suivre les instructions, à les conserver avec tous les autres documents pendant toute la vie du produit"
- Tenir à l'écart les enfants et toute personne non concernés par l'installation.
- Mettre en œuvre les protections nécessaires.(risque de coupure, de chute, d'électrocution, etc.)
-Toute intervention aux branchements électriques doit se faire hors tension par une personne habilitée ou un électricien en conformité avec la norme NFC15-100

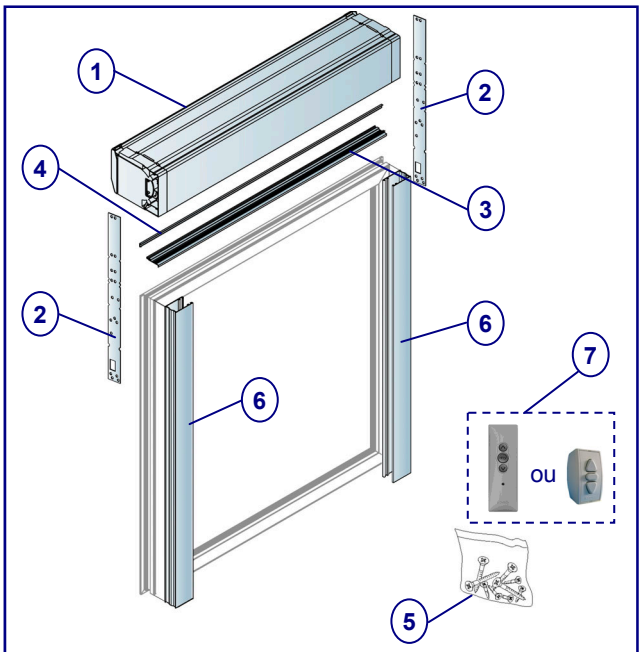

Rép.	Désignation	Quantité
1	Bloc Volet	1
2	Pattes de fixation	2
3	Traverse haute (rail en aluminium)	1
4	Joint de finition	1
5	Visserie (lot)	1
6	Coulisses (vissées sur les tapées du cadre du coulissant)	2
7	Télécommande (radio) ou inverseur (filaire)	1



MONTAGE
2 Personnes conseillées

Préparation:

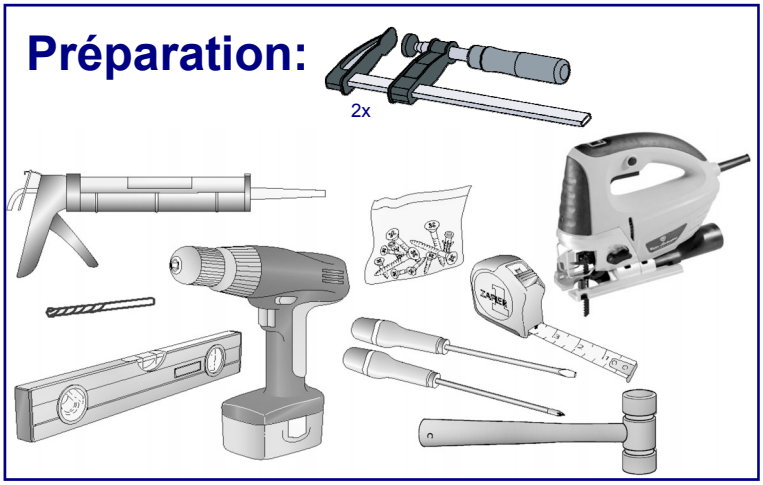

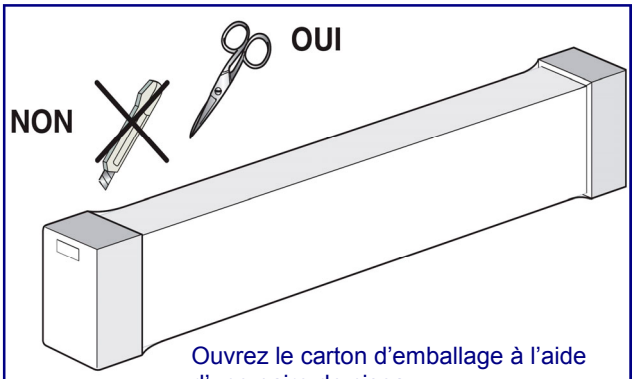

Ouvrez le carton d'emballage à l'aide d'une paire de ciseau.
Sortez et vérifiez la présence de tous les éléments.

Stockage sur une surface plane à l'abri des intempéries.
Ne pas transporter ni stocker verticalement.
Ne pas surcharger.

NO-BB-G-CX-01-FR-201705

05.2017 G:\TECHNIC\DOCUMENT\80 InfographieNotices\Monobloc_CX\2017_LM\VRmonobloc à fixer sur coulissant alu_2017_LM.pub
Dans le cadre d'une constante évolution de nos produits, leur composition est susceptible d'évoluer par rapport à ce qui est présenté dans la présente notice. Il est précisé que les illustrations et photographies sont utilisées à titre d'exemples uniquement et ne sont aucunement de nature contractuelle. Par ailleurs, nous nous réservons le droit de modifier, sans préavis, tout ou partie du présent document.

1

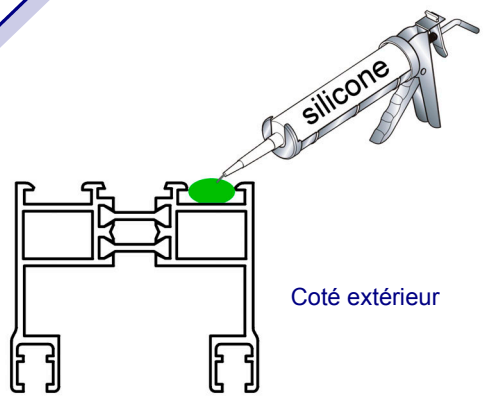

1.1 - Tirer un trait de silicone dans la rainure coté extérieur de la traverse haute du cadre du coulissant sur toute la largeur.

2

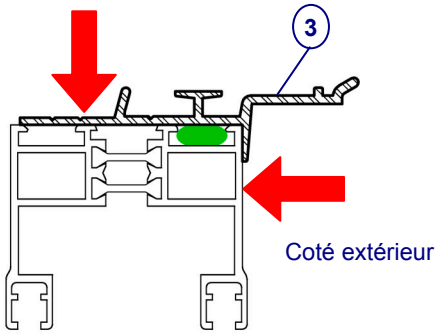

2.1 - Centrer et placer la traverse haute sur le dessus du cadre du coulissant entre les tapée, bien plaqué contre la face extérieure du cadre.

2.2 - Maintenir la traverse haute en place avec des serre-joints.

3

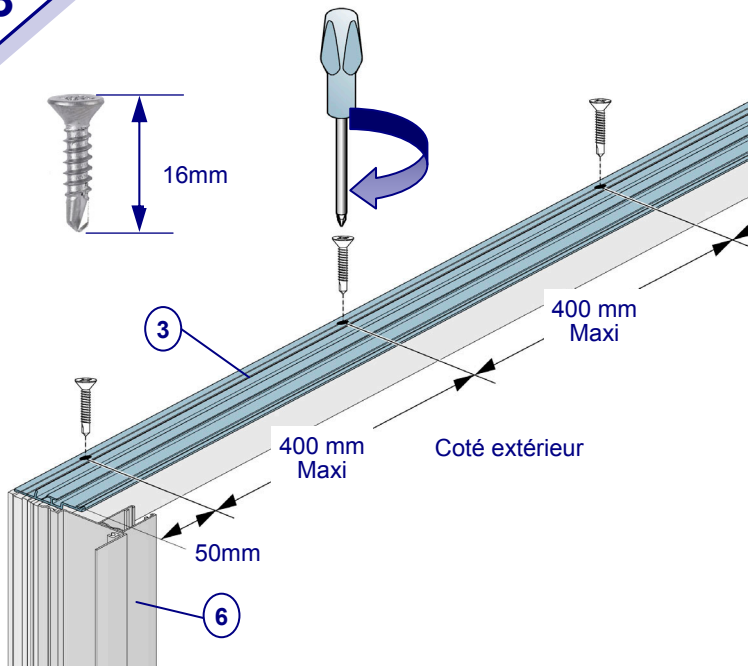

3.1 - Visser sans forcer toutes les vis, puis retirer une des vis.

3.2 - Fraiser la traverse haute pour pouvoir noyer la tête de la vis à ras de la traverse haute.

3.3 - Serrez la vis sans déformer la traverse haute. Procéder de même pour les autres vis.

3.4 - Retirer les serre-joints.

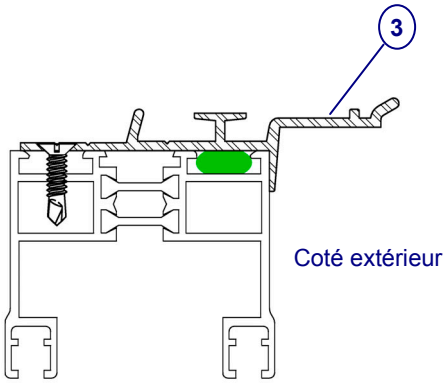

4

4.1 - Retirer le film de l'autocollant.

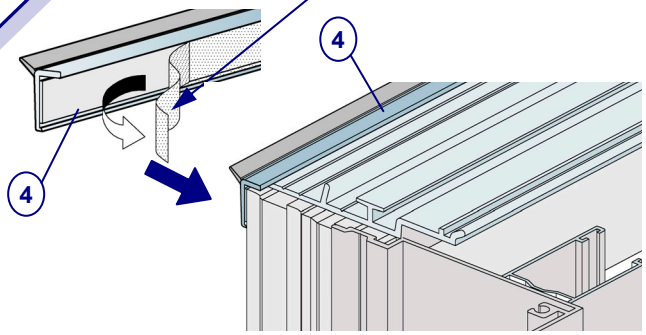

4.2 - Centrer et coller le joint de finition coté intérieur de la traverse haute.

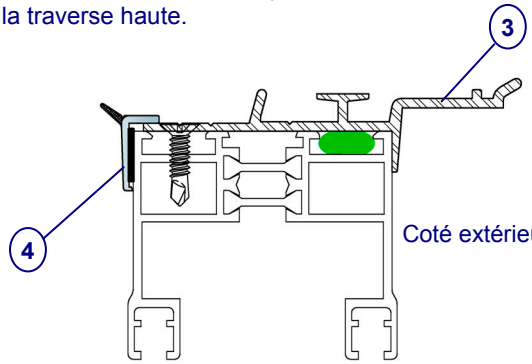

5

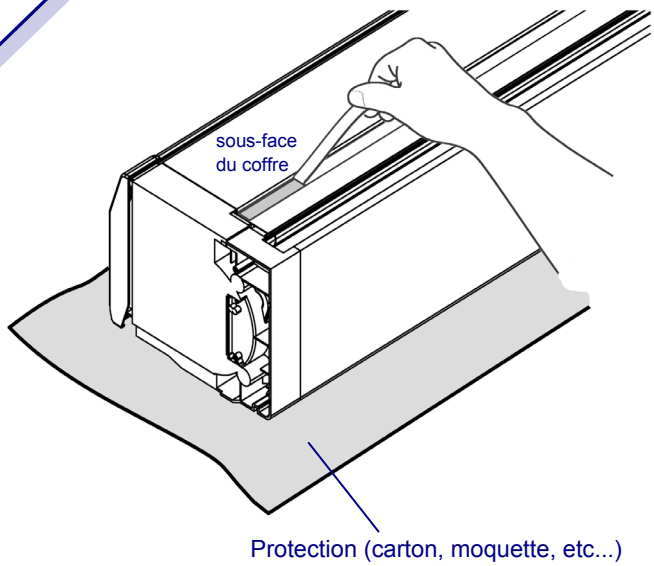

5.1 - Retirer le film de protection de l'autocollant (double face)

05.2017 G:\TECHNIC\DOCUMENT\80 Infographie\Notices\Monobloc_CX\2017_LM\VRmonobloc à fixer sur coulissant alu_2017_LM.pub
Dans le cadre d'une constante évolution de nos produits, leur composition est susceptible d'évoluer par rapport à ce qui est présenté dans la présente notice. Il est précisé que les illustrations et photographies sont utilisées à titre d'exemples uniquement et ne sont aucunement de nature contractuelle. Par ailleurs, nous nous réservons le droit de modifier, sans préavis, tout ou partie du présent document.

6

6.1 - Engager la lame finale dans les coulisses .

6.2 - Présenter le cadre du coulissant centré, légèrement de biais, et insérer le crochet du rail alu dans la rainure de la sous-face du coffre.

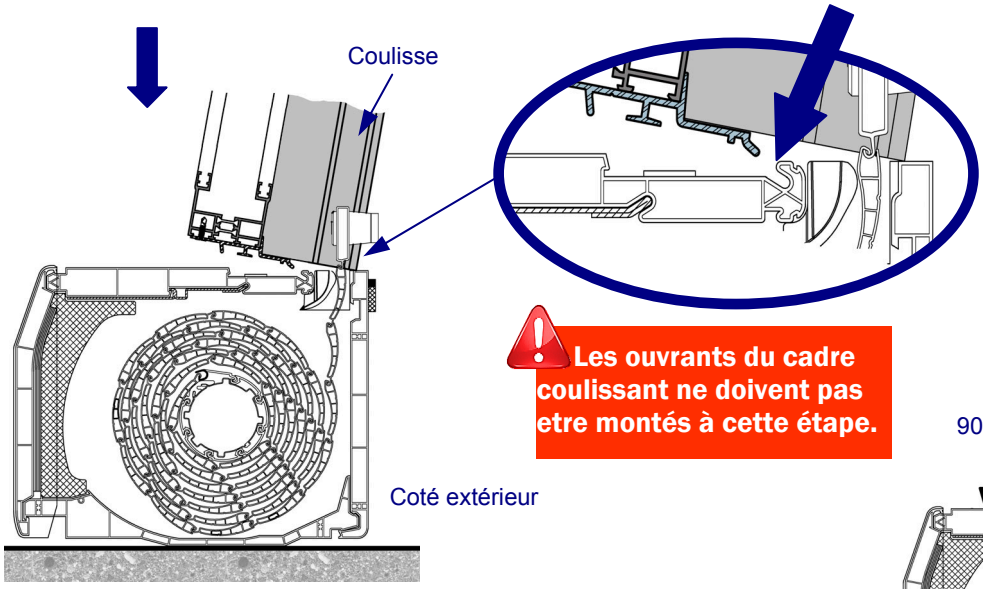

Les ouvrants du cadre coulissant ne doivent pas etre montés à cette étape.

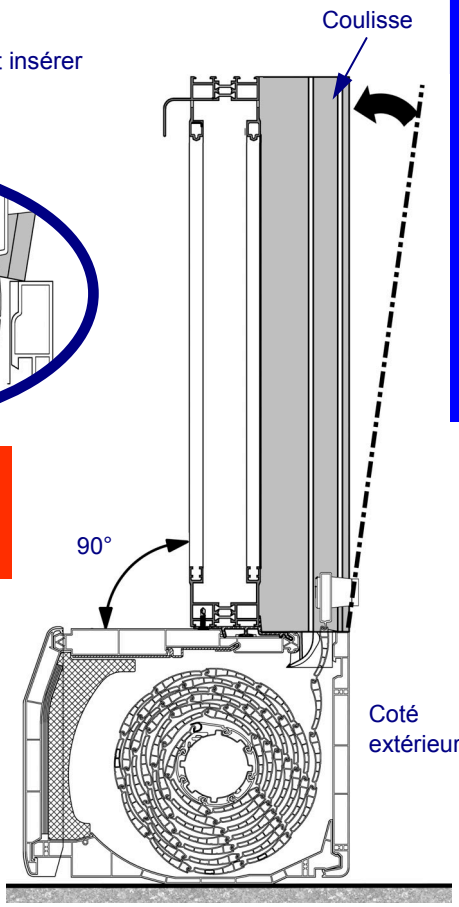

6.3 - Mettre le dormant à la verticale, et le maintenir jusqu'à fixation complète des pattes de fixation du coffre au cadre du coulissant

7

Pour ne pas endommager le volet ou la menuiserie et assurer la bonne tenue du coffre à la menuiserie :

- **Respecter impérativement la position, le pliage et les points de vissage des pattes de fixation.**
- **Utiliser uniquement les vis indiquées aux endroits indiqués.**

7.1 – Préparation des 2 pattes de fixation des joues du coffre aux montants du cadre du coulissant.
Présenter les pattes de fixation contre les joues du coffre comme indiqué sur le dessin.
Repérer les points de vissage et tracer les endroits à plier.

7.2 – Plier les pattes de fixation pour s'adapter aux débords du coffre.

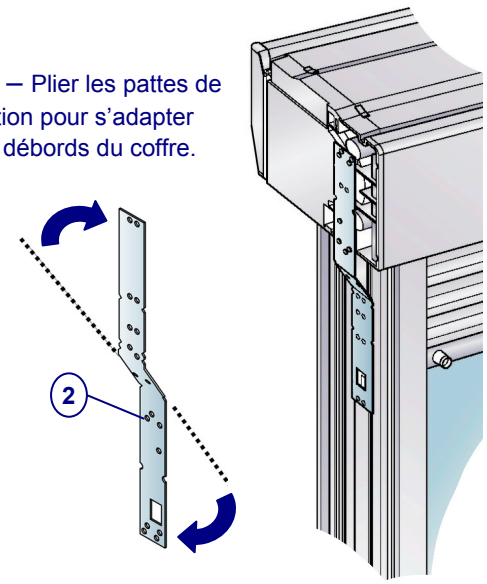

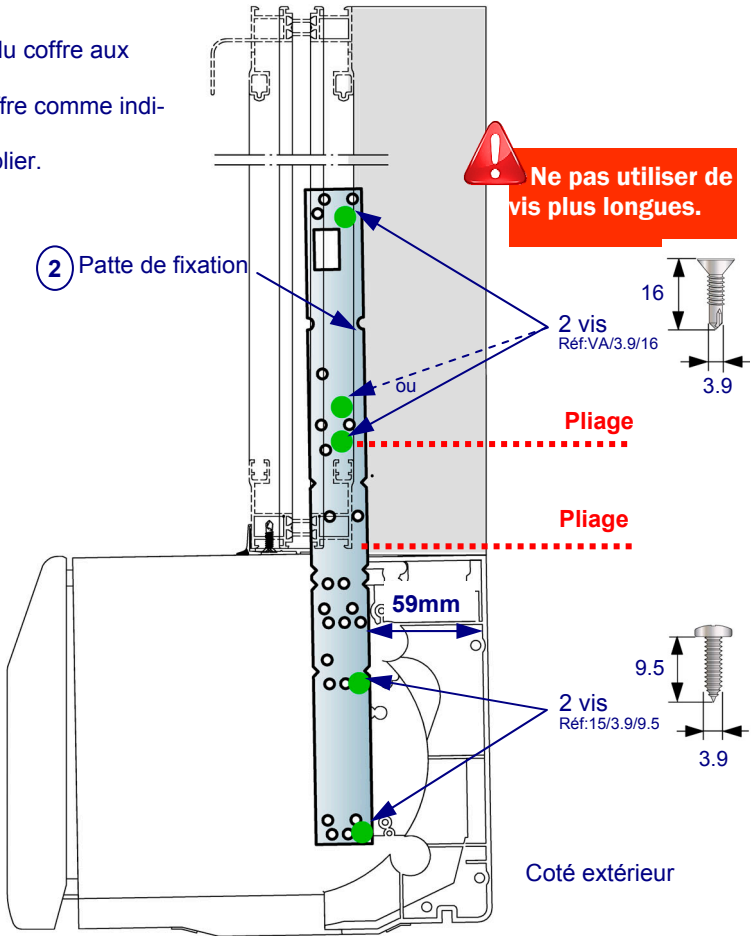

7.3 – Visser les pattes de fixation aux joues du coffre puis aux montants du cadre du coulissant alu.

05.2017 G:\TECHNIC\DOCUMENT\80 InfographieNoticesMonobloc_CX\2017_LM\VRmonobloc à fixer sur coulissant alu_2017_LM.pub
Dans le cadre d'une constante évolution de nos produits, leur composition est susceptible d'évoluer par rapport à ce qui est présenté dans la présente notice. Il est précisé que les illustrations et photographies sont utilisées à titre d'exemples uniquement et ne sont aucunement de nature contractuelle. Par ailleurs, nous nous réservons le droit de modifier, sans préavis, tout ou partie du présent document.

9

Etanchéité :

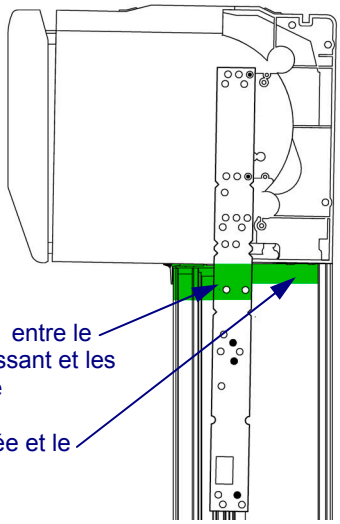

9.1 - Siliconer entre le cadre du coulissant et les joues du coffre

et entre la tapée et le coffre .

10

Exemple de mise en œuvre :

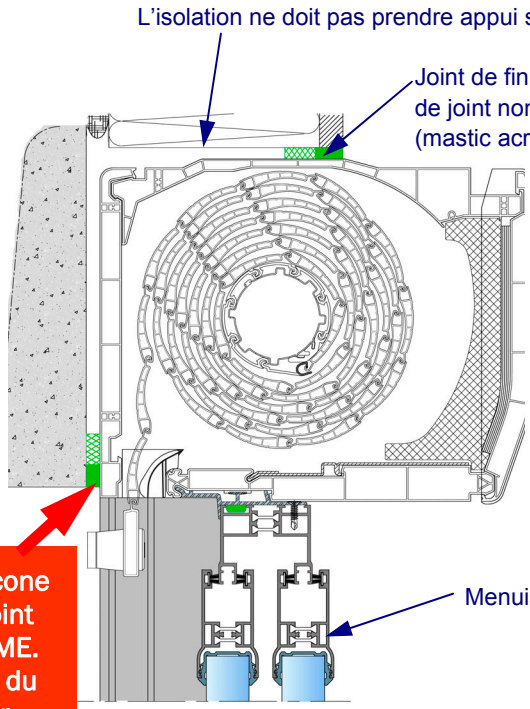

Destination finale :
Complément d'information pour la pose de l'ensemble volet et menuiserie.

Le coffre doit être à l'horizontale les coulisses verticales et parallèles.

Etanchéité silicone sur fond de joint NON COMPRIME. La face extérieure du coffre doit rester rectiligne. Toute déformation et compression sont formellement interdites.

11

ALIMENTATION ELECTRIQUE :
Toute intervention aux branchements électriques doit se faire hors tension par une personne habilitée ou un électricien en conformité avec la norme NFC15-100

L'installation électrique doit être conforme à la norme NFC 15-100

VERSION MOTEUR RADIO RTS

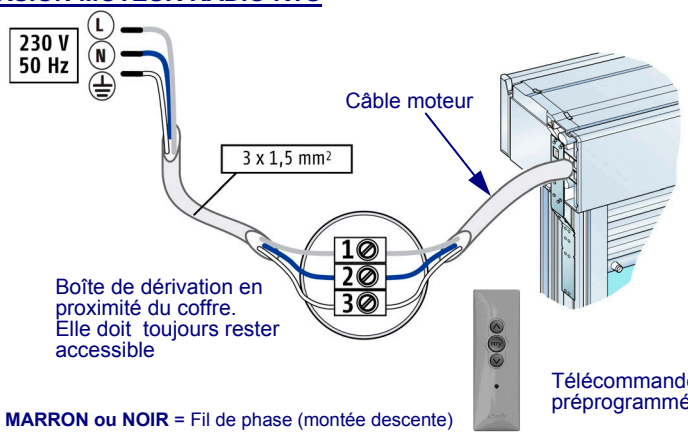

L **MARRON ou NOIR** = Fil de phase (montée descente)
N **BLEU** = Fil neutre
⏚ **VERT/JAUNE** = Fil de terre

VERSION MOTEUR FILAIRE

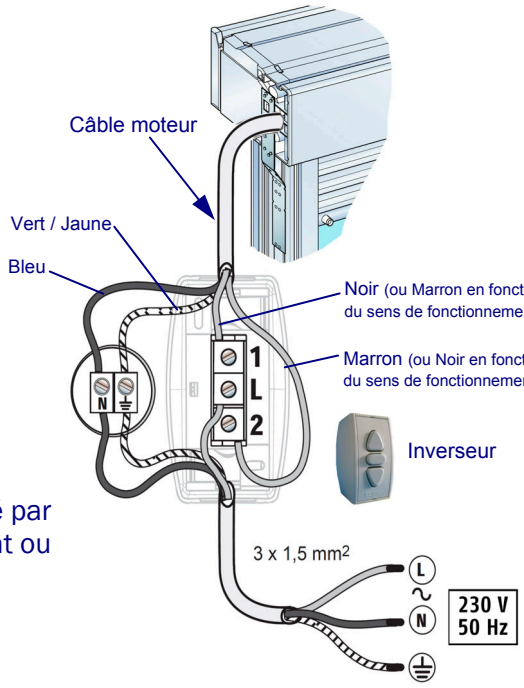

- Si le câble d'alimentation est endommagé, il doit être remplacé par un câble ou un ensemble spécial disponible auprès du fabricant ou de son service après vente.

Suivre les instructions de la notice du moteur

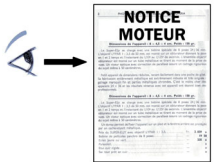

12

12.1 - Tester le bon fonctionnement.

05.2017 G:\TECHNIC\DOCUMENT\80 Infographie\Notices\Monobloc_CX\2017_LM\VRmonobloc à fixer sur coulissant alu_2017_LM.pub
Dans le cadre d'une constante évolution de nos produits, leur composition est susceptible d'évoluer par rapport à ce qui est présenté dans la présente notice. Il est précisé que les illustrations et photographies sont utilisées à titre d'exemples uniquement et ne sont aucunement de nature contractuelle. Par ailleurs, nous nous réservons le droit de modifier, sans préavis, tout ou partie du présent document.

GUIDE DE DEPANNAGE RAPIDE

PROBLÈME	CAUSE	SOLUTION CORRECTIVES
Après plusieurs cycles de fonctionnement consécutifs, le volet ne réagit plus.	La motorisation est en protection thermique.	Attendre que le moteur refroidisse.
Lors de la montée ou de la descente, le volet émet un bruit strident à intervalle régulier.	Une ou plusieurs lames frottent contre les plaques en tôle galvanisée qui centrent le paquet de lames.	Les lames peuvent se décaler en cas de coup de vent ou si l'axe présente un faux niveau. Ouvrez le coffre et centrez les lames.
Le tablier se bloque pendant la descente	Les lames accrochent dans les coulisses.	Vérifier que que rien ne gène le défilement du tablier dans les coulisses.. Faire une légère ouverture du haut des coulisses pour faciliter le défilement.
Le volet roulant effectue un bref mouvement et s'arrête.	Le volet roulant est bloqué par la détection du gel.	Attendre que la température remonte.

GARANTIE & CONDITIONS

Principe général:

La garantie s'applique en cas de défaut de fabrication (dans le cadre des articles 1641 et suivants du code civil). Elle ne s'applique pas en cas de non-respect des instructions de pose ou d'emploi non conforme à la destination du produit.
Le produit doit être utilisé normalement et sans avoir subi de modification.
Pour bénéficier de la garantie, le produit doit être posé dans les règles de l'art et selon nos prescriptions.
Les défauts apparents doivent êtres signalés avant la mise en œuvre du produit.

La garantie ne couvre pas:

- le non-respect des conditions citées ci-dessus.
- les détériorations volontaires (liées à toutes négligences, vandalisme, nettoyage du volet avec des produits non adaptés, ...).
- les réglages.
- la pose et la mise en œuvre du produit.
- les branchements électriques non conformes aux normes en vigueur.
- la pose du produit dans une ouverture non équipée d'une menuiserie.
- les désordres consécutifs à un évènement extérieur (dégâts des eaux, catastrophes naturelles, problèmes d'étanchéité du support, ...).

Conditions de stockage:

Le stockage transitoire ou prolongé doit être effectué sur des dispositifs appropriés, évitant le contact direct avec le sol et protégé des intempéries ainsi que des projections de ciments, plâtres, peintures, etc ...
Le stockage doit s'effectuer horizontalement pour éviter toutes déformations.
Les modifications et les changements de lieu de stockage sur chantier sont à éviter en raison des dégradations éventuelles; si le changement de lieu de stockage est obligatoire, il est indispensable d'assurer le transport des éléments suivant le conditionnement d'origine du fabricant et de prendre les précautions d'usage.

05.2017 G:\TECHNIC\DOCUMENT\80 Infographie\Notices\Monobloc_CX\2017_LM\VRmonobloc à fixer sur coulissant alu_2017_LM.pub
Dans le cadre d'une constante évolution de nos produits, leur composition est susceptible d'évoluer par rapport à ce qui est présenté dans la présente notice. Il est précisé que les illustrations et photographies sont utilisées à titre d'exemples uniquement et ne sont aucunement de nature contractuelle. Par ailleurs, nous nous réservons le droit de modifier, sans préavis, tout ou partie du présent document.