This drawing and its copyrights are owned by wedi GmbH.
The use of this drawing is subject to prior,
written authorization by wedi GmbH.

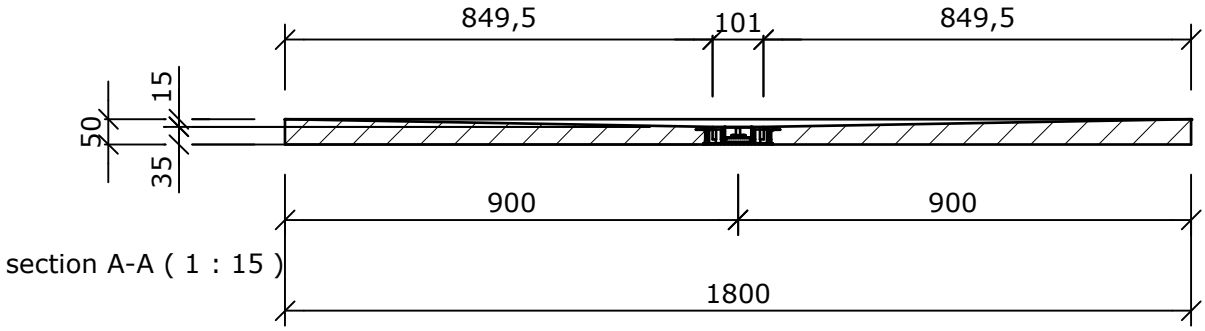

section A-A (1 : 15)

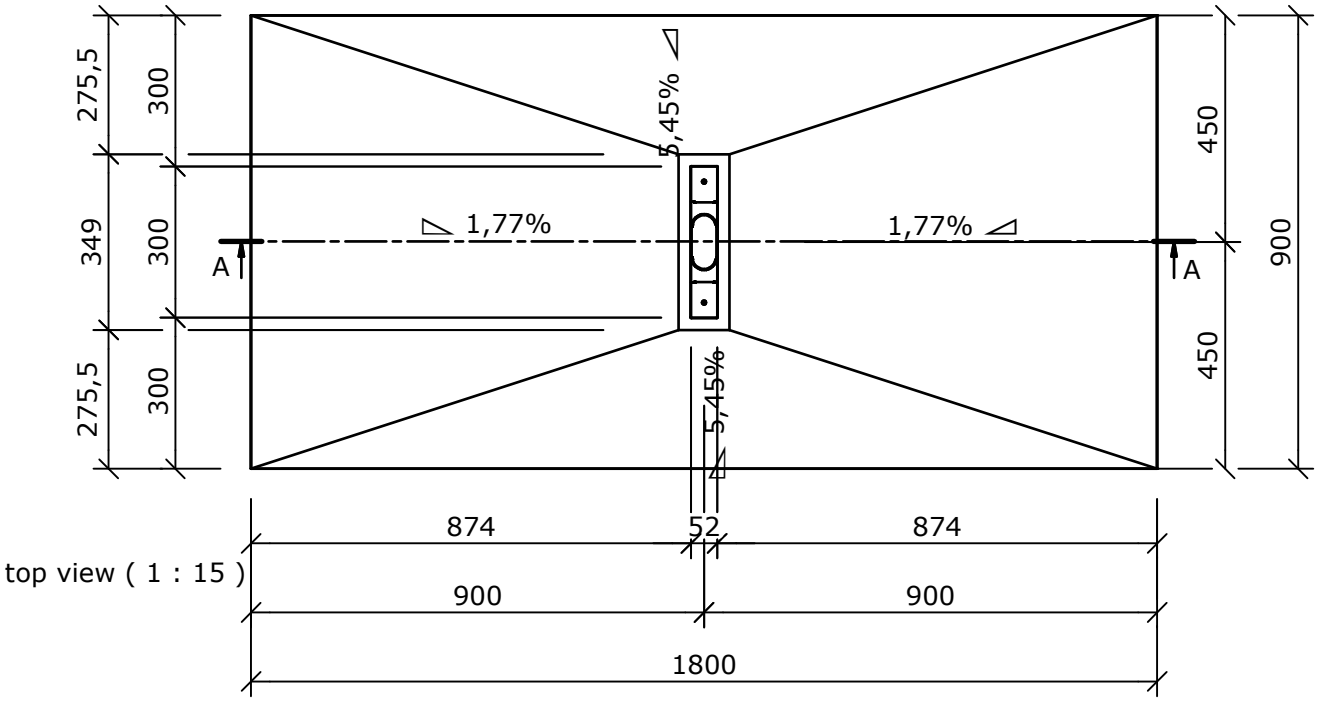

top view (1 : 15)

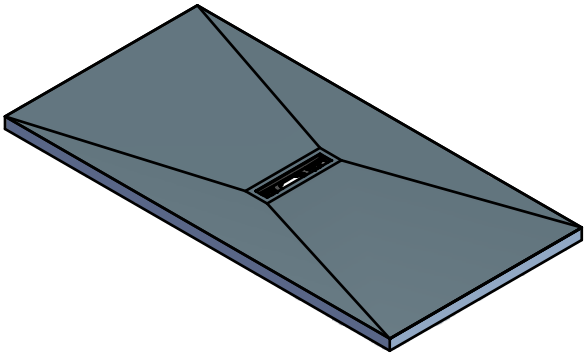

Diese Zeichnung / Skizze ist Eigentum der wedi GmbH und
unterliegt dem Urheberrecht. Die Verwendung bedarf in jedem
Fall der vorherigen, schriftlichen Zustimmung der wedi GmbH.

Zeichnungsnummer
drawing number

Z 00 00 38 32

Kunde/ client : ----

BV/ BP : -----

Benennung/ designation

wedi Riofino / Art: 07-37-34/580

dimension: 1800x900x50 mm - 300er Rinne

Ausg. issue	Änderung modification	Datum date	Name name
B	Bemassung	23.02.2012	az
A	Standardisierung	30.01.2012	az

	Datum date	Name name
3D drawn	30.01.2012	az
2D drawn	30.01.2012	az
CAD/CAM Progr.		

Fertigungszustand/ Bautoleranzen:
finished condition/ tolerances:
nach DIN 18202

Maße in mm
dim. in millimeters

DIN A4

wedi GmbH
Hollefeldstrasse 42
48282 Emsdetten

wedi Vertrieb/ sales Fon +49 (0)2572 / 156 - 0
Fax +49 (0)2572 / 156 - 133

wedi Projektabteilung/project dept. Fon +49 (0)2572 / 156 - 0
Fax +49 (0)2572 / 156 - 239

filename: 073734580_Kundenzeichnung.ipt