序号	产品名称	规格材料	用量
1	easy connect	PA6, 深灰	1
2	bracket	cold rolled plate, RAL7016	1
3	body	ADC12, RAL7016	1
4	PCB LED	2835	1
5	PC diffusor	PC	1
6	reflector	0.5mm 纳米PC	1
7	glass	3mm tempering glas	1
8	sealing ring	Silica gel	1
9	Nut	M16	1
10	Screw	M4	2
11	Shim	ϕ4	2
12	Shim	ϕ4	2
13	Shim	ϕ4	1

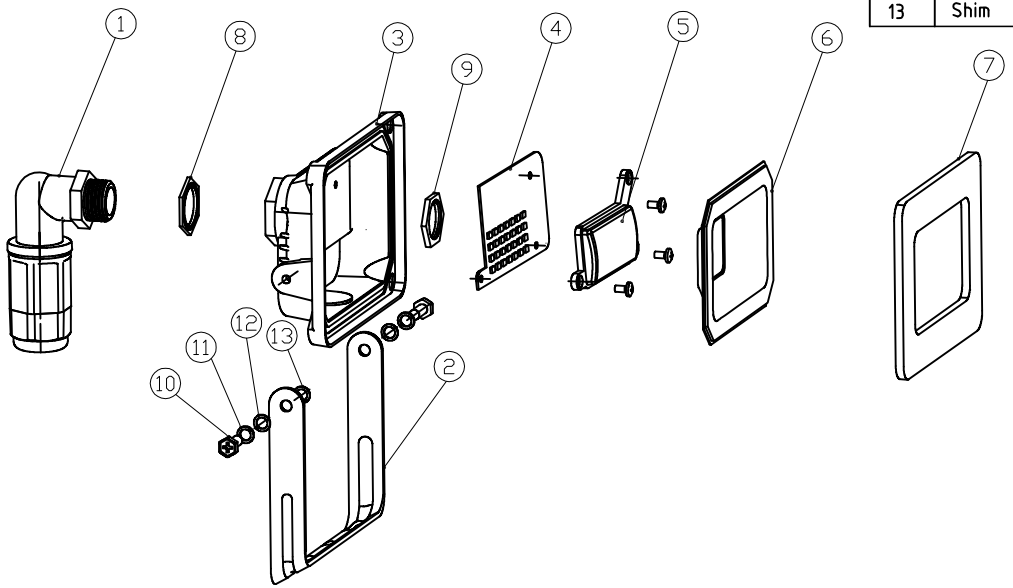

序号	版本	变更内容	变更人	日期	审核	日期
	A0					

余姚泰联照明有限公司

尺寸单位: mm 未注公差: ±0.10 未注拔模角: 1°

材料					
重量					
产品编号		制图		比例	/
产品名称	3620	审核		版本	A
零件名称	爆炸图	批准		图幅	A4
图纸编号		模号		第 页 共 页	

借(通)用件登记
描 图
描 校
旧底图总号
底图总号
签 字
日 期