Fontini

NEO Evo



MECANISMO PERSIANA 28-342

ESPECIFICACIONES TÉCNICAS

Tensión asignada: 230 V~
Corriente asignada: 6 A
Modo de mando: Tecla
Modo de instalación: Superficie
Grado de protección: IP20.
Construido según norma UNE-EN 60.669-1:2018.
Montaje de fijación placa: Fijado a presión
Color: Blanco RAL 9003

CARACTERÍSTICAS DEL MATERIAL

Material parte principal: Poliamida 66 GF15 libre de halógenos.
Material tecla: ABS UV.
Temperatura ambiente de funcionamiento: -5 a 40°C.
Temperatura ambiente de almacenamiento: -10 a 50°C.
Tipo de embornamiento: Borne con tornillo.
Sección de cable admitido: 2X2,5mm²

DIRECTIVAS DE SEGURIDAD

Directiva 2014/35/UE de 26 de febrero de 2014 (Directiva de Baja Tensión).
Directiva 2012/19/UE de 4 de julio de 2012 (Residuos de Aparatos Eléctricos y Electrónicos (RAEE)).
Directiva 2011/65/UE de 8 de junio de 2011 (Restricción de ciertas Sustancias Peligrosas en aparatos eléctricos y electrónicos (RoHS).

CERTIFICADOS DE PRODUCTO

Certificado CE.

DIMENSIONES DE PRODUCTO

Medidas en mm.

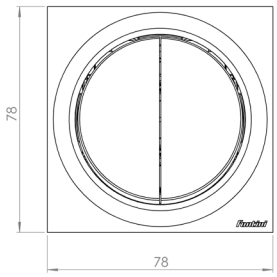

SWITCH FOR BLINDS 28-342

TECHNICAL SPECIFICATIONS

Rated voltage: 230 V~
Rated current: 6 A
Method of actuating: Rocker
Method of mounting: Surface
Degree of protection: IP20
Manufactured according IEC 60.669-1:2017
Plate fixing assembly: Snap-on
Colour: White RAL 9003

MATERIAL CHARACTERISTICS

Main body material: Polyamide 66 GF15 halogen free.
Rocker material: ABS UV
Ambient operating temperature: -5 a 40°C.
Ambient storage temperature: -10 a 50°C.
Type of terminal: Screw-type.
Cross-section cable admitted: 2X2,5mm²

SECURITY DIRECTIVES

Directive 2014/35/UE of 26 February 2014 (Low Voltage Directive).
Directive 2012/19/UE of 4 July 2012 (Waste on Electrical ane Electronic Equipment (WEEE)).
Directive 2011/65/UE of 8 June 2011 (Restriction of Hazardous Substances in electrical and electronic equipment (RoHS).

PRODUCT CERTIFICATIONS

CE certificate.

PRODUCT DIMENSIONS

Measures in mm.

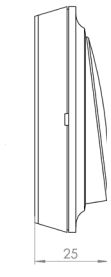

COMMANDE VOLET ROULANT 28-342

SPÉCIFICATIONS TECHNIQUES

Tension assignée: 230 V~
Courant nominal: 6 A
Type de commande: Touche basculante
Méthode de montage: Saillie
Indice de protection: IP20
Fabriqué suivant la norme: IEC 60669-1:2017
Fixation de la plaque: Par clippage
Couleur: Blanche RAL 9003

CARACTÉRISTIQUES DU MATÉRIAU

Matériau de la partie principale: Polyamide 66 GF15 sans halògenes.
Matériau de la touche: ABS UV
Température de fonctionnement: -5 à 40ºC.
Température de stockage: -10 a 50°C.
Type de borne: Bornes à vis.
Section de câble admise: 2X2,5mm²

DIRECTIVES DE SÉCURITÉ

Directive 2014/35/UE du 26 février 2014 (Directive basse tension).
Directive 2012/19/UE du 4 juillet 2012 (Déchets d'équipements électriques et électroniques (DEEE)).
Directive 2011/65/UE 8 juin de 2011 (Limitation de certaines substances dangereuses dans les équipements électriques et électroniques (RoHS)).

CERTIFICATIONS DU PRODUIT

Certificat CE.

PRODUCT DIMENSIONS

Mesures en mm.

SISTEMA DE INSTALACIÓN

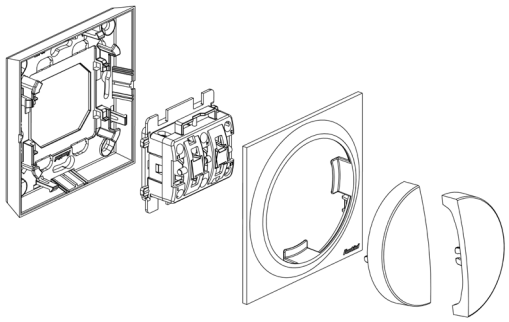

INSTALLATION SYSTEM

SYSTÈME D'INSTALLATION

ESP/UK/FR DECEMBER 2020

Fontini

ESQUEMA DE CONEXIÓN CONNECTION SCHEME SCHÉMA DE CONNEXION

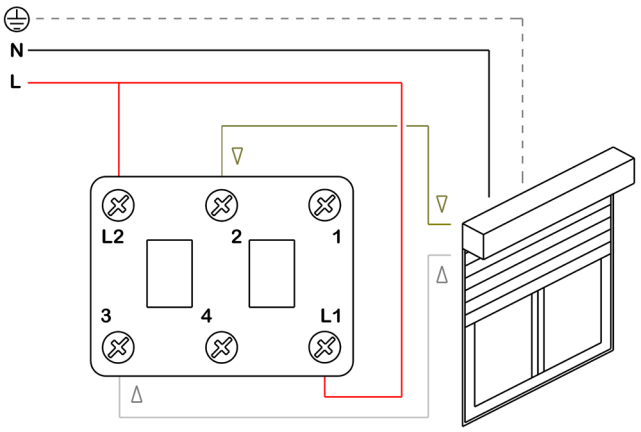

TEL. +34 935 743 330
FAX +34 935 742 119
WWW.**FONTINI**.FR