序号	代号	名称	数量	材料	重量 单件	重量 总计	备注
1.		塑料底座	1	ABS	146.5	146.5	
2.		反光板	1	铝	7	7	
3.		塑料盖子	1	ABS	143	143	
4.		不锈钢面板	1	不锈钢	215	215	
5.		M4*10自攻螺丝	2	不锈钢	0.5	1	
6.		线圈	1	橡胶	2	2	
7.		瓷灯头	1	组合件	55	55	
8.		自攻螺丝 M3*12	1	不锈钢	0.5	0.5	
9.		灯头护盖	1	PBT	6.5	6.5	
10.		自攻螺丝 M4*10	2	不锈钢	0.5	1	
11.		电线	1	组合件	3	3	
12.		接线柱	1	组合件	5	5	
13.		自攻螺丝	2	不锈钢	3.5	7	附件
14.		塑料膨胀	2	LDPE	0.5	1	附件
15.		垫片	2	不锈钢	0.1	0.2	附件

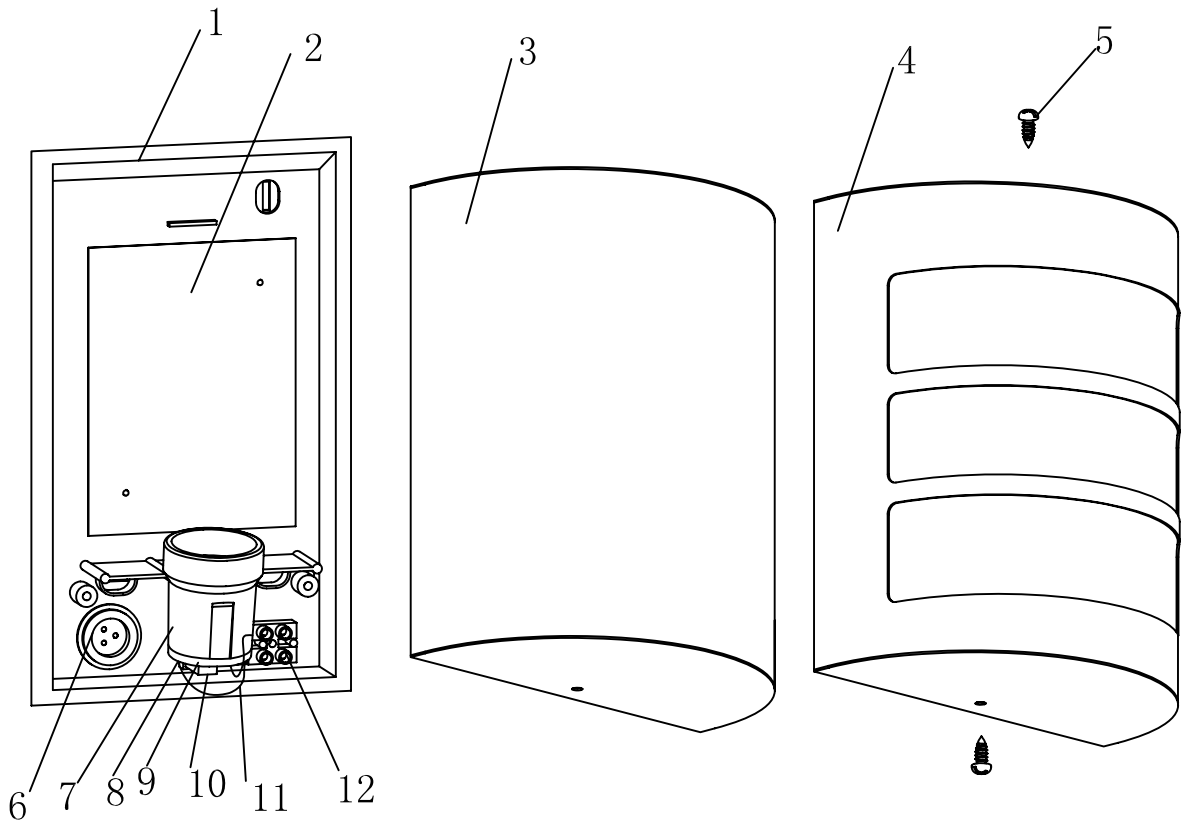

标记	处数	更改文件	签名	日期

设计		标准化	
校对			
审核		批准	
工艺		日期	

装配图

样标记	重量	比例

共 第

ST431S-F