编号	变更内容	变更单号	变更者	变更日期
1				
2				
3				

LDZ-3

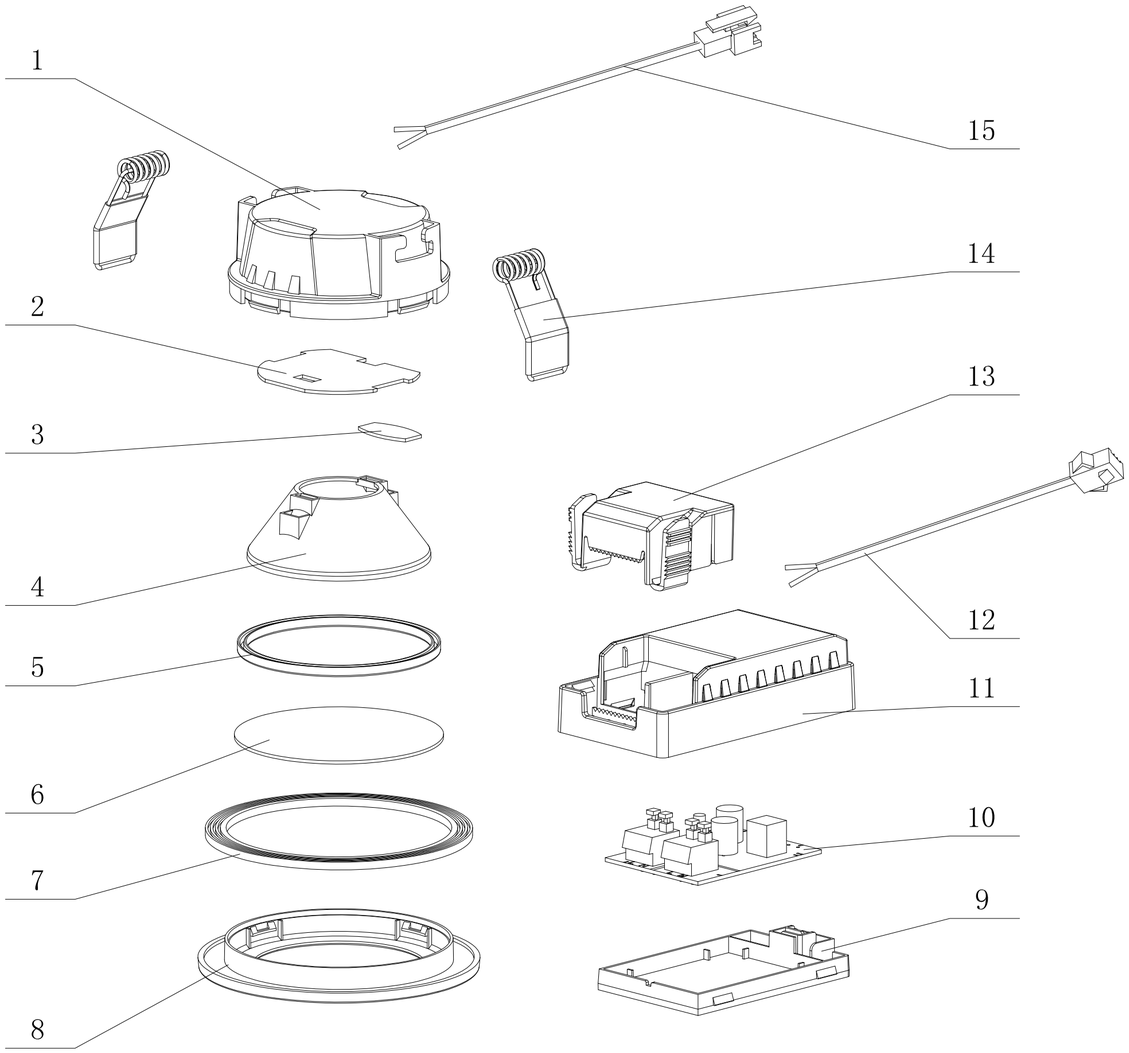

序号	部品名称	ID	数量	单位	备注
15	端子线	2190202574	1	PCS	2468_2xAWG24
14	弹簧	2180400528	2	PCS	SWC72B_镀蓝白锌
13	驱动盒压线盖	2170602815	1	PCS	PC DK 3610B
12	端子线	2190202573	1	PCS	2468_2xAWG24
11	驱动盒上盖	2170602813	1	PCS	PC DK 3367B
10	驱动组件		1	PCS	
9	驱动盒下盖	2170602814	1	PCS	PC DK 3367B
8	面环	2170602975	1	PCS	PC DK 3367B 铬色
7	硅胶圈	2993100635	1	PCS	XHG-151
6	扩散板	2160102902	1	PCS	PS
5	硅胶圈	2993100636	1	PCS	DW6640
4	反光杯	2160102828	1	PCS	PC DV 1115C
3	泡棉	2993500718	1	PCS	EVA
2	光源组件		1	PCS	
1	散热件	2172400102	1	PCS	PP 200-201(515)

制图	陈海强	2020.11.16	涂敷			等级	产品名称	GP9ACRZ40C、GP9ACRZ30C、GP9ACRZ40C-3、GP9ACRZ30C-3、GP9ACRZ30C-RU	
设计	陈海强	2020.11.16	材料						
审核	连乐敏	2020.11.16	重量		单位 mm	ID		图号	
标准化			比例						
批准	连乐敏	2020.11.16	版本	V2.0					

LEEDARSON

注：明细仅供装配参考示意，请以BOM为准。

表单编号：LA-IPD-T162-15　保存期限：永久