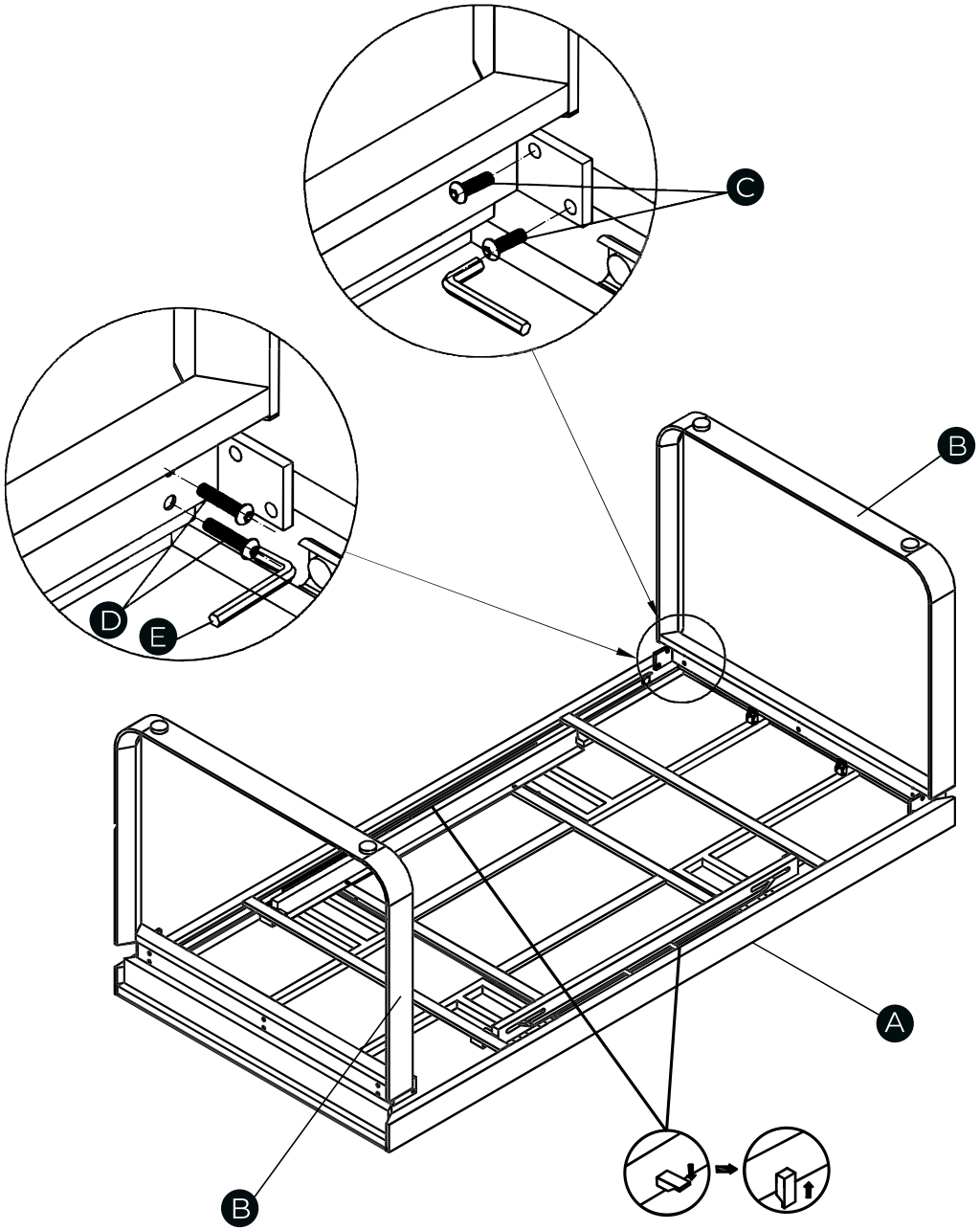

Safety latches
Locking / Unlocking the table tops

Loquets de sécurité
Verrouillage / Déverrouillage des plateaux