size: 420x285mm

(FR) Scie à onglet manuelle
(ES) Ingletadora manual
(PT) Serra de esquadria o manual
(IT) Sega tagliacornici inclinabile
(EL) εγχειρίδιο φαλτσοπρίονο
(PL) Ręczna pilarka ukosowa
(RU) Прецизионная пила 550мм Dexter
(KZ) Прецизиялық қолара алюминий қорытпаданжасалған стусломен жиынтықта, 550мм, DEXTER
(UA) Керівництво пила торцювання
(RO) Ferăstrău
(BR) Serra de esquadria o manual
(EN) Manual miter saw

(FR) Consignes de sécurité générales
- Pour pouvoir utiliser sans danger cet appareil, l'utilisateur doit lire et comprendre les consignes de cette notice d'utilisation avant d'utiliser l'appareil pour la première fois.
- Respectez toutes les consignes de sécurité ! Si vous ne respectez pas les consignes de sécurité, vous vous mettrez en danger ainsi que d'autres personnes.
- Conservez toutes les consignes de sécurité et toutes les instructions pour consultation ultérieure.
- Si vous vendez ou transmettez cet appareil à un tiers, vous devez impérativement lui donner cette notice d'utilisation.
- L'appareil ne doit être utilisé que s'il est en parfait état de fonctionnement. Si l'appareil ou une pièce de l'appareil est défectueux, il doit être mis hors service et mis au rebut d'une manière appropriée.
- Veillez à ce que les enfants ne s'approchent pas de l'appareil ! Veillez à ce que l'appareil reste hors de portée des enfants et des autres personnes non autorisées.
- Ne mettez pas l'appareil en surcharge.

N'utilisez pas l'appareil s'il est endommagé.
- Si vous êtes fatigué, malade, si vous avez consommé de l'alcool ou des drogues illicites, si vous avez pris des médicaments, vous ne devez pas utiliser l'appareil, car vous n'êtes pas en état de l'utiliser sans risque.
- Ce produit n'est pas conçu pour être utilisé par des personnes (y compris les enfants) dont les capacités physiques, sensorielles ou mentales sont réduites, ou des personnes manquant d'expérience et/ou de connaissance concernant le produit, sauf si elles peuvent bénéficier, par l'intermédiaire d'une personne responsable de leur sécurité, d'une surveillance ou d'instructions préalables concernant l'utilisation du produit.
- Veillez à ce que les enfants ne puissent pas jouer avec l'appareil.
- Respectez toujours les réglementations locales et internationales applicables relatives à la sécurité, à la santé et au travail.

Comment effectuer une coupe précise
- La lame doit être suffisamment tendue pour éviter des oscillations pouvant la faire dévier et empêcher une coupe nette.
- La lame doit être alignée et centrée par rapport au cadre.
- Détendez toujours la lame après utilisation.
- La pièce à scier doit être droite et rectangulaire.
- La lame utilisée doit être d'un type approprié au travail à effectuer.
- Garantissez la stabilité des pièces à scier longues en utilisant des serre-joints supplémentaires.

(ES) Medidas generales de seguridad
- Para poder utilizar esta herramienta con seguridad, el usuario debe haber leído y comprendido estas instrucciones de uso antes de usarla por primera vez.
- ¡Sigas todas las medidas de seguridad! El incumplimiento de las medidas de seguridad dará lugar a situaciones de peligro para usted y otras personas.
- Conserve todas las instrucciones y medidas de seguridad para consultas futuras.
- Si vende o transfiere la herramienta, también deberá entregar con ella este manual de instrucciones.
- La herramienta solo debe ser utilizada si funciona correctamente. Si el producto o alguna de sus partes sufre algún defecto, debe dejar de utilizarse y desecharse apropiadamente.
- ¡Mantenga a los niños alejados de la herramienta! Mantenga la herramienta en un lugar fuera del alcance de los niños y otras personas desautorizadas.
- No sobrecargue la herramienta. No utilice la herramienta para fines para los cuales no esté diseñada ni en condiciones en las que no pueda ser utilizada con seguridad.

- Este aparato no debe ser utilizado por personas con mermas físicas, sensoriales o mentales, o que no cuenten con suficiente experiencia y conocimientos, a no ser que estén supervisadas o hayan sido instruidas en la utilización segura del aparato por una persona responsable por su seguridad.
- Asegúrese de que los niños jueguen con la herramienta.
- Cumpla siempre con todas las normas de seguridad, salud y condiciones de trabajo nacionales e internacionales.

Cómo realizar un corte preciso
- La hoja de la sierra está lo suficientemente tensada para evitar oscilaciones que puedan desviarla de la línea de corte.
- La hoja está alineada y centrada a la estructura.
- La tensión siempre se alivia después de usar.
- La pieza de trabajo cuadrada y derecha.
- El tipo correcto de hoja para el trabajo utilizado.
- Para garantizar la estabilidad de piezas de trabajo largas, utilice mordazas adicionales.

(PT) Instruções gerais de segurança
- Para utilizar este aparelho com segurança, o utilizador tem de ler e compreender estas instruções de utilização antes de usar o aparelho pela primeira vez.
- Tenha em conta todas as instruções de segurança! Se não seguir as instruções de segurança, colocar-se-á a si e aos outros em perigo.
- Guarde todas as notas de segurança e instruções de segurança para futuras referências.
- Se vender ou der o aparelho, também tem de entregar estas instruções de funcionamento.
- O aparelho só pode ser usado se funcionar corretamente. Se o produto ou parte do produto estiver defeituoso, pare de utilizá-lo e elimine-o corretamente.
- Mantenha as crianças afastadas do aparelho! Mantenha o aparelho fora do alcance de crianças e de outras pessoas sem autorização e que não tenham condições para o utilizar em segurança.
- Não sobrecarregue o aparelho. Não use o aparelho com outros intuitos para além daqueles para que foi criado. Não use o aparelho se não for seguro.
- Este produto não foi criado para ser utilizado por pessoas (incluindo crianças) com capacidades físicas, sensoriais ou mentais reduzidas, ou falta de experiência ou conhecimentos, exceto se forem supervisionadas ou se lhes forem dadas instruções em relação à unidade, por uma pessoa responsável pela sua segurança.
- Certifique-se de que as crianças não brincam com o aparelho.
- Mantenha sempre a conformidade com todas as normas nacionais e internacionais de funcionamento, saúde e segurança.

Como fazer um corte preciso
- A lâmina da serra tem a tensão suficiente para evitar oscilação, que faria com que a lâmina se desviasse de um corte preciso.
- A lâmina está "em linha" e centrada com a estrutura.
- A tensão é sempre libertada depois da utilização.
- A peça a ser trabalhada está plana e lisa.
- É usado o tipo correto de lâmina para o trabalho.
- Para assegurar a estabilidade de peças compridas, use braçadeiras adicionais.

(IT) Istruzioni di sicurezza generali
- Per utilizzare l'apparecchio in sicurezza, l'utente deve aver letto e compreso queste istruzioni per l'uso prima di usare l'apparecchio per la prima volta.
- Rispettare tutte le istruzioni di sicurezza! Il mancato rispetto delle istruzioni di sicurezza comporta il rischio di infortuni per sé e gli altri.
- Conservare tutte le note e le istruzioni di sicurezza per riferimento futuro.
- In caso di vendita o prestito dell'apparecchio, includere anche queste istruzioni per l'uso.
- Usare l'apparecchio solo se funziona correttamente. Se il prodotto o una sua parte è difettosa, non deve essere più utilizzato e deve essere smaltito correttamente.
- Tenere i bambini lontani dall'apparecchio! Conservare l'apparecchio fuori dalla portata dei bambini e di altre persone non autorizzate.
- Non sovraccaricare l'apparecchio. Non usare l'apparecchio per scopi diversi da quelli previsti. Non usare l'apparecchio se le condizioni non sono sicure.
- Questo apparecchio non deve essere usato da persone (compresi i bambini) con ridotte capacità fisiche, sensoriali o mentali o prive di esperienza o conoscenza, a meno che non siano sorvegliate o siano state istruite sull'uso dell'apparecchio da una persona responsabile della loro sicurezza.
- Sorvegliare i bambini per accertarsi che non giochino con l'apparecchio.
- Rispettare sempre tutte le norme locali e internazionali applicabili relative alla sicurezza, la salute e l'utilizzo.

Come effettuare un taglio preciso
- La lama deve essere sufficientemente in tensione per evitare che sbatta e devii dalla linea di taglio.
- La lama deve essere "in linea" e centrata rispetto all'apparecchio.
- Rilasciare la tensione dopo il passaggio della lama.
- Il pezzo da lavorare deve essere a livello e dritto.
- Usare il tipo di lama corretto per il lavoro.
- Per assicurare la stabilità dei pezzi lunghi, usare morse aggiuntive.

(EL) Γενικές οδηγίες ασφαλείας
- Για την ασφαλή λειτουργία αυτής της συσκευής ο χρήστης πρέπει να έχει διαβάσει και κατανοήσει τις παρούσες οδηγίες χρήσης προτού χρησιμοποιήσει τη συσκευή για πρώτη φορά.
- Λαμβάνετε υπόψη όλες τις οδηγίες ασφάλειας! Εάν δεν τηρείτε τις οδηγίες ασφαλείας, θα θέσετε σε κίνδυνο τον εαυτό σας και άλλους.
- Αποθηκεύετε όλες τις σημειώσεις ασφαλείας και τις οδηγίες ασφαλείας για μελλοντική αναφορά.
- Εάν πουλήσετε ή μεταβιβάσετε τη συσκευή πρέπει επίσης να παραδώσετε τις παρούσες οδηγίες λειτουργίας.
- Η συσκευή πρέπει να χρησιμοποιείται μόνο εφόσον λειτουργεί σωστά. Εάν το προϊόν ή τμήμα αυτού είναι ελαττωματικό πρέπει να τεθεί εκτός λειτουργίας και να απορριφθεί σωστά
- Διατηρείτε τα παιδιά μακριά από τη συσκευή! Διατηρείτε τη συσκευή μακριά από παιδιά και άλλα μη εξουσιοδοτημένα άτομα
- Μην υπερφορτώνετε τη συσκευή. Μη χρησιμοποιείτε τη συσκευή για σκοπούς για τους οποίους δεν προορίζεται. Μη χρησιμοποιείτε τη συσκευή εάν δεν είναι ασφαλής.
- Το προϊόν αυτό δεν προορίζεται για χρήση από άτομα (συμπεριλαμβανομένων παιδιών) με περιορισμένες φυσικές, αισθητηριακές ή διανοητικές ικανότητες ή τα οποία έχουν έλλειψη εμπειρίας ή/και γνώσεων του προϊόντος, εκτός εάν επιτηρούνται ή έχουν εκπαιδευτεί στον τρόπο χρήσης του προϊόντος από ένα άτομο υπεύθυνο για την ασφάλειά τους.
- Εξασφαλίστε ότι τα παιδιά δεν θα μπορούν να παίζουν με τη συσκευή.
- Να συμμορφώνεστε πάντα με τους κεχγονέτες κανόνες οικιακής και διεθνούς ασφάλειας, υγείας και τους κανονισμούς εργασίας.

Τρόπος διεξαγωγής κοπής με ακρίβεια
- Η πριονολάμα είναι επαρκώς τανσαμένη προς αποφυγή ταλάντωσης, η οποία προκαλεί παρέκκλιση της λάμας από μια ίσια κοπή.
- Η λάμα είναι "σε ευθεία γραμμή" και κεντρικά στο πλαίσιο.
- Η τάνυση αποδεσμεύεται πάντα μετά τη χρήση.
- Το τεμάχιο επεξεργασίας είναι τετράγωνο και ίσιο.
- Χρησιμοποιείτα ο σωστός τύπος λάμας για την εργασία.
- Για να εξασφαλίσετε τη σταθερότητα μακριών τεμαχίων επεξεργασίας, χρησιμοποιείτε επιπρόσθετες συσφίξεις

(PL) Ogólne instrukcje dotyczące bezpieczeństwa
- Aby bezpiecznie posługiwać się urządzeniem, przed pierwszym użyciem użytkownik powinien przeczytać i zrozumieć niniejszą instrukcję.
- Należy przestrzegać wszystkich instrukcji dotyczących bezpieczeństwa! Nieprzestrzeganie instrukcji dotyczących bezpieczeństwa stwarza zagrożenie dla użytkownika i osób postronnych.
- Wszystkie notatki i instrukcje dotyczące bezpieczeństwa należy zachować na przyszłość.
- W przypadku sprzedaży lub przekazania urządzenia innej osobie, do urządzenia należy dołączyć również niniejszą instrukcję obsługi.
- Urządzenia należy używać tylko wtedy, gdy jest w pełni sprawne. Jeżeli narzędzie lub jego część jest uszkodzone/-a, należy je/ją prawidłowo zutylizować (w przypadku części po wcześniejszym wymontowaniu).
- Nie należy pozwalać dzieciom zbliżać się do urządzenia! Urządzenie należy przechowywać w miejscu niedostępnym dla dzieci i innych nieuprawnionych osób.
- Urządzenia nie należy przeciążać. Urządzenia nie należy używać do celów, do których nie została ono przeznaczone. Nie używać urządzenia, jeśli nie jest ono bezpieczne.
  Nie w stanie umożliwiającym bezpieczne użytkowanie.
- Urządzenia nie powinny używać osoby (w tym dzieci) o ograniczeniach fizycznych, czuciowych lub psychicznych, ani osoby bez odpowiedniego doświadczenia z urządzeniem i/lub znajomości urządzenia, chyba że opiekun odpowiedzialny za ich bezpieczeństwo nadzoruje wykonywane przez nie czynności lub poinstruował je wcześniej na temat obsługi urządzenia.
- Należy pilnować, aby dzieci nie bawiły się urządzeniem.
- Należy zawsze przestrzegać wszystkich stosownych zasad i przepisów BHP, zarówno krajowych jak i międzynarodowych.

Jak uzyskać precyzyjne cięcie
- Ostrze piły musi być naprężone w takim stopniu, aby uniknąć kołysania się i odchylania się od linii prostej.
- Ostrze musi być „w linii" i wycentrowane względem ramy.
- Po użyciu ostrze należy zawsze poluzować.
- Przecinany element musi być prosty i równy.
- Należy używać ostrza właściwego typu.
- Aby zapewnić stabilność długich elementów, należy używać zacisków.

(RU) Общие инструкции по технике безопасности
- В целях безопасного использования данного устройства пользователь должен внимательно прочитать и понять данную инструкцию по эксплуатации перед его первым использованием.
- Соблюдайте все правила техники безопасности! При несоблюдении инструкций по технике безопасности вы подвергаете опасности себя и других.
- Сохраните предупреждения об опасности и инструкции по безопасности для дальнейшего использования.
- Передайте данную инструкцию по эксплуатации перед продажей или передачей устройства.
- Устройство можно использовать только в исправном состоянии. Если устройство (или какая-либо его часть) имеет дефекты, его следует вывести из эксплуатации и должным образом утилизировать.
- Не позволяйте детям находиться поблизости от инструмента. Держите устройство подальше от детей и посторонних лиц.
- Не перегружайте устройство. Не используйте устройство не по назначению.
  Не используйте устройство, если его состояние является небезопасным.

- Это устройство не предназначено для использования лицами (в том числе детьми) с ограниченными физическими, сенсорными или умственными способностями, людьми без достаточного опыта или знаний без присмотра или соответствующего обучения лицами, несущими ответственность за их безопасность.
- Следите за тем, чтобы дети не играли с этим устройством.
- Всегда соблюдайте все применимые национальные и международные правила безопасности, здравоохранения и охраны труда.

Инструкция по точному резанию
- Лезвие должно быть натянуто таким образом, чтобы избежать его отклонения от линии разреза.
- Лезвие должно быть расположено ровно и точно по центру рамы.
- После каждого использования необходимо ослабить натяжение лезвия.
- Заготовка должна быть ровной и иметь квадратную форму.
- Должно использоваться лезвие, подходящее для данной работы.
- Для обеспечения устойчивости длинных заготовок необходимо использовать дополнительные зажимы.

(UA) Загальні правила техніки безпеки
- Для безпечного використання цієї пилки користувач повинен прочитати і зрозуміти цю інструкцію з використання перед використанням пилки в перший раз.
- Дотримуйтеся всіх інструкцій з техніки безпеки! Якщо ви не будете дотримуватися вказівок щодо техніки безпеки ви піддаватимете небезпеці себе та інших осіб.
- Зберігайте всі вказівки та інструкції з техніки безпеки для використання у майбутньому.
- Якщо ви продаєте або передаєте пилку, ви повинні передати також цю інструкцію з експлуатації.
- Пилку можна використовувати тільки, якщо вона функціонує належним чином. Якщо продукт або частина продукту несправна, її слід вивести з експлуатації та правильно утилізувати.
- Тримайте дітей подалі від пристрою! Не допускайте дітей або інших сторонніх осіб до пристрою.
- Не перевантажуйте пилку. Не використовуйте пилку для цілей, для яких вона не призначена. Не використовуйте інструмент, якщо він не є небезпечним.
- Цей пристрій не призначений для використання особами (в тому числі дітьми) зі зниженими фізичними, сенсорними чи розумовими здібностями, або такими, що мають недостатньо досвіду або знань, окрім випадків, якщо вони працюють під наглядом або були проінструктовані стосовно використання пристрою особою, відповідальною за їхню безпеку.
- Діти повинні бути під наглядом і не бавитись з пристроєм.
- Завжди дотримуйтеся всіх відповідних місцевих і міжнародних правил з безпеки, охорони здоров'я та праці.

Як робити точне різання
- Полотно пилки натягнуто достатньо, щоб уникнути коливання, яке може змусити полотно відхилитися від точного різання.
- Полотно пилки завжди «на одній лінії» та по центру рами.
- Після використання завжди ослабте натяг.
- Заготівка квадратна і пряма.
- Для роботи використовується правильний тип полотна пилки.
- Щоб забезпечити нерухомість довгих заготівок, використовуйте додаткові затискачі.

(RO) Instrucțiuni generale privind siguranța
- Pentru operarea acestui aparat în siguranță, utilizatorul trebuie să citească și să înțeleagă aceste instrucțiuni de utilizare înainte de a utiliza produsul pentru prima dată.
- Respectați toate instrucțiunile de siguranță! Dacă nu respectați instrucțiunile de siguranță vă veți expune la pericole atât dumneavoastră cât și terții.
- Păstrați toate observațiile privind siguranța cât și instrucțiunile pentru consultare ulterioară.
- Dacă vindeți sau transferați produsul, trebuie să-l transferați împreună cu instrucțiunile de utilizare.
- Utilizați aparatul numai dacă funcționează corect. Dacă produsul sau o parte a acestuia este defectă, acesta trebuie oprit din utilizare și eliminat în mod corespunzător.
- Țineți copiii la distanță de produs! Feriți produsul de copii și de alte persoane neautorizate.
- Nu supraîncărcați aparatul. Nu utilizați aparatul în scopuri pentru care nu a fost destinat.
- Nu utilizați produsul dacă acesta nu este sigur.
- Acest aparat nu este destinat folosirii de către persoane (inclusiv copii) cu capacități fizice, senzoriale sau intelectuale reduse, sau lipsite de experiență și/ori cunoștințe, exceptând cazul în care acestea sunt supravegheate sau instruite în prealabil cu privire la utilizarea aparatului de o persoană responsabilă de securitatea lor.
- Nu lăsați copiii să se joace cu produsul.
- Întotdeauna respectați toate normele domestice și internaționale aplicabile privind siguranța, sănătatea și condițiile de lucru.

Executarea unei tăieturi precise:
- Discul de tăiere este tensionat suficient cât să se evite balansarea și devierea de la o tăietură precisă.
- Discul de tăiere este aliniat și centrat față de cadru.
- Tensiunea este întotdeauna eliberată după utilizare.
- Piesa de prelucrat trebuie să fie pătrată și dreaptă.
- Utilizați pânza de ferăstrău adecvată pentru lucrare.
- Pentru a asigura stabilitatea pieselor lungi, utilizați cleme suplimentare de fixat.

(EN) General safety instructions
- To operate this device safely, the user must have read and understood these instructions for use before using the device for the first time.
- Observe all safety instructions! If you do not observe the safety instructions you will endanger yourself and others.
- Store all safety notes and safety instructions for future reference.
- If you sell or pass the device on, you must also hand over these operating instructions.
- The device must only be used when it functions properly. If the product or part of the product is defective, it must be taken out of operation and disposed of correctly
- Keep children away from the device! Keep the device out of the way of children and other unauthorised persons
- Do not overload the device. Do not use the device for purposes for which it is not intended.
  Do not use the device if it is not safe.
- This product is not intended to be used by persons(including children) or who are limited in their physical, sensory or mental capacities or who lack experience and / or knowledge of the product unless they are supervised, or have been instructed on how to use the product, by a person responsible for their safety.
- Ensure that children are not able to play with the device.
- Always comply with all applicable domestic and international safety, health, and working regulations.

How to make the precise cut
- The saw-blade is tensioned sufficiently to avoid sway will cause the blade to deviate from a true cut.
- The blade is "in line" and central to the frame.
- Tension is always released after use .
- The workpiece is square and straight.
- The correct type of blade for the job is used.
- To insure the stability of long workpieces, use additional clamps

①	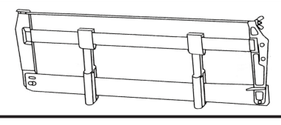	x1	a	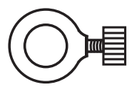	x2
②		x1	b		x2
③	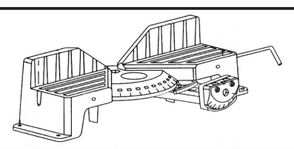	x1	c		x2
④	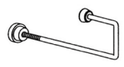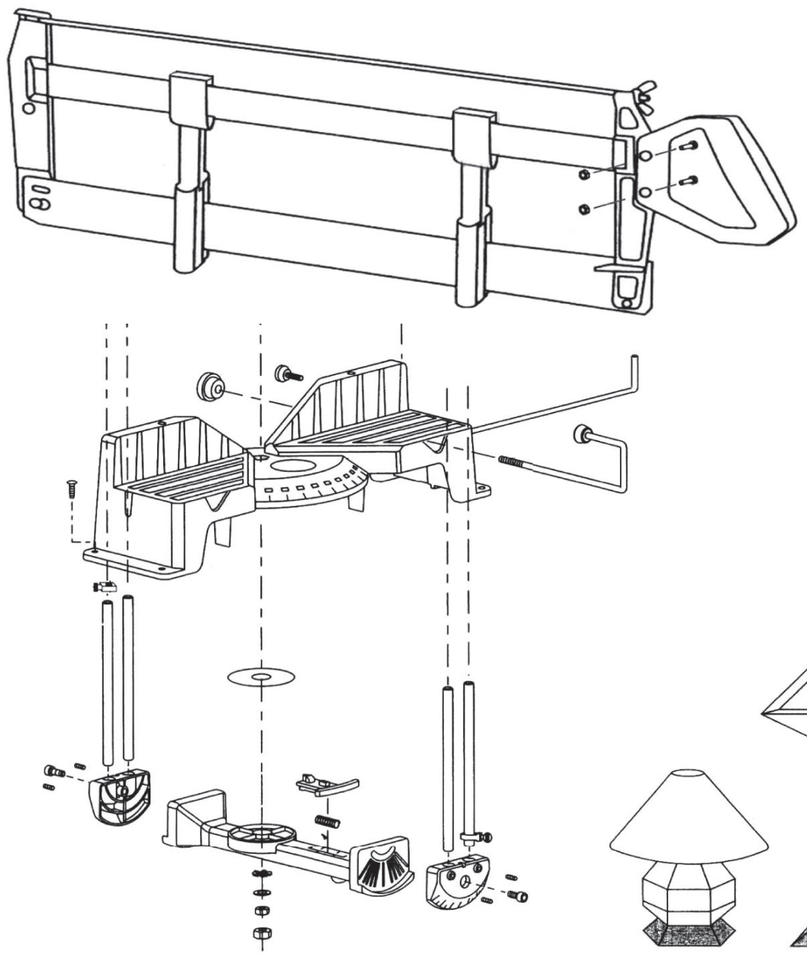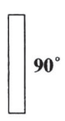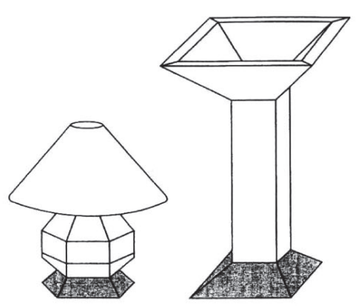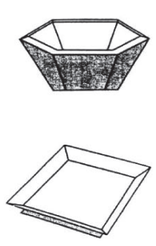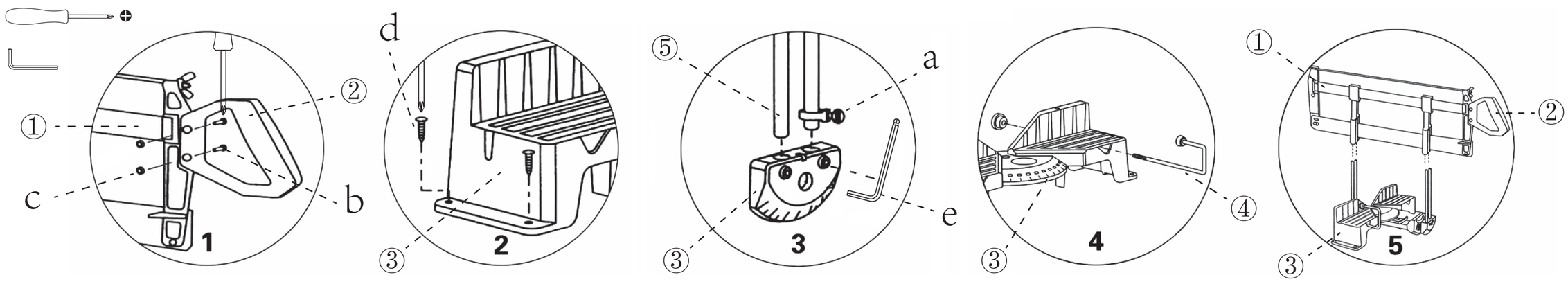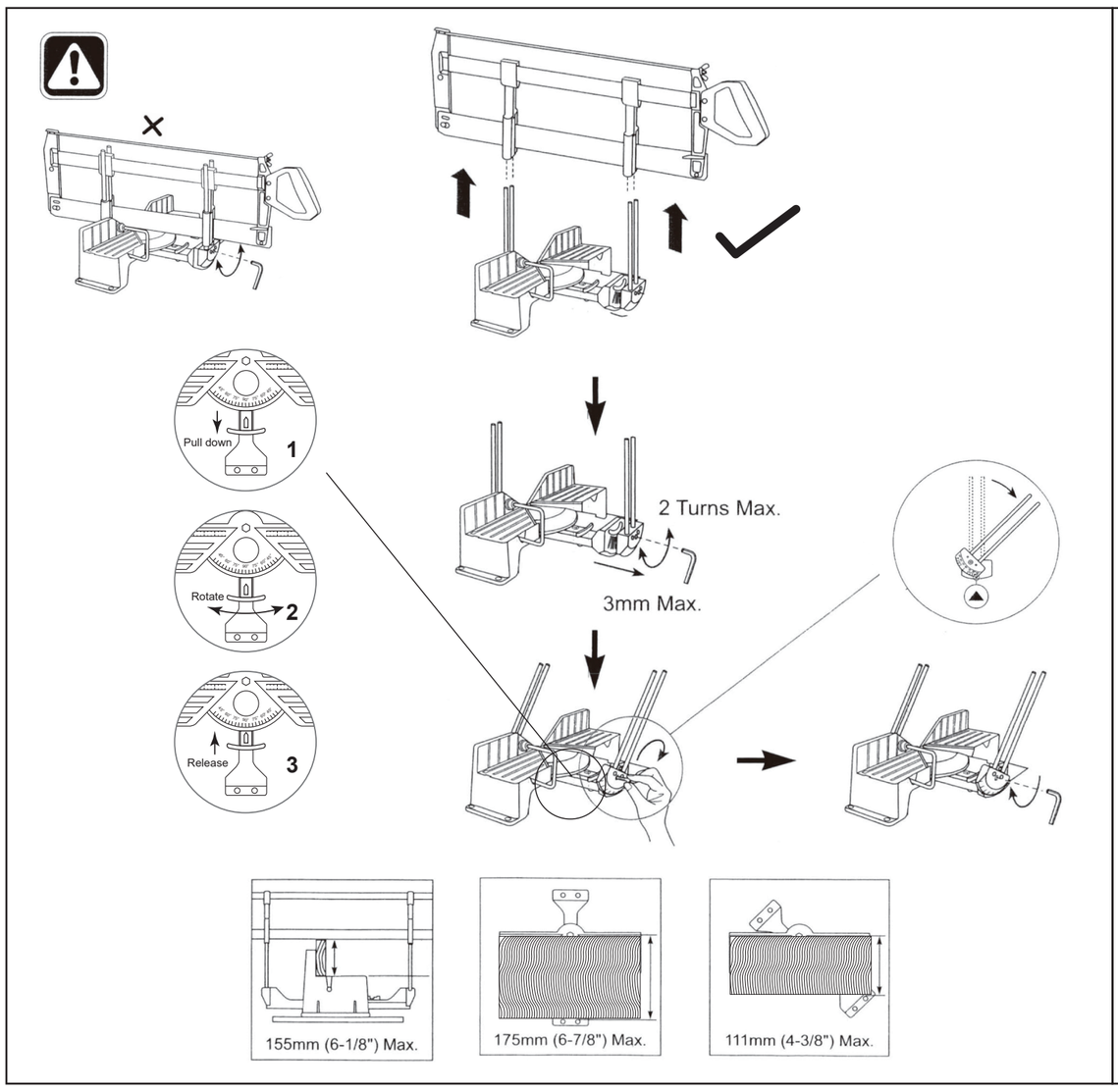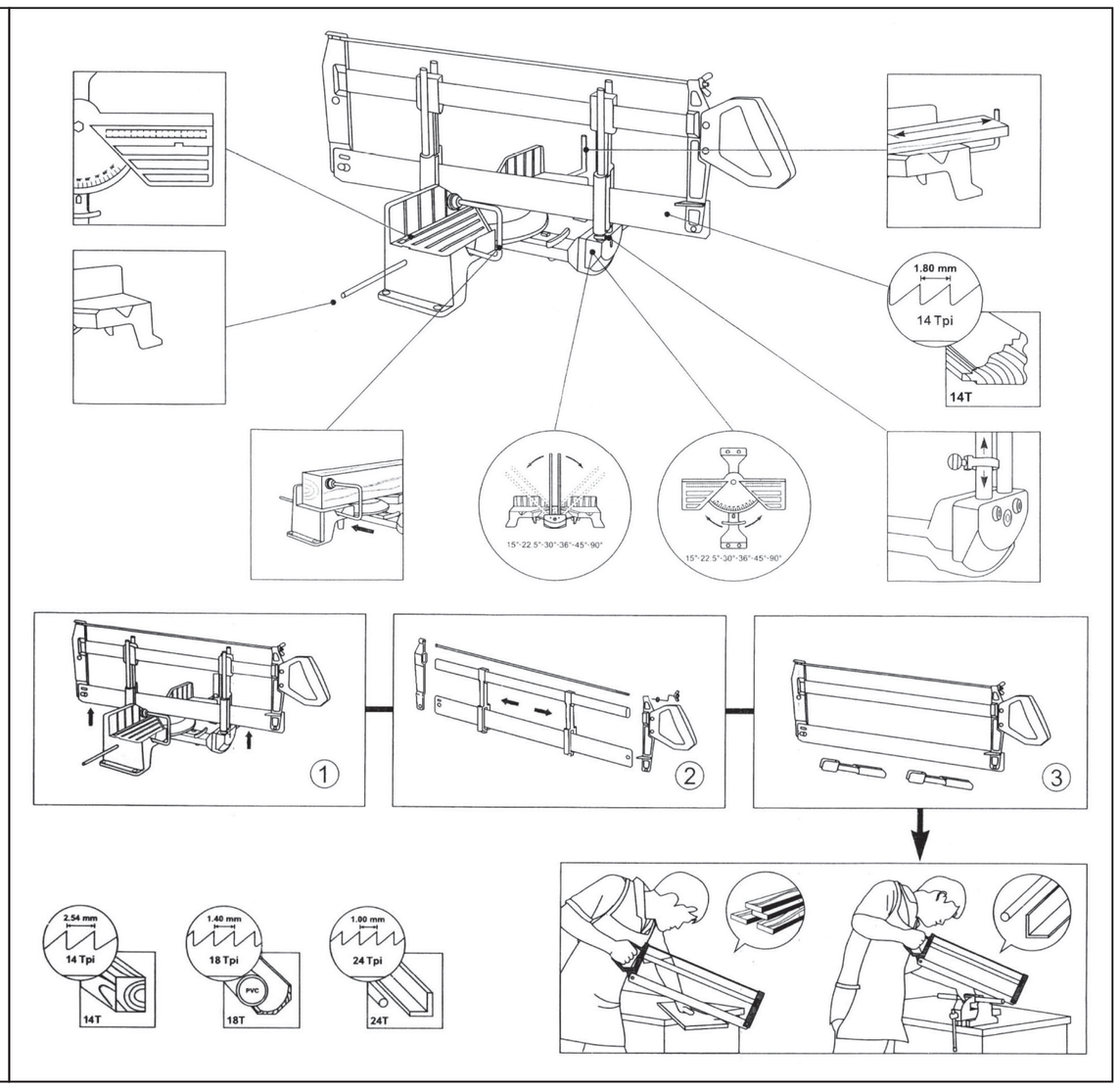	x1	d		x4
⑤		x4	e		x1