WORX®

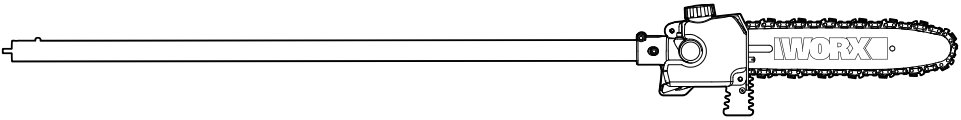

Pole saw attachment	EN	P07
Hochentaster-Wechselaufsatz	D	P16
Accessoire pour scie à perche	F	P26
Attaccamento di sega a palo	I	P36
Fijación de la sierra de pértiga	ES	P46
Mit Streifen und Kettenscheide	PT	P56
Paalzaagaccessoires	NL	P66
Tilbehør til polsav	DK	P76
Pylväsahan tarvikkeet	FIN	P85
Pole sag tilbehør	NOR	P94
Tillbehör för polsåg	SV	P103
Akcesoria do pił do tyczek	PL	P112
Полюсен трион прикачен файл	BG	P122
Rúdfűrész kiegészítők	HU	P133
Accesorii pentru ferăstrău	RO	P143
Příslušenství pro pilové pily	CZ	P153
Príslušenstvo pre pílky na pílky	SK	P163
Dodatki za drožne žage	SL	P173

WA0222

Original instructions	**EN**
Originalbetriebsanleitung	**D**
Notice originale	**F**
Istruzioni originali	**I**
Manual original	**ES**
Manual original	**PT**
Oorspronkelijke gebruiksaanwijzing	**NL**
Original brugsanvisning	**DK**
Alkuperäiset ohjeet	**FIN**
Opprinnelige Instruksjonene	**NOR**
Bruksanvisning i original	**SV**
Instrukcja oryginalna	**PL**
Оригинална инструкция	**BG**
Eredeti használati utasítás	**HU**
Instrucţiuni originale	**RO**
Původní návod k používání	**CZ**
Pôvodný návod na použitie	**SK**
Izvirna navodila	**SL**

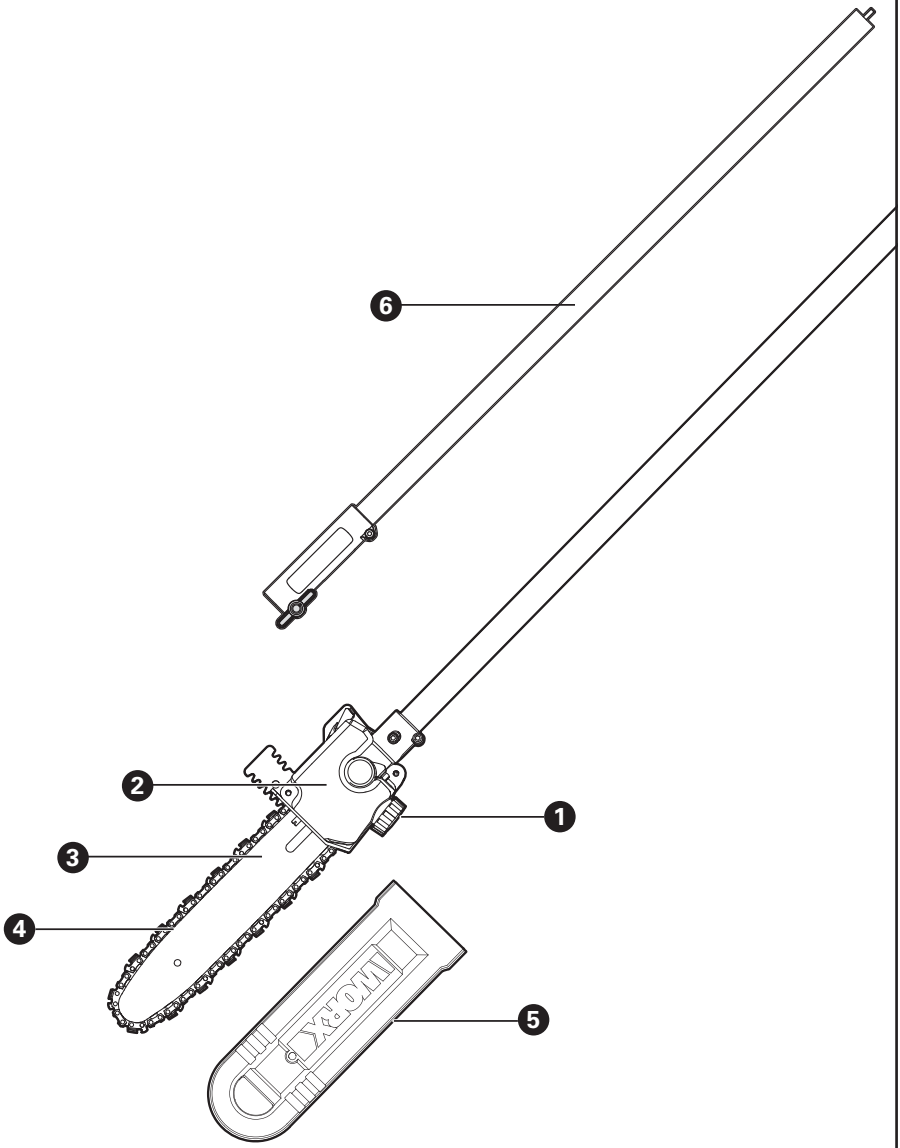
6
2
1
3
4
5
WORX

A

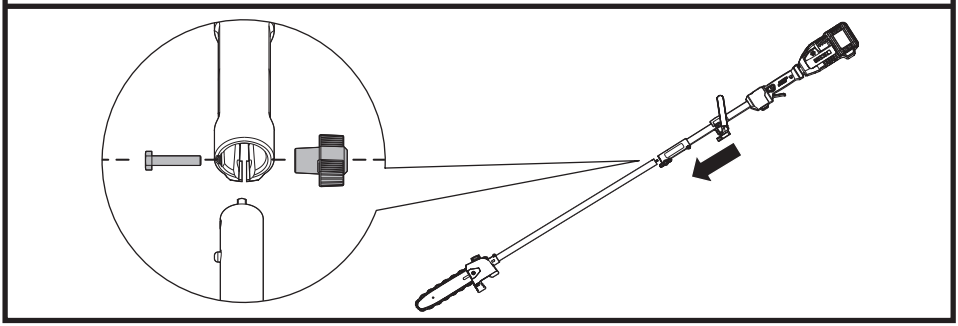

B

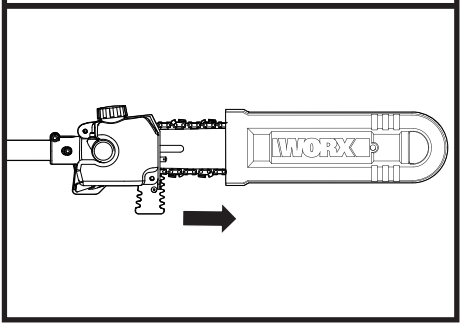

C

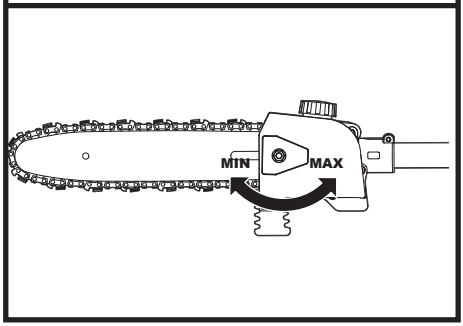

D

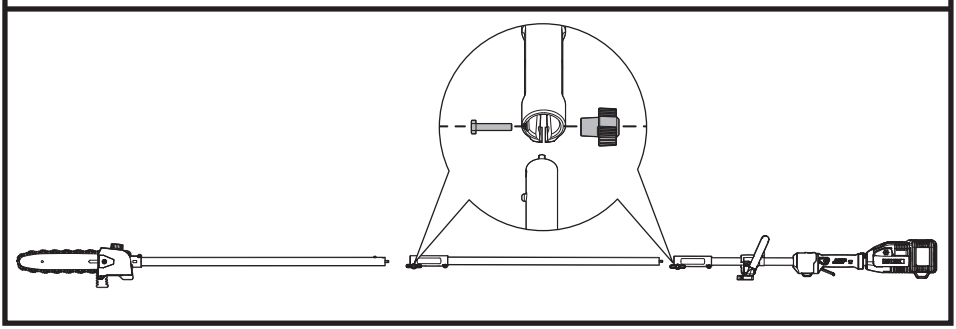

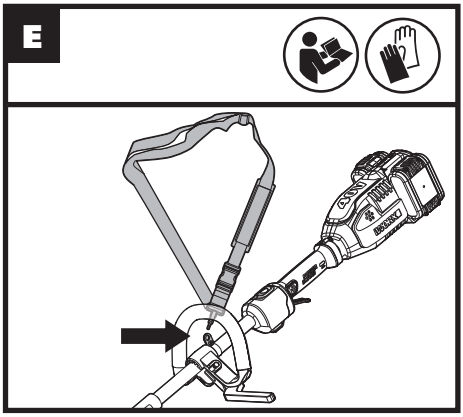
E

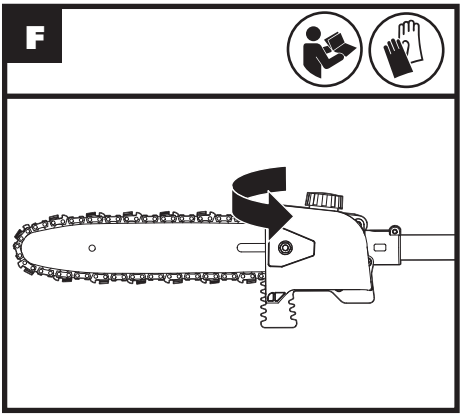
F

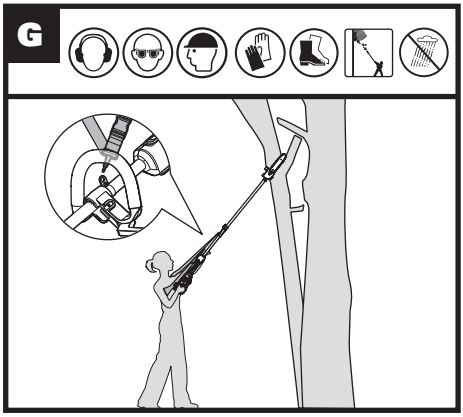
G

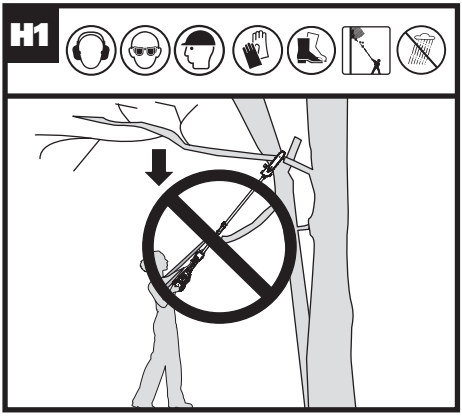
H1

H2

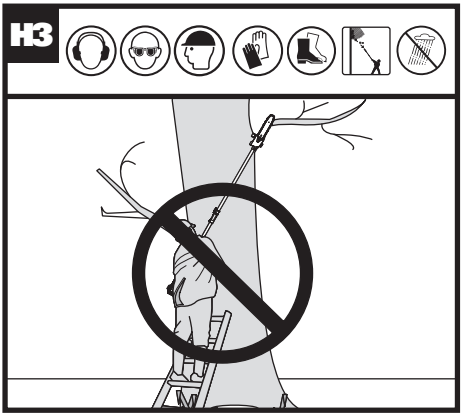
H3

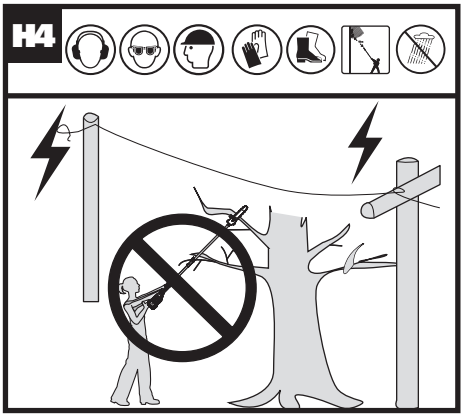
H4

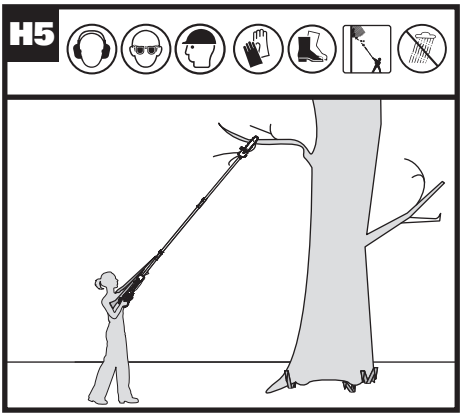
H5

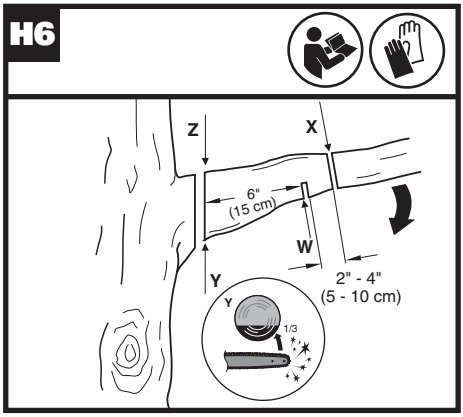
H6
Z
X
6"
(15 cm)
W
Y
2" - 4"
(5 - 10 cm)
Y
1/3

PRODUCT SAFETY GENERAL POWER TOOL SAFETY WARNINGS

WARNING Read all safety warnings and all instructions. *Failure to follow the warnings and instructions may result in electric shock, fire and/or serious injury.*

Save all warnings and instructions for future reference.
The term "power tool" in the warnings refers to your mains-operated (corded) power tool or battery-operated (cordless) power tool.

1) Work area safety

a) **Keep work area clean and well lit.** *Cluttered or dark areas invite accidents.*

b) **Do not operate power tools in explosive atmospheres, such as in the presence of flammable liquids, gases or dust.** *Power tools create sparks which may ignite the dust or fumes.*

c) **Keep children and bystanders away while operating a power tool.** *Distractions can cause you to lose control.*

2) Electrical safety

a) **Power tool plugs must match the outlet. Never modify the plug in any way. Do not use any adapter plugs with earthed (grounded) power tools.** *Unmodified plugs and matching outlets will reduce risk of electric shock.*

b) **Avoid body contact with earthed or grounded surfaces, such as pipes, radiators, ranges and refrigerators.** *There is an increased risk of electric shock if your body is earthed or grounded.*

c) **Do not expose power tools to rain or wet conditions.** *Water entering a power tool will increase the risk of electric shock.*

d) **Do not abuse the cord. Never use the cord for carrying, pulling or unplugging the power tool. Keep cord away from heat, oil, sharp edges or moving parts.** *Damaged or entangled cords increase the risk of electric shock.*

e) **When operating a power tool outdoors, use an extension cord suitable for outdoor use.** *Use of a cord suitable for outdoor use reduces the risk of electric shock.*

f) **If operating a power tool in a damp location is unavoidable, use a residual current device (RCD) protected supply.** *Use of an RCD reduces the risk of electric shock.*

3) Personal safety

a) **Stay alert, watch what you are doing and use common sense when operating a power tool. Do not use a power tool while you are tired or under the influence of drugs, alcohol or medication.** *A moment of inattention while operating power tools may result in serious personal injury.*

b) **Use personal protective equipment. Always wear eye protection.** *Protective equipment such as dust mask, non-skid safety shoes, hard hat, or hearing protection used for appropriate conditions will reduce personal injuries.*

c) **Prevent unintentional starting. Ensure the switch is in the off-position before connecting to power source and/or battery pack, picking up or carrying the tool.** *Carrying power tools with your finger on the switch or energising power tools that have the switch on invites accidents.*

d) **Remove any adjusting key or wrench before turning the power tool on.** *A wrench or a key left attached to a rotating part of the power tool may result in personal injury.*

e) **Do not overreach. Keep proper footing and balance at all times.** *This enables better control of the power tool in unexpected situations.*

f) **Dress properly. Do not wear loose clothing or jewellery. Keep your hair, clothing and gloves away from moving parts.** *Loose clothes, jewellery or long hair can be caught in moving parts.*

g) **If devices are provided for the connection of dust extraction and collection facilities, ensure these are connected and properly used.** *Use of dust collection can reduce dust-related hazards.*

4) Power tool use and care

a) **Do not force the power tool. Use the correct power tool for your application.** *The correct power tool will do the job better and safer at the rate for which it was designed.*

b) **Do not use the power tool if the switch does not turn it on and off.** *Any power tool that cannot be controlled with the switch is dangerous and must be repaired.*

c) **Disconnect the plug from the power source and/or the battery pack from the power tool before making any adjustments, changing accessories, or storing power tools.** *Such preventive safety measures reduce the risk of starting the power tool accidentally.*

d) **Store idle power tools out of the reach of children and do not allow persons unfamiliar with the power tool or these instructions to operate the power tool.** *Power tools are dangerous in the hands of untrained users.*

e) **Maintain power tools. Check for misalignment or binding of moving parts, breakage of parts and any other condition that may affect the power tool's operation. If damaged, have the power tool repaired before use.** *Many accidents are caused by poorly maintained power tools.*

f) **Keep cutting tools sharp and clean.** *Properly maintained cutting tools with sharp cutting edges are less likely to bind and are easier to control.*

g) **Use the power tool, accessories and tool bits etc. in accordance with these instructions,**

taking into account the working conditions and the work to be performed. *Use of the power tool for operations different from those intended could result in a hazardous situation.*

5) Battery tool use and care

a) Recharge only with the charger specified by the manufacturer. *A charger that is suitable for one type of battery pack may create a risk of fire when used with another battery pack.*

b) Use power tools only with specifically designated battery packs. *Use of any other battery packs may create a risk of injury and fire.*

c) When battery pack is not in use, keep it away from other metal objects, like paper clips, coins, keys, nails, screws or other small metal objects, that can make a connection from one terminal to another. *Shorting the battery terminals together may cause burns or a fire.*

d) Under abusive conditions, liquid may be ejected from the battery; avoid contact. If contact accidentally occurs, flush with water. If liquid contacts eyes, additionally seek medical help. *Liquid ejected from the battery may cause irritation or burns.*

6) Service

a) Have your power tool serviced by a qualified repair person using only identical replacement parts. *This will ensure that the safety of the power tool is maintained.*

POLE SAW SAFETY WARNINGS

1. Keep the pole saw a sufficient distance away from overhead electrical power lines.
2. Be aware of the dangerous of operating positions, as well as the risk of being struck by falling branches or branches that, having hit the ground, rebound, the operator may be struck by falling branches or by those that rebound after hitting the ground. Remove the branches in sections.

SAFETY WARNINGS FOR BATTERY PACK

a) Do not dismantle, open or shred cells or battery pack.

b) Do not short-circuit a battery pack. Do not store battery packs haphazardly in a box or drawer where they may short-circuit each other or be short-circuited by conductive materials. When battery pack is not in use, keep it away from other metal objects, like paper clips, coins, keys, nails, screws or other small metal objects, that can make a connection from one terminal to another. Shorting the battery terminals together may cause burns or a fire.

c) Do not expose battery pack to heat or fire. Avoid storage in direct sunlight.

d) Do not subject battery pack to mechanical shock.

e) In the event of battery leaking, do not allow the liquid to come into contact with the skin or eyes. If contact has been made, wash the affected area with copious amounts of water and seek medical advice.

f) Seek medical advice immediately if a cell or battery pack has been swallowed.

g) Keep battery pack clean and dry.

h) Wipe the battery pack terminals with a clean dry cloth if they become dirty.

i) Battery pack needs to be charged before use. Always refer to this instruction and use the correct charging procedure.

j) Do not maintain battery pack on charge when not in use.

k) After extended periods of storage, it may be necessary to charge and discharge the battery pack several times to obtain maximum performance.

l) Battery pack gives its best performance when it is operated at normal room temperature *(20 °C ± 5 °C).*

m) When disposing of battery packs, keep battery packs of different electrochemical systems separate from each other.

n) Recharge only with the charger specified by WORX. Do not use any charger other than that specifically provided for use with the equipment. *A charger that is suitable for one type of battery pack may create a risk of fire when used with another battery pack.*

o) Do not use any battery pack which is not designed for use with the equipment.

p) Keep battery pack out of the reach of children.

q) Retain the original product literature for future reference.

r) Remove the battery from the equipment when not in use.

s) Dispose of properly.

t) Do not mix cells of different manufacture, capacity, size or type within a device.

u) Do not remove battery pack from its original packaging until required for use.

v) Observe the plus (+) and minus (–) marks on the battery and ensure correct use.

SYMBOLS

	To reduce the risk of injury, user must read instruction manual
	Warning

	Wear protective gloves
	Wear protective footwear
	Wear head protection
	Wear ear protection
	Wear eye protection
	Do not expose to moisture.
	Warning of danger from overhead electric-power lines
Li-Ion	Li-Ion battery This product has been marked with a symbol relating to 'separate collection' for all battery packs and battery pack. It will then be recycled or dismantled in order to reduce the impact on the environment. Battery packs can be hazardous for the environment and for human health since they contain hazardous substances.
	Do not burn
	Batteries may enter water cycle if disposed improperly, which can be hazardous for ecosystem. Do not dispose of waste batteries as unsorted municipal waste.
	Waste electrical products must not be disposed of with household waste. Please recycle where facilities exist. Check with your local authorities or retailer for recycling advice.

	Remove battery from the socket before carrying out any adjustment, servicing or maintenance.

COMPONENT LIST

1.	**OIL FILLER CAP**
2.	**OIL TANK**
3.	**GUIDE BAR**
4.	**CHAIN**
5.	**BAR AND CHAIN SHEATH**
6.	**EXTENSION POLE**

Not all the accessories illustrated or described are included in standard delivery.

TECHNICAL DATA

Type Designation:
WA0222 (0222-designation of machinery, representative of pole saw attachment)'

	WA0222
Max. Cutting height	3.8m
Bar length	25cm
Chain speed	17m/s
Number of chain drive links	40
Chain gauge	1.1mm
Adaptive Chain type	ES: 3/8.043-40E/ QIRUI : A0(T)-40E/ OREGON: 90PX040G
Adaptive Bar type	ES: ES104SDEA041/ QIRUI : PO10-43SR(T) / OREGON: 104MLEA041
Oil tank capacity	130ml
Chain pitch	0.95cm
Machine weight	1.8kg

NOISE DATA

A weighted sound pressure	L_{pA} = 79.81dB(A)
K_{pA}	3dB(A)
A weighted sound power	L_{wA} = 99.81dB(A)
K_{wA}	3dB(A)
Wear ear protection.	

VIBRATION INFORMATION

Vibration total values (triax vector sum) determined according to EN ISO 11680-1.

Vibration emission value:	a_h =2.418m/s²
Uncertainty	K = 1.5m/s²

The declared vibration total value may be used for comparing one tool with another, and may also be used in a preliminary assessment of exposure.

WARNING: The vibration emission value during actual use of the power tool can differ from the declared value depending on the ways in which the tool is used dependant on the following examples and other variations on how the tool is used:
How the tool is used and the materials being cut or drilled.
The tool being in good condition and well maintained
Using the correct accessory for the tool and ensuring it is sharp and in good condition.
The tightness of the grip on the handles and if any anti vibration accessories are used.
And the tool is being used as intended by its design and these instructions.

This tool may cause hand-arm vibration syndrome if its use is not adequately managed

WARNING! To be accurate, an estimation of exposure level in the actual conditions of use should also take account of all parts of the operating cycle such as the times when the tool is switched off and when it is running idle but not actually doing the job. This may significantly reduce the exposure level over the total working period.
Helping to minimise your vibration exposure risk.
ALWAYS use sharp chisels, drills and blades
Maintain this tool in accordance with these instructions and keep well lubricated (where appropriate)
If the tool is to be used regularly then invest in anti vibration accessories.
Plan your work schedule to spread any high vibration tool use across a number of days.

ACCESSORIES

	WA0222
Hex key	1
Extension pole	1

We recommend that you purchase your accessories listed in the above list from the same store that sold you the tool. Refer to the accessory packaging for further details. Store personnel can assist you and offer advice.

ASSEMBLY & OPERATION

NOTE: Before using the tool, read the instruction book carefully.

INTEND USE
This attachment is intended for sawing of trees, tree trunks, branches, wooden beams, planks, etc. Cuts can be sawed with or across the grain. This product is not suitable for sawing mineral materials.

Action	Figure
ASSEMBLY	
Connecting Remove the existing attachment, and connect the pole saw attachment. Slip the attachment into the shaft of the main unit and secure in place with the locking knob. Place the saw on a solid, level surface before assembling. Before using, make sure it is well connected. **WARNING! Do not install the battery pack before it has been completely assembled. Always use gloves when handling the chain.**	See Fig. A
Removing the bar and chain sheath.	See Fig. B

TENSIONING CHAIN Place the saw on any suitable flat surface. And turn the Chain Tensioning Knob clockwise until it is hand tight. **NOTE:** The tension is automatically increased while the Chain Tensioning Knob is being turned in a clockwise direction. **WARNING: The chain is not yet tensioned. Tensioning the chain applies as described under "TENSIONING CHAIN". The chain now needs to be inspected to make sure it is properly tensioned.** **NOTE:** New saw chains will stretch. Check the chain tension frequently when first used and tighten when the Chain becomes loose around the Guide Bar. **WARNING:** **• Removing the battery pack before adjusting saw chain tension.** **• Cutting edges on chain are sharp. Use protective gloves when handling chain.** **• Maintain proper chain tension always. A loose chain will increase the risk of kickback. A loose chain may jump out of guide bar groove. This may injure operator and damage chain. A loose chain will cause chain, bar, and sprocket to wear rapidly.** **NOTE:** The Chain is properly tensioned when it can be lifted off of the Guide Bar and the drivelink is within the rail of the Guide Bar. **NOTE:** The Chain will stretch while cutting and lose proper tension. When the chain becomes loose, completely unscrew the Chain Tensioning Knob, that is, to turn it in a counter-clockwise direction. And retighten it again.	See Fig. C
Assembling the extension pole to the machine Connecting the extension pole to the pole saw. **NOTE: Make sure the extension pole is locked into position securely before operation.**	See Fig. D
Attaching the shoulder strap Attach the shoulder strap to the hook on the pole with the included carabiner hook.	See Fig. E

Filling the oil tank **WARNING:** Removing the battery pack before filling the oil tank. 1. Set the saw on any suitable surface with Oil Filler Cap facing upward. 2. Clean area around the Oil Filler Cap with cloth and unscrew the cap by turning it counter clockwise. 3. Add bar and chain oil (not included) until tank is full. 4. Avoid dirt or debris entering oil tank, refit Oil Filler Cap and tighten by turning clockwise until hand tight. **Important:** To allow venting of the oil tank, small breather channels are provided between the Oil Filler Cap and the strainer, to prevent leakage, and ensure machine is left in a horizontal position (Oil Filler Cap uppermost) when not in use. It is important to use only the recommended standard bar and chain oil (Grade: ISO VG32) to avoid damage to the pole saw. This can be found at the location where you purchased this saw or your local hardware store. Never use recycled/ old oil. Use of non-approved oil will void the warranty. Do not swallow. If swallowed, call a physician immediately. Keep out of reach of children. Store away from heat or open flame.	See Fig. F
OPERATION	
Cutting	See Fig. G

LUBRICATION

Important: The pole saw is not filled with oil. It is essential to fill with oil before use. Never operate the pole saw without chain oil or at an empty oil tank level, as this will result in extensive damage to the product.

NOTE: Chain life and cutting capacity depend on optimum lubrication. Therefore, the chain is automatically oiled during operation.

CUTTING

Important: Check the oil tank is filled prior to starting and regularly during operation. Refill oil when oil level is low. A full oil tank will last approx. 35 minutes of cutting depending on sawing intensity and stops. Check recent replaced chain tension about every 10 minutes during operation.

(1) Installing the battery pack into the machine.
(2) Make sure section of log to be cut is not laying on the ground. This will keep the chain from touching the ground as it cuts through the log.

Touching the ground while the Chain is moving is dangerous and will dull the Chain.

(3) Use both hands to grip saw. Use a firm grip. Thumbs and fingers must wrap around saw handles. (See Fig. G)
(4) Make sure your footing is firm. Keep feet-shoulder width apart. Distribute your weight evenly on both feet.
(5) When ready to make a cut, push the Lock-off Button and Switch Trigger completely. This will turn saw on. Releasing them will turn the saw off. Make sure the saw is running at full speed before starting a cut.
(6) When starting a cut, slowly place moving chain against the wood. The wood should be as close to the saw body as possible. Hold saw firmly in place to avoid possible bouncing or skating (sideways movement) of saw.
(7) Guide the saw using light pressure and do not put excessive force on the saw, letting the saw do its work. The motor will overload and can burn out. It will do the job better and safer at the rate for which it was intended.
(8) Remove the saw from a cut with the saw running at full speed. Stop the saw by releasing the lock-off button and switch trigger. Make sure the chain has stopped before setting the saw down.
(9) Keep practicing on scrap logs in a secure working area until you are comfortable, using a fluid motion and a steady cutting rate.

Kickback Safety Devices on This Saw

This saw has a low-kickback chain and reduced kickback Guide Bar. Both items reduce the chance of kickback. However, kickback can still occur with this saw.

The following steps will reduce the risk of kickback.

- Use both hands to grip saw while saw is running. Use firm grip. Thumbs and fingers must wrap around saw handles.
- Keep all safety items in place on saw. Make sure they work properly.
- Keep solid footing and balance at all times.
- Stand slightly to the left side of saw. This keeps your body from being in direct line with chain.
- Do not let Guide Bar nose touch anything when chain is moving.
- Never try cutting through two logs at same time. Only cut one log at a time.
- Do not bury the Guide Bar nose or try plunge cut (boring into wood using Guide Bar nose.
- Watch for shifting of wood or other forces that may pinch chain.
- Use extreme caution when re-entering a previous cut.
- Use only the low-kickback chain and Guide Bar that were supplied with this pole saw or recommended.
- Never use a dull or loose chain. Keep chain sharp with proper tension.

OPERATION FOR POLE SAW

Cutting with shoulder strap (See Fig. G)

The extension pole is supplied with a shoulder strap that gives extra support when hoisting the pole saw in the air. Hook the shoulder strap to the extension pole and wrap around your shoulder. The shoulder strap can also soften the impact if the pole saw is dropped after the completion of a cut.

Cutting with extension pole

1. Install the battery pack into the machine.
2. Before cutting a high branch, consider all the same points detailed in the previous section "Trimming Branches" but pay particular attention to the likely path of the falling branch.

   ⚠ WARNING: Do not stand directly below a branch being cut. Keep bystanders far away. Do not stand on a ladder or other type of unstable support while using the tool. Do not use the tool near cable, electrical power or telephone lines. Keep 3m away from all power lines. (See Fig. H1-H4)
3. Use both hands to grip Pole Saw. Use only designated grip areas when operating Pole Saw (See Fig. H5) Use firm grip. Thumbs and fingers must wrap around Pole Saw handle and pole.
4. Make sure your footing is firm. Keep feet apart. Divide your weight evenly on both feet.
5. When ready to make a cut, fully press the Lock-off Button and Switch Trigger. This will turn Pole Saw on. Releasing them will turn Pole Saw off. Make sure saw is running at full speed before starting a cut.
6. When starting a cut, place moving chain against wood. Hold Pole Saw firmly in place to avoid possible bouncing or skating (sideways movement) of saw.
7. Guide Pole Saw using light pressure. Do not force Pole Saw. The motor will overload and can burn out. It will do the job better and safer at the rate for which it was intended.
8. Remove Pole Saw from a cut with saw running at full speed. Stop Pole Saw by releasing trigger. Make sure chain has stopped before setting Pole Saw down.

TRIMMING A TREE (PRUNING)

WARNING: Avoid kickback. Kickback can result in severe injury or death.
See Kickback, to avoid risk of kickback.
WARNING: Do not operate Pole Saw while
• in a tree
• on a ladder or any other unstable surface
• in any awkward position
You may lose control of Pole Saw causing severe injury.
WARNING: Do not extend arms above shoulders when using Pole Saw.

CAUTION: Seek professional help if facing conditions beyond your ability.

Trimming a tree is the process of cutting limbs from a living tree. Make sure your footing is firm. Keep feet apart. Divide your weight evenly on both feet.
Follow directions below to trim a tree.

1. Make first cut six inches from tree trunk on underside of limb. Use top of guide bar to make this cut. Cut 1/3 through diameter of limb (See Fig. H6).
2. Move two to four inches farther out on limb. Make second cut from above limb. Continue cut until you cut limb off.
3. Make third cut as close to tree trunk as possible on underside of limb stub. Use top of guide bar to make this cut. Cut 1/3 through diameter of stub.
4. Make fourth cut directly above third cut. Cut down to meet third cut. This will remove limb stub.

SAW MAINTENANCE

Follow maintenance instructions in this manual. Proper cleaning of saw and chain and Guide Bar maintenance can reduce chances of kickback. Inspect and maintain saw after each use. This will increase the service life of your saw.

NOTE: Even with proper sharpening, risk of kickback can increase with each sharpening.

MAINTENANCE AND STORAGE OF POLE SAW

1. Remove the battery pack
- When not in use
- Before moving from one place to another
- Before servicing
- Before changing accessories or attachments, such as saw chain and guard

2. Inspect pole saw before and after each use. Check saw closely if guard or other part has been damaged. Check for any damage that may affect operator safety or operation of saw. Check for alignment or binding of moving parts. Check for broken or damaged parts. Do not use pole saw if damage affects safety or operation. Have damage repaired by authorized service center. To locate an authorized service center, visit www.worx.com.
3. Maintain pole saw with care.
- Never expose saw to rain or direct moisture.
- Keep chain sharp, clean, and lubricated for better and safer performance.
- Follow steps outlined in this manual to sharpen chain.
- Keep handles dry, clean, and free of oil and grease.
- Keep all screws and nuts tight.

4. When servicing, use only identical replacement parts.
5. When not in use, always store pole saw
- in a high or locked place, out of children's reach
- in a dry place
- with bar and chain sheath in place

Bar Maintenance

To maximize bar life, the following bar maintenance is recommended.
The bar rails that carry the chain should be cleaned before storing the tool or if the bar or chain appear to be dirty.
The rails should be cleaned every time the chain is removed.

ENVIRONMENTAL PROTECTION

Waste electrical products must not be disposed of with household waste. Please recycle where facilities exist. Check with your local authorities or retailer for recycling advice.

TROUBLESHOOTING TABLE

The following table gives checks and actions that you can perform if your machine does not operate correctly. If these do not identify/remedy the problem, contact your service agent.

WARNING: Switch off and remove the battery pack before investigating fault.

Symptom	Possible Cause	Remedy
Pole saw fails to operate	Out of battery. Fuse faulty.	Charge the battery pack. Replace fuse.
Pole saw operates intermittently	Over heating Applying too much pressure while cutting. Loose connection. Internal wiring defective. On/Off Trigger defective.	Place the machine in a cool, ventilated place to cool it down Applying relatively less pressure while cutting Contact service agent 1-866-354-WORX (9679).
Dry chain	No oil in reservoir Vent in oil filler cap clogged Oil passage clogged	Refill oil Clean cap Clean oil passage outlet
Chain/chain bar over-heats	No oil in reservoir Vent in oil filler cap clogged Oil passage clogged Chain is over tensioned Dull chain	Refill oil Clean cap Clean oil passage outlet Adjust chain tension Sharpen chain or replace
Pole saw rips, vibrates, does not saw properly	Chain tension too loose Dull chain Chain worn out Chain teeth are facing in the wrong direction	Adjust chain tension Sharpen chain or replace Replace chain Reassemble with chain in correct direction

DECLARATION OF CONFORMITY

We,
Positec Germany GmbH
Grüner Weg 10, 50825 Cologne, Germany

Declare that the product
Description **Battery-powered pole saw**
Type **WA0222(0222-designation of machinery, representative of pole saw attachment)**
Function **Cutting high branch**

Complies with the following Directives:
2006/42/EC
2014/30/EU
2011/65/EU&(EU)2015/863
2000/14/EC amended by 2005/88/EC

The notified body involved
Name: **TÜV SÜD Product Service GmbH Zertifizierstellen**
Address: Ridlerstraße 65, 80339 MÜNCHEN, Germany
Certification No.: M6A 063133 0460 Rev. 00

2000/14/EC amended by 2005/88/EC:

- Conformity Assessment Procedure as per	**Annex V**
- Measured Sound Power Level	**99.81dB(A)**
- Declared Guaranteed Sound Power Level	*103 dB(A)*

Standards conform to
EN 60745-1
EN ISO 11680-1
EN ISO 3744
EN 55014-1
EN 55014-2

The person authorized to compile the technical file,
Name Marcel Filz
Address Positec Germany GmbH
Grüner Weg 10, 50825 Cologne, Germany

2020/01/22
Allen Ding
Deputy Chief Engineer, Testing & Certification
Positec Technology (China) Co., Ltd
18, Dongwang Road, Suzhou Industrial Park, Jiangsu 215123, P. R. China

ALLGEMEINE SICHERHEITSHINWEISE FÜR ELEKTROWERKZEUGE

WARNING Lesen Sie alle Sicherheitshinweise und Anweisungen. Versäumnisse bei der Einhaltung der Sicherheitshinweise und Anweisungen können elektrischen Schlag, Brand und/oder schwere Verletzungen verursachen.

Bewahren Sie alle Sicherheitshinweise und Anweisungen für die Zukunft auf.
Der in den Sicherheitshinweisen verwendete Begriff „Elektrowerkzeug“ bezieht sich auf akkubetriebene Elektrowerkzeuge (ohne Netzkabel).

1) Arbeitsplatzsicherheit

a) **Halten Sie Ihren Arbeitsbereich sauber und gut beleuchtet.** Unordnung oder unbeleuchtete Arbeitsbereiche können zu Unfällen führen.

b) **Arbeiten Sie mit dem Elektrowerkzeug nicht in explosionsgefährdeter Umgebung, in der sich brennbare Flüssigkeiten, Gase oder Stäube befinden.** Elektrowerkzeuge erzeugen Funken, die den Staub oder die Dämpfe entzünden können.

c) **Halten Sie Kinder und andere Personen während der Benutzung des Elektrowerkzeugs fern.** Bei Ablenkung können Sie die Kontrolle über das Gerät verlieren.

2) Elektrische Sicherheit

a) **Der Anschlussstecker des Elektrowerkzeuges muss in die Steckdose passen. Der Stecker darf in keiner Weise verändert werden. Verwenden Sie keine Adapterstecker gemeinsam mit schutzgeerdeten Elektrowerkzeugen.** Unveränderte Stecker und passende Steckdosen verringern das Risiko eines elektrischen Schlages.

b) **Vermeiden Sie Körperkontakt mit geerdeten Oberflächen wie von Rohren, Heizungen, Herden und Kühlschränken.** Es besteht ein erhöhtes Risiko durch elektrischen Schlag, wenn Ihr Körper geerdet ist.

c) **Halten Sie Elektrowerkzeuge von Regen oder Nässe fern.** Das Eindringen von Wasser in ein Elektrowerkzeug erhöht das Risiko eines elektrischen Schlages.

d) **Zweckentfremden Sie das Kabel nicht, um das Elektrowerkzeug zu tragen, aufzuhängen oder um den Stecker aus der Steckdose zu ziehen. Halten Sie das Kabel fern von Hitze, Öl, scharfen Kanten oder sich bewegenden Geräteteilen.** Beschädigte oder verwickelte Kabel erhöhen das Risiko eines elektrischen Schlages.

e) **Wenn Sie mit einem Elektrowerkzeug im Freien arbeiten, verwenden Sie nur Verlängerungskabel, die auch für den Außenbereich geeignet sind.** Die Anwendung eines für den Außenbereich geeigneten Verlängerungskabels verringert das Risiko eines elektrischen Schlages.

f) **Wenn der Betrieb des Elektrowerkzeuges in feuchter Umgebung nicht vermeidbar ist, verwenden Sie einen Fehlerstromschutzschalter.** Der Einsatz eines Fehlerstromschutzschalters vermindert das Risiko eines elektrischen Schlages.

3) Sicherheit von Personen

a) **Seien Sie aufmerksam, achten Sie darauf, was Sie tun, und gehen Sie mit Vernunft an die Arbeit mit einem Elektrowerkzeug. Benutzen Sie kein Elektrowerkzeug, wenn Sie müde sind oder unter dem Einfluss von Drogen, Alkohol oder Medikamenten stehen.** Ein Moment der Unachtsamkeit beim Gebrauch des Elektrowerkzeuges kann zu ernsthaften Verletzungen führen.

b) **Tragen Sie persönliche Schutzausrüstung und immer eine Schutzbrille.** Das Tragen persönlicher Schutzausrüstung, wie Staubmaske, rutschfeste Sicherheitsschuhe, Schutzhelm oder Gehörschutz, je nach Art und Einsatz des Elektrowerkzeuges, verringert das Risiko von Verletzungen.

c) **Vermeiden Sie eine unbeabsichtigte Inbetriebnahme. Vergewissern Sie sich, dass das Elektrowerkzeug ausgeschaltet ist, bevor Sie es an den Akku anschließen, es aufnehmen oder tragen.** Wenn Sie beim Tragen des Elektrowerkzeuges den Finger am Schalter haben oder das Gerät eingeschaltet an die Stromversorgung anschließen, kann dies zu Unfällen führen.

d) **Entfernen Sie Einstellwerkzeuge oder Schraubenschlüssel, bevor Sie das Elektrowerkzeug einschalten.** Ein Werkzeug oder Schlüssel, der sich in einem drehenden Geräteteil befindet, kann zu Verletzungen führen.

e) **Vermeiden Sie eine abnormale Körperhaltung. Sorgen Sie für einen sicheren Stand und halten Sie jederzeit das Gleichgewicht.** Dadurch können Sie das Elektrowerkzeug in unerwarteten Situationen besser kontrollieren.

f) **Tragen Sie geeignete Kleidung. Tragen Sie keine weite Kleidung oder Schmuck. Halten Sie Haare, Kleidung und Handschuhe fern von sich bewegenden Teilen.** Lockere Kleidung, Schmuck oder lange Haare können von sich bewegenden Teilen erfasst werden.

g) **Wenn Staubabsaug- und -auffangeinrichtungen montiert werden können, vergewissern Sie sich, dass diese angeschlossen sind und richtig verwendet werden.** Verwendung einer Staubabsaugung kann Gefährdungen durch Staub verringern.

4) Verwendung und Behandlung des Elektrowerkzeuges

a) **Überlasten Sie das Gerät nicht. Verwenden Sie für Ihre Arbeit das dafür bestimmte Elektrowerkzeug.** Mit dem passenden Elektrowerkzeug arbeiten Sie besser und sicherer im angegebenen Leistungsbereich.
b) **Benutzen Sie kein Elektrowerkzeug, dessen Schalter defekt ist.** Ein Elektrowerkzeug, das sich nicht mehr ein- oder ausschalten lässt, ist gefährlich und muss repariert werden.
c) **Entfernen Sie den Akku, bevor Sie Geräteeinstellungen vornehmen, Zubehörteile wechseln oder das Gerät weglegen.** Diese Vorsichtsmaßnahme verhindert den unbeabsichtigten Start des Elektrowerkzeuges.
d) **Bewahren Sie unbenutzte Elektrowerkzeuge außerhalb der Reichweite von Kindern auf. Lassen Sie Personen das Gerät nicht benutzen, die mit diesem nicht vertraut sind oder diese Anweisungen nicht gelesen haben.** Elektrowerkzeuge sind gefährlich, wenn Sie von unerfahrenen Personen benutzt werden.
e) **Pflegen Sie Elektrowerkzeuge mit Sorgfalt. Kontrollieren Sie, ob bewegliche Teile einwandfrei funktionieren und nicht klemmen, ob Teile gebrochen oder so beschädigt sind, dass die Funktion des Elektrowerkzeuges beeinträchtigt ist. Lassen Sie beschädigte Teile vor dem Einsatz des Gerätes reparieren.** Viele Unfälle haben ihre Ursache in schlecht gewarteten Elektrowerkzeugen.
f) **Halten Sie Schneidwerkzeuge scharf und sauber.** Sorgfältig gepflegte Schneidwerkzeuge mit scharfen Schneidkanten verklemmen sich weniger und sind leichter zu führen.
g) **Verwenden Sie Elektrowerkzeug, Zubehör, Einsatzwerkzeuge usw. entsprechend diesen Anweisungen. Berücksichtigen Sie dabei die Arbeitsbedingungen und die auszuführende Tätigkeit.** Der Gebrauch von Elektrowerkzeugen für andere als die vorgesehenen Anwendungen kann zu gefährlichen Situationen führen.

5) **Verwendung und Behandlung des Akkuwerkzeugs**
a) **Laden Sie die Akkus nur in Ladegeräten auf, die vom Hersteller empfohlen werden.** Für ein Ladegerät, das für eine bestimmte Art von Akkus geeignet ist, besteht Brandgefahr, wenn es mit anderen Akkus verwendet wird.
b) **Verwenden Sie nur die dafür vorgesehenen Akkus in den Elektrowerkzeugen.** Der Gebrauch von anderen Akkus kann zu Verletzungen und Brandgefahr führen.
c) **Halten Sie den nicht benutzten Akku fern von Büroklammern, Münzen, Schlüsseln, Nägeln, Schrauben oder anderen kleinen Metallgegenständen, die eine Überbrückung der Kontakte verursachen könnten.** Ein Kurzschluss zwischen den Akkukontakten kann Verbrennungen oder Feuer zur Folge haben.
d) **Bei falscher Anwendung kann Flüssigkeit aus dem Akku austreten. Vermeiden Sie den Kontakt damit. Bei zufälligem Kontakt mit Wasser abspülen. Wenn die Flüssigkeit in die Augen kommt, nehmen Sie zusätzlich ärztliche Hilfe in Anspruch.** Austretende Akkuflüssigkeit kann zu Hautreizungen oder Verbrennungen führen.

6) **Service**
a) **Lassen Sie Ihr Elektrowerkzeug nur von qualifiziertem Fachpersonal und nur mit Original-Ersatzteilen reparieren.** Damit wird sichergestellt, dass die Sicherheit des Gerätes erhalten bleibt.

SICHERHEITSHINWEISE VON POLE KETTENSÄGE

1. Halten Sie die Pole Kettensäge in ausreichendem Abstand von elektrischen Freileitungen.
2. Achten Sie auf die Gefahr von Betriebspositionen sowie die Gefahr, von herabfallenden Ästen getroffen zu werden, oder von Ästen, die nach dem Aufprall auf den Boden zurückprallen. Der Bediener kann von herabfallenden Ästen oder von solchen getroffen werden, die nach dem Aufprall auf den Boden zurückprallen. Entfernen Sie die Äste abschnittsweise.

SICHERHEIT HINWEISE FÜR AKKUPACK

a) **Zellen bzw. Akkupack nicht zerlegen, öffnen oder zerdrücken.**
b) **Akkupack nicht kurzschließen. Akkupacks nicht wahllos in einer Schachtel oder Schublade aufbewahren, wo sie einander kurzschließen oder durch andere leitfähige Materialien kurzgeschlossen werden könnten.** Bei Nichtverwendung des Akkupacks ist dieses von Metallgegenständen fernzuhalten, wie etwa Büroklammern, Münzen, Nägeln, Schrauben oder anderen kleinen Metallgegenständen, wo sich die Batterieklemmen berühren könnten. Das Kurzschließen der Batterieklemmen kann Verbrennungen bzw. einen Brand verursachen.
c) **Zellen bzw. Akkupacks nicht Hitze oder Feuer aussetzen. Lagerung in direktem Sonnenlicht vermeiden.**
d) **Akkupack nicht mechanischen Stößen aussetzen.**
e) **Im Fall, dass Flüssigkeit aus dem Akku austritt, darf diese nicht in Kontakt mit der Haut oder den Augen kommen. Sollte dies dennoch geschehen, den betroffenen Bereich sofort mit viel Wasser spülen und einen Arzt aufsuchen.**
f) **Beim Verschlucken einer Zelle oder eines Akkupacks muss sofort ein Arzt herangezogen werden.**
g) **Akkupack sauber und trocken halten.**
h) **Sollten die Klemmen des Akkupacks schmutzig werden, diese mit einem**

sauberen, trockenen Tuch abwischen.

i) Akkupackmuss vor Gebrauch aufgeladen werden. Immer dieses Anweisungen beachten und den korrekten Ladevorgang ausführen.

j) Akkupack bei Nichtverwendung nicht längere Zeit aufladen lassen.

k) Nach längerer Lagerung des Gerätes ist es eventuell notwendig, die Zellen oder das Akkupack mehrere Male aufzuladen und zu entladen, um eine optimale Leistung zu erhalten.

l) Akkupacks funktionieren bei normaler Zimmertemperatur (20 °C ± 5 °C) am besten.

m) Beim Entsorgen von Akkupacks sollten Akkupacks mit verschiedenen elektrochemischen Systemen voneinander getrennt gehalten werden.

n) Nur mit dem von WORX bezeichneten Ladegerät aufladen. Kein Ladegerät verwenden, das nicht ausdrücklich für den Gebrauch mit dem Gerät vorgesehen ist. *Ein Ladegerät, das für eine bestimmte Art von Akkupackgeeignet ist, kann bei Verwendung mit einem anderen Akkupack eine Brandgefahr darstellen.*

o) Kein Akkupack verwenden, das nicht für den Gebrauch mit dem Gerät vorgesehen ist.

p) Akkupacks von Kindern fernhalten.

q) Die originalen Produktunterlagen zum späteren Nachschlagen aufbewahren.

r) Den Akku bei Nichtverwendung aus dem Gerät nehmen.

s) Ordnungsgemäß entsorgen.

t) Vermischen Sie keine Zellen verschiedener Hersteller, Kapazitäten, Größen oder Typen innerhalb eines Geräts.

u) Nehmen Sie das Akkupack nicht aus der Originalverpackung, bis es verwendet werden soll.

v) Beachten Sie die Plus (+) und Minus (–) Markierungen auf dem Akku und stellen Sie die korrekte Anwendung sicher.

SYMBOLE

	Zur Reduzierung der Verletzungsgefahr bitte die Bedienungsanleitung durchlesen.
	WARNUNG
	Tragen Sie Schutzhandschuhe.
	Tragen Sie Schutzstiefel.
	Tragen Sie Schutzausrüstung für den Kopf.
	Tragen Sie einen Gehörschutz
	Tragen Sie eine Schutzbrille
	Vor Regen und Feuchtigkeit schützen
	Warnung vor Gefahren durch überirdisch verlegte Stromleitungen.
Li-Ion	Lithium-Ionen-Akku: Dieses Produkt wurde mit einem Symbol markiert, das sich auf die 'gesonderte Sammlung' aller Akkupacks und Akkus bezieht. Es wird anschließend recycelt oder demontiert, um die Beeinträchtigung der Umwelt zu verringern. Akkupacks können die Umwelt und menschliche Gesundheit beeinträchtigen, da diese schädliche Substanzen enthalten.
	Nicht verbrennen
	Batterien können bei falscher Entsorgung in der Wasserkreislauf gelangen und das Ökosystem bedrohen. Entsorgen Sie alte Batterien nicht im unsortierten Haushaltsabfall.
	Elektroprodukte dürfen nicht mit dem normalen Haushaltsmüll entsorgt werden, sondern sollten nach Möglichkeit zu einer Recyclingstelle gebracht werden. Ihre zuständigen Behörden oder Ihr Fachhändler geben Ihnen hierzu gerne Auskunft.

	nehmen sie den akku heraus, bevor sie einstellungen, instandsetzungs- oder wartungsarbeiten vornehmen.

KOMPONENTEN

1.	**ÖLTANKVERSCHLUSS**
2.	**ÖLTANK**
3.	**SCHWERT**
4.	**SÄGEKETTE**
5.	**SCHEIDE VON SÄGEBLATT UND KETTE**
6.	**VERLÄNGERUNGSSTANGE**

*** Abgebildetes oder beschriebenes Zubehör gehört teilweise nicht zum Lieferumfang.**

TECHNISCHE DATEN

Typ **WA0222 (0222- Bezeichnung der Maschine, Vertreter der Stangensäge Zubehör)**

	WA0222
Max. Schnitthöhe	3.8m
Schwertlänge	25cm
Kettengeschwindigkeit	17m/s
Anzahl der Treibglieder	40
Kettenbreite	1.1mm
Adaptiver Kettentyp	ES: 3/8.043-40E/ QIRUI : A0(T)-40E/ OREGON: 90PX040G
Adaptiver Stangentyp	ES: ES104SDEA041/ QIRUI : PO10-43SR(T) / OREGON: 104MLEA041
Füllmenge Öl-Vorratsbehälter	130ml
Kettenbreite	0.95cm
Gewicht	1.8kg

INFORMATIONEN ÜBER LÄRM

Gewichteter Schalldruck	L_{pA} = 79.81dB(A)
K_{pA}	3dB(A)
Gewichtete Schallleistung	L_{wA} = 99.81dB(A)
K_{wA}	3dB(A)
Tragen Sie einen Gehörschutz.	

INFORMATIONEN ÜBER VIBRATIONEN

Vibrations gesamt messwertermittlung gemäß EN ISO 11680-1.

Vibrationsemissionswert:	a_h =2.418m/s^2
Unsicherheit	K = 1.5m/s^2

Der angegebene Gesamtvibrationswert kann zum Vergleich eines Werkzeugs mit einem anderen und auch zur vorläufigen Expositionsbewertung verwendet werden.

WARNUNG: Der Vibrationsemissionswert kann während des tatsächlichen Gebrauchs des Elektrowerkzeugs vom angegebenen Wert abweichen, je nachdem, wie das Werkzeug gemäß folgenden Beispielen und weiteren Verwendungsmöglichkeiten eingesetzt wird:
Die Verwendung des Werkzeugs und die Art, wie die Materialien geschnitten oder angebohrt werden.
Der Pflege- und Wartungszustand des Werkzeugs.
Die Verwendung des richtigen Zubehörs und dessen Schärfe und Zustand.
Die Festigkeit der Handgriffe und die Benutzung von Antivibrationszubehör.
Der bestimmungsgemäß eund diesen Anweisungen entsprechende Gebrauch.

Wird dieses Werkzeug nicht angemessen gehandhabt, kann es zum Auftreten des Hand-Arm-Vibrationssyndroms kommen.

WARNUNG: Sie sollten die tatsächlichen Arbeitsabschnitte genau ermitteln, um so den Belastungsgrad abzuschätzen. Auf diese Weise kann der Belastungsgrad während der gesamten Arbeitszeit möglicherweise wesentlich gemindert werden.
So minimieren Sie das Risiko, dem Sie bei Vibrationen ausgesetzt sind.
Verwenden Sie IMMER scharfe Meißel, Bohrer und Sägeblätter.
Pflegen Sie dieses Werkzeug den Anweisungen entsprechend und achten Sie stets auf ein gutes Einfetten (an erforderlichen Stellen).
Bei regelmäßiger Verwendung von Elektrowerkzeug sollten Sie in Antivibrationszubehör investieren.
Erstellen Sie einen Arbeitsplan, um die Verwendung

von hochvibrierenden Werkzeugen auf mehrere Tage zu verteilen.

ZUBEHÖRTEILE

	WA0222
Inbusschlüssel	1
Verlängerungsstange	1

Wir empfehlen Ihnen, sämtliche Zubehörteile beim selben Fachhändler zu beziehen, bei dem Sie auch Ihr Elektrowerkzeug gekauft haben. Weitere Informationen finden Sie auf der Verpackung der Zubehörteile. Auch Ihr Fachhändler berät Sie gerne.

HINWEISE ZUM BETRIEB

HINWEIS: Lesen Sie das Handbuch vor Inbetriebnahme des Werkzeuges sorgfältig durch.

BESTIMMUNGSGEMÄSSER GEBRAUCH

Dieser Aufsatz wird zum Sägen von Bäumen, Stämmen, Ästen, Ästen und anderen verwendet. Kann auf Getreide oder Getreide geschnitten werden. Dieses Produkt ist nicht zum Sägen von mineralischen Werkstoffen geeignet.

MONTAGE UND BEDIENUNG

MASSNAHME	ABBILDUNG
MONTAGE	
Anschließend Entfernen Sie den vorhandenen Aufsatz und schließen Sie den Aufsatz an. Schieben Sie das Zubehör in den Schaft des Hauptgeräts und sichern Sie es mit dem Knopf verriegeln Stellen Sie die Säge vor dem Zusammenbau auf eine feste, ebene Fläche. Stellen Sie vor dem Gebrauch sicher, dass es richtig angeschlossen ist. **WARNUNG! Legen Sie das Akkupack nicht ein, bevor es vollständig montiert wurde. Bei Handhabung der Sägekette stets Schutzhandschuhe tragen.**	Siehe Bild. A
Pleuel und Kettenhülse entfernen.	Siehe Bild. B
Spannen der Sägekette Stellen Sie die Säge auf eine geeignete Unterlage. Drehen Sie den Kettenspannknopf im Uhrzeigersinn, bis er von Hand fest. **HINWEIS:** Die Spannung wird automatisch erhöht, wenn der Kettenspannknopf im Uhrzeigersinn gedreht wird. **WARNUNG: Die Kette ist noch nicht gespannt. Spannen Sie die Kette wie unter „Spannen der Sägekette“ beschrieben. Überprüfen Sie nun, dass die Kette richtig gespannt ist.** **HINWEIS:** Neue Sägeketten können sich dehnen. Prüfen Sie die Kettenspannung nach der ersten Nutzung regelmäßig und ziehen Sie die Ke **WARNUNG:** **•Entfernen Sie den Akku vom Gerät, bevor Sie die Kettenspannung einstellen.** **•Die Schneidezähne der Kette sind scharf. Verwenden Sie Schutzhandschuhe beim Handhaben der Kette.** **•Achten Sie stets auf eine ordnungsgemäße Kettenspannung. Eine lose Kette erhöht das Risiko eines Rückschlags. Eine lose Kette kann aus der Kettenführung springen. Dies kann zu Verletzungen und Kettenbeschädigungen führen. Eine lose Kette führt zu erhöhtem Verschleiß von Kette, Kettenschwert und Kettenrad.** **HINWEIS:** Die Kette ist ordnungsgemäß gespannt, wenn diese von der Führungsschiene abgehoben werden kann und sich das Antriebsglied innerhalb der Führung der Führungsschiene befindet. **HINWEIS:** Die Kette wird sich beim Schneiden dehnen und die korrekte Spannung verlieren. Wenn die Kette locker ist, lösen Sie den Kettenspannknopf vollständig, dh drehen Sie ihn gegen den Uhrzeigersinn. Dann wieder festziehen.	Siehe Bild. C

MONTAGE DER VERLÄNGERUNGSSTANGE AN DER MASCHINE Verbinden Sie die Verlängerungsstange mit der Stangensäge. **HINWEIS: Stellen Sie vor dem Betrieb sicher, dass die Verlängerungsstange in Position arretiert ist.**	Siehe Bild. D
ANBRINGEN UND EINSTELLEN DES SCHULTERGURTS Befestigen Sie den Schultergurt mit dem mitgelieferten Karabinerhaken am Haken an der Stange	Siehe Bild. E

ÖLTANK FÜLLEN **WARNUNG: Entfernen Sie das Akkupack, bevor Sie den Öltank befüllen.** **1. Stellen Sie die Pole Kettensäge mit dem Öleinfülldeckel nach oben auf eine geeignete Oberfläche.** **2. Mit einem Lappen den Bereich um den Öltankverschluss säubern und den Verschluss aufschrauben.** **3. Füllen Sie Sägeblatt- und Kettenöl (nicht im Lieferumfang enthalten) ein, bis der Tank voll ist.** **4. Darauf achten, dass kein Schmutz in den Öltank gelangt, bringen Sie den Öltankverschluss wieder an, und ziehen Sie ihn im Uhrzeigersinn mit der Hand fest.**	Siehe Bild. F
Wichtig: Um den Luftaustausch zwischen Öltank und Umgebung zu ermöglichen, sind am Öltankverschluss kleine Ausgleichskanäle vorhanden. Um einen Ölaustritt zu vermeiden immer darauf achten, dass die Säge bei Nichtgebrauch waagrecht abgestellt wird (Öltankverschluss zeigt nach oben). **Ausschließlich empfohlenes, biologisch abbaubares Haftöl verwenden, um eine Beschädigung der Kettensäge zu vermeiden. (Grade: ISO VG32). Dieses finden Sie bei der Verkaufsstelle, in der Sie diese Säge erworben haben oder im Eisenwarenhandel vor Ort. Niemals recyceltes Öl oder Altöl verwenden.** **Bei Verwendung von nicht zugelassenem Öl erlischt die Garantie.** **Nicht verschlucken. Beim Verschlucken muss sofort ein Arzt aufgesucht werden. Darf nicht in die Hände von Kindern gelangen. Lagern Sie es entfernt von Wärmequellen oder offenem Feuer.**	
BETRIEB	
Arbeiten	Siehe Bild. G

KETTENSCHMIERUNG
Wichtig: Die Kettensäge wird nicht mit Sägekettenhaftöl befüllt geliefert. Es ist wichtig sie vor dem Gebrauch mit Öl zu füllen. Die Benutzung der Kettensäge ohne Sägekettenhaftöl oder bei einem Ölstand unterhalb der Minimum- Markierung führt zur Beschädigung der Kettensäge.
HINWEIS: Die Lebensdauer und Schnittleistung der Kette hängt von der optimalen Schmierung ab. Deswegen wird während des Betriebes automatisch mit Sägekettenhaftöl geschmiert.

5. ARBEITEN
Wichtig: Überprüfen Sie den Kraftstofftank vor dem Starten und regelmäßig während des Betriebs auf Kraftstoff. Das Öl nachfüllen, wenn der Ölpegel die Unterkante im Sichtfenster erreicht hat. Die Füllung reicht für ca. 35 Minuten, abhängig von den Pausen und der Intensität der Arbeit.

Die Kettenspannung während dem Sägen alle 10 Minuten überprüfen.
(1) Einsetzen des Akkus in die Säge.
(2) Achten Sie darauf, dass das zu sägende Holz beim Sägen nicht auf dem Boden liegt, damit die Kette (1) beim Austreten aus dem Holz nicht mit dem Boden in Berührung kommt.
Das Berühren des Bodens mit der in Bewegung befindlichen Kette ist einmal gefährlich und macht andererseits die Kette sehr schnell stumpf.
(3) Greifen Sie die Säge fest mit beiden Händen. Halten Sie sie kräftig fest. Mit Daumen und Finger die Griffe jederzeit umschließen. (Siehe Bild. G)
(4) Vergewissern Sie sich, dass Sie einen festen Stand haben. Stehen Sie breitbeinig. Verteilen Sie ihr Gewicht gleichmäßig auf beide Füße.
(5) Wenn Sie bereit sind, einen Schnitt auszuführen, drücken Sie die Sperrtaste und den Auslöseschalter vollständig. Wird der Einschalter wieder freigegeben. Wenn Sie sie loslassen, wird die Säge ausgeschaltet.Vergewissern sie sich, bevor Sie zu sägen anfangen, dass die Säge mit voller Drehzahl läuft.
(6) Führen Sie bei Arbeitsbeginn die laufende Säge langsam an das Holz heran. Das Holz sollte sich so nahe wie möglich am Sägegehäuse befinden. Halten Sie die Säge gut fest, damit sie nicht zurückspringen oder seitlich ausweichen kann.
(7) Führen Sie die Säge mit leichtem Druck, vermeiden Sie zu starken Druck, und lassen Sie die Säge die Arbeit verrichten, da der Motor dann überlastet werden und durchbrennen kann. Die Säge arbeitet effizienter, wenn sie mit hoher Drehzahl läuft.
(8) Nehmen Sie die Säge nur bei voller Drehzahl aus dem Schnitt. Lassen Sie den Sperrknopf los und betätigen Sie den Auslöser, um die Säge anzuhalten. Legen Sie die Säge erst ab, wenn die Kette völlig zum Stillstand gekommen ist.
(9) Üben Sie in einem sicheren Arbeitsbereich an Reststücken, bis Sie sich damit vertraut gemacht haben, nutzen Sie flüssige Bewegungen und konstante Schnittgeschwindigkeiten.

Rückschlagsicherung der Säge
Sägeketten und Führungsschiene der Säge sind rückschlagarm ausgeführt, so dass Rückschläge weitgehend vermieden werden aber unter bestimmten Umständen doch möglich sind.
Zur Vermeidung eines Rückschlages beachten Sie die folgenden Punkte:
- **Greifen Sie die Säge, wenn sie läuft, mit beiden Händen. Halten Sie sie kräftig fest. Mit Daumen und Finger die Griffe jederzeit umschließen.**
- **Entfernen Sie an der Säge keine Sicherheitseinrichtungen. Prüfen Sie, ob sie alle korrekt arbeiten.**
- **Arbeiten Sie mit der Kettensäge nicht mit ausgestreckten Armen und nicht über Schulterhöhe.**
- **Sorgen Sie für einen sicheren Stand und halten Sie jederzeit das Gleichgewicht.**
- **Stehen Sie (als Rechtshänder) immer etwas links neben der Kettensäge, sodass ihr Körper sich nicht direkt in einer Linie mit der Kette befindet.**
- **Achten Sie darauf, dass die Kettenführung nichts berührt, wenn sich die Kette bewegt.**
- **Versuchen Sie nie zwei Stämme gleichzeitig zu durchtrennen. Zersägen Sie immer nur einen Stamm nach dem anderen.**
- **Sägen Sie nie mit der Kettenführungsspitze und versuchen Sie keinen Eintauchschnitt (die Spitze der Kettenführung in das Holz bohren).**
- **Achten Sie auf die Bewegung des geschnittenen Astes und auf andere Kräfte, die dazu führen könnten, dass sich der Schnittspalt schließt und die Kette einklemmt oder dass Holz in die laufende Kette fällt.**
- **Arbeiten Sie mit höchster Vorsicht, wenn Sie die Säge in einen vorhandenen Schnittspalt einführen.**
- **Arbeiten Sie nur mit rückschlagarmen Ketten und Führungsschienen, wie sie für diese Kettensäge geliefert werden.**
- **Niemals mit lockerer, ausgeweiteter oder stark verschlissener Sägekette arbeiten.**

Bedienung des Hoch-Entasters
Schneidarbeiten mit Schulterriemen (Siehe Bild. G)
Der Verlängerungsschaft wird mit einem Schulterriemen geliefert, der beim Anheben der Kettensäge für zusätzliche Stabilität sorgt. Haken Sie den Schulterriemen am Verlängerungsschaft ein, schlingen Sie den Riemen um Ihre Schulter. Der Schulterriemen hilft auch, die Kettensäge nach dem Durchtrennen von Ästen besser halten zu können, da er einen Teil des Gerätegewichtes auffängt.

Schneiden mit Verlängerungsstange
1. Einsetzen des Akkus in die Säge.

2. Bedenken Sie, bevor Sie einen hohen Ast absägen, alle Punkte, die im vorhergehenden Absatz "Äste beschneiden" detailliert beschrieben wurden, aber achten Sie besonders auf den Weg, den der herabstürzende Ast nehmen wird.

   ⚠ WARNUNG: Stellen Sie sich nie unter den Ast, den Sie absägen wollen. Achten Sie darauf, dass andere Personen Abstand halten. Stellen Sie sich nicht auf eine Leiter oder einen anderen nicht stabilen Gegenstand, wenn Sie die Säge benutzen. Verwenden Sie die Säge nicht in der Nähe von Kabeln, Überlandleitungen oder Telefonkabeln. Halten Sie zu allen Stromleitungen 3 Meter Abstand. (Siehe Bild. H1-H4)
3. Greifen Sie die Säge fest mit beiden Händen. Verwenden Sie nur die ausgewiesenen Griffbereiche zur Bedienung des Hoch-Entasters (Siehe Bild. H5) Halten Sie sie kräftig fest. Mit Daumen und Finger die Griffe jederzeit umschließen.
4. Vergewissern Sie sich, dass Sie einen festen Stand haben. Stehen Sie breitbeinig. Verteilen Sie ihr Gewicht gleichmäßig auf beide Füße.
5. Wenn Sie bereit sind, einen Schnitt auszuführen, drücken Sie die Sperrtaste und den Auslöseschalter ganz durch. Hierdurch wird die Säge eingeschaltet. Wenn Sie loslassen, wird die Polarsäge ausgeschaltet. Vergewissern sie sich, bevor Sie zu sägen anfangen, dass die Säge mit voller Drehzahl läuft.
6. Führen Sie bei Arbeitsbeginn die laufende Säge langsam an das Holz heran. Halten Sie die Säge gut fest, damit sie nicht zurückspringen oder seitlich ausweichen kann.
7. Führen Sie die Säge mit leichtem Druck, vermeiden Sie zu starken Druck, da der Motor dann überlastet werden und durchbrennen kann. Die Säge arbeitet effizienter, wenn sie mit hoher Drehzahl läuft.
8. Nehmen Sie die Säge nur bei voller Drehzahl aus dem Schnitt. Stillgesetzt wird die Säge in dem Sie den Ein-/Ausschalter freigegeben. Legen Sie die Säge erst ab, wenn die Kette völlig zum Stillstand gekommen ist.

TRIMMEN EINES BAUMS (ENTASTEN)

WARNUNG: Vermeiden Sie Rückschläge. Der Rückschlag kann zu schweren Verletzungen oder zum Tod führen.
Siehe „Rückschlag", um die Rückschlaggefahr einzudämmen.
WARNUNG: Bedienen Sie den Hoch-Entaster nicht, während Sie
• in einem Baum sind
• auf einer Leiter oder anderen instabilen Oberfläche stehen
• sich in einer ungewöhnlichen Position befinden
Sie können die Kontrolle über den Hoch-Entaster verlieren und sich schwere Verletzungen zuziehen.
WARNUNG: Reichen Sie beim Einsatz des Hoch-Entasters mit den Armen nicht über Schulterhöhe hinaus.
VORSICHT: Suchen Sie professionelle Hilfe auf, wenn Sie Bedingungen vorfinden, die Ihre Fähigkeiten übersteigen.
Das Trimmen eines Baums ist ein Prozess, bei dem Äste von einem lebenden Baum geschnitten werden. Vergewissern Sie sich, dass Sie einen festen Stand haben. Stehen Sie breitbeinig. Verteilen Sie ihr Gewicht gleichmäßig auf beide Füße.
Halten Sie sich an die nachfolgenden Anweisungen, um den Baum zu trimmen.

1. Machen Sie zuerst sechs Zoll von Baumstamm auf der Unterseite von Ast schneiden. Nutzen Sie die Oberseite der Führungsschiene, um diesen Schnitt durchzuführen. Schneiden Sie 1/3 durch den Astdurchmesser (Siehe Bild. H6).
2. Bewegen Sie sich zwei bis vier Zoll weiter auf Ast. Führen Sie einen zweiten Schnitt über dem Ast durch. Fahren Sie fort, bis der Ast abgeschnitten wurde.
3. Machen Sie einen Schnitt so nahe wie möglich am Baumstamm, auf der Unterseite des Stumpfes. Nutzen Sie die Oberseite der Führungsschiene, um diesen Schnitt durchzuführen. Schneiden Sie 1/3 durch den Durchmesser des Stumpfes.
4. Führen Sie einen vierten Schnitt direkt oberhalb des dritten Schnitts durch. Schneiden Sie nach unten, um den dritten Schnitt zu treffen. Dadurch wird der Aststumpf entfernt.

WARTUNG DER SÄGE

Befolgen Sie die indem Handbuch aufgeführten Wartungshinweise. Regelmäßiges Säubern von Säge und Kette sowie die Wartung der Kettenführung kann die Gefahr von Rückschlägen reduzieren. Inspizieren und warten Sie die Säge nach jedem Gebrauch. Hierdurch können Sie die Lebensdauer der Säge verlängern.

HINWEIS: Selbst bei korrektem Nachschleifen steigt das Risiko von Rückschlägen mit jedem Schärfen

WARTUNG UND LAGERUNG DER POLE KETTENSÄGE

1. Entfernen Sie den Akkupack von der Säge
- wenn sie nicht verwendet wird
- ehe Sie die Säge transportieren
- bevor sie gewartet wird.
- vor dem Austauschen von Zubehör oder Aufsätzen, wie etwa der Sägekette und der Führungsschiene.

2. Überprüfen Sie die Pole Kettensäge vor und nach jedem Gebrauch. Überprüfen Sie sorgfältig, ob eine Schutzvorrichtung oder ein sonstiges Teil der Säge beschädigt ist. Überprüfen Sie die Säge auf Schäden, die die Sicherheit des Bedieners oder die Funktionsfähigkeit der Säge beeinträchtigen können. Überprüfen Sie die Ausrichtung und Kopplung von beweglichen Teilen. Überprüfen Sie die Säge auf beschädigte oder gebrochene Teile. Verwenden Sie keine Kettensäge, deren Sicherheit oder Funktionsfähigkeit durch beschädigte Teile beeinträchtigt ist. Lassen Sie Beschädigungen von

einem zugelassenen Kundendienst beheben. Unsere zugelassenen Kundendienste finden auf der Webseite www.worx.com.

3. Pflegen Sie die Pole Kettensäge mit Sorgfalt.
- Setzen Sie die Säge niemals Regen oder direkter Feuchtigkeit aus.
- Sorgen Sie dafür, dass die Kette scharf, sauber und geölt ist, um eine gute, sichere Funktion zu gewährleisten.
- Folgen Sie den hier beschriebenen Schritten, wenn Sie die Kette schärfen wollen.
- Halten Sie alle Griffe sauber, trocken und frei von Öl und Fett.
- Sorgen Sie dafür, dass alle Schrauben und Muttern fest angezogen sind.

4. Verwenden Sie bei der Wartung nur Originalersatzteile.
5. Lagern Sie die Kettensäge bei Nichtgebrauch an einem geeigneten trockenen Ort.
- An einem hohen oder verschließbaren Platz, außerhalb der Reichweite von Kindern
- An einem trockenen Platz
- Mit installierter Schiene und Kettenabdeckung

Wartung der Führungsschiene
Damit Ihre Führungsschiene eine möglichst lange Gebrauchslebensdauer erreicht, werden folgende Wartungsarbeiten empfohlen:
Die Führungsschiene, auf der die Kette läuft, muss vor dem Einlagern oder wenn die Kette oder die Führungsschiene verschmutzt ist, gereinigt werden.
Ferner sollten die Führungsschiene bei jedem Abnehmen der Kette gesäubert werden.

UMWELTSCHUTZ

Elektroprodukte dürfen nicht mit dem normalen Haushaltsmüll entsorgt werden, sondern sollten nach Möglichkeit zu einer Recyclingstelle gebracht werden. Ihre zuständigen Behörden oder Ihr Fachhändler geben Ihnen hierzu gerne Auskunft.

PROBLEMLÖSUNG

Wenn Ihr Elektrowerkzeug nicht einwandfrei funktioniert, zeigt Ihnen die folgende Tabelle Fehlersymptome, mögliche Ursachen sowie Maßnahmen zur Abhilfe. Können Sie damit das Problem nicht identifizieren und beseitigen, wenden Sie sich an Ihre Service-Werkstatt.

WARNUNG: Schalten Sie vor der Fehlersuche das Elektrowerkzeug aus und entnehmen Sie den Akku.

Symptome	Mögliche Ursache	Abhilfe
Pole Kettensäge funktioniert nicht	Akku leer. Sicherung defekt.	Akkupack aufladen. Sicherung wechseln.
Pole Kettensäge arbeitet intermittierend	Überhitzung Beim Sägen zu viel Druck ausgeübt. Lose Verbindung. Interner Wackelkontakt. Ein-/Ausschalter defekt.	Bringen Sie die Maschine in einen kühlen, belüfteten Raum, um diese abzukühlen. Wenden Sie beim Sägen verhältnismäßig weniger Druck an. Kundendienst aufsuchen 1-866-354-WORX (9679).
Sägekette trocken.	Kein Öl im Öltank. Entlüftung im Öltankverschluss verstopft. Ölausflusskanal verstopft.	Öl nachfüllen. Öltankverschluss reinigen. Ölausflusskanal frei machen.
Kette/ Führungsschiene heiß.	Kein Öl im Öltank. Entlüftung im Öltankverschluss verstopft. Ölausflusskanal verstopft. Kettenspannung zu hoch. Kette stumpf.	Öl nachfüllen. Öltankverschluss reinigen. Ölausflusskanal frei machen. Kettenspannung einstellen. Kette nachschleifen oder ersetzen.

Pole Kettensäge zerreißt, vibriert und kann nicht normal gesägt werden.	Kettenspannung zu locker. Kette stumpf. Kette verschlissen. Sägezähne zeigen in die falsche Richtung.	Kettenspannung einstellen. Kette nachschleifen oder ersetzen. Kette ersetzen. Sägekette neu montieren mit Zähnen in korrekter Richtung.

KONFORMITÄTSERKLÄRUNG

Wir,
Positec Germany GmbH
Grüner Weg 10, 50825 Cologne, Germany

erklären hiermit, dass unser Produkt
Beschreibung **Stangensäge Zubehör**
Type **WA0222 (0222- Bezeichnung der Maschine, Vertreter der Stangensäge Zubehör)**
Function **Hohe Äste schneiden**

Den Bestimmungen der folgenden Richtlinien entspricht:
2006/42/EC
2014/30/EU
2011/65/EU&(EU)2015/863
2000/14/EC geändert durch 2005/88/EC

Zertifizierungsstelle
Name: **TÜV SÜD Product Service GmbH Zertifizierstellen**
Anschrift: Ridlerstraße 65, 80339 MÜNCHEN, Germany
Bescheinigungsnummer: M6A 063133 0460 Rev. 00

2000/14/EC geändert durch 2005/88/EC:
- Konformitätsbewertungsverfahren nach **Anhang V**
- Gemessene Schallleistung **103 dB(A)**
- Garantierte Schallleistung 105 dB(A)

Werte nach
EN 60745-1
EN ISO 11680-1
EN ISO 3744
EN 55014-1
EN 55014-2

Zur Kompilierung der technischen Datei ermächtigte Person,
Name Marcel Filz
Anschrift Positec Germany GmbH
Grüner Weg 10, 50825 Cologne, Germany

2020/01/22
Allen Ding
Stellvertretender Chefingenieur,

Prüfung und Zertifizierung
Positec Technology (China) Co., Ltd
18, Dongwang Road, Suzhou Industrial Park, Jiangsu 215123, P. R. China

AVERTISSEMENTS GÉNÉRAUX DE SÉCURITÉ POUR L'OUTIL

AVERTISSEMENT Lire tous les avertissements de sécurité et toutes les instructions. Ne pas suivre les avertissements et instructions peut donner lieu à un choc électrique, un incendie et/ou une blessure sérieuse.

Conserver tous les avertissements et toutes les instructions pour pouvoir s'y reporter ultérieurement.
Le terme «outil» dans les avertissements fait référence à votre outil électrique alimenté par le secteur (avec cordon d'alimentation) ou votre outil fonctionnant sur batterie (sans cordon d'alimentation).

1) Sécurité de la zone de travail

a) **Conserver la zone de travail propre et bien éclairée.** *Les zones en désordre ousombres sont propices aux accidents.*

b) **Ne pas faire fonctionner les outils électriques en atmosphère explosive, par exemple en présence de liquides inflammables, de gaz ou de poussières.** *Les outils électriques produisent des étincelles qui peuvent enflammer les poussières ou les fumées.*

c) **Maintenir les enfants et les personnes présentes à l'écart pendant l'utilisation de l'outil.** *Les distractions peuvent vous faire perdre le contrôle de l'outil.*

2) Sécurité électrique

a) **Il faut que les fiches de l'outil électrique soient adaptées au socle. Ne jamais modifier la fiche de quelque façon que ce soit. Ne pas utiliser d'adaptateurs avec des outils à branchement de terre.** *Des fiches non modifiées et des socles adaptés réduiront le risque de choc électrique.*

b) **Éviter tout contact du corps avec des surfaces reliées à la terre telles que les tuyaux, les radiateurs, les cuisinières et les réfrigérateurs.** *Il existe un risque accru de choc électrique si votre corps est relié à la terre.*

c) **Ne pas exposer les outils à la pluie ou à des conditions humides.** *La pénétration d'eau à l'intérieur d'un outil augmentera le risque de choc électrique.*

d) **Ne pas maltraiter le cordon. Ne jamais utiliser le cordon pour porter, tirer ou débrancher l'outil. Maintenir le cordon à l'écart de la chaleur, du lubrifiant, des arêtes ou des parties en mouvement.** *Des cordons endommagés ou emmêlés augmentent le risque de choc électrique.*

e) **Lorsqu'on utilise un outil à l'extérieur, utiliser un prolongateur adapté à l'utilisation extérieure.** *L'utilisation d'un cordon adapté à l'utilisation extérieure réduit le risque de choc électrique.*

f) **Si l'usage d'un outil dans un emplacement humide est inévitable, utiliser une alimentation protégée par un dispositif à courant différentiel résiduel (DDR).** *L'usage d'un DDR réduit le risque de choc électrique.*

3) Sécurité des personnes

a) **Restez vigilant, regardez ce que vous êtes en train de faire et faites preuve de bon sens dans votre utilisation de l'outil. Ne pas utiliser un outil lorsque vous êtes fatigué ou sous l'emprise de drogues, d'alcool ou de médicaments.** *Un moment d'inattention au cours de l'utilisation d'un outil peut entraîner des blessures graves.*

b) **Utiliser un équipement de sécurité. Toujours porter une protection pour les yeux.** *Les équipements de sécurité tels que les masques contre les poussières, les chaussures de sécurité antidérapantes, les casques ou les protections acoustiques utilisés dans les conditions appropriées réduiront le risque de blessures.*

c) **Éviter tout démarrage intempestif. S'assurer que l'interrupteur est en position arrêt avant de brancher l'outil au secteur et/ou au bloc de batteries, de le ramasser ou de le porter.** *Porter les outils en ayant le doigt sur l'interrupteur ou brancher des outils dont l'interrupteur est en position marche est source d'accidents.*

d) **Retirer toute clé de réglage avant de mettre l'outil en marche.** *Une clé laissée fixée sur une partie tournante de l'outil peut entraîner des blessures.*

e) **Ne pas se précipiter. Garder une position et un équilibre adaptés à tout moment.** *Cela permet un meilleur contrôle de l'outil dans des situations inattendues.*

f) **S'habiller de manière adaptée. Ne pas porter de vêtements amples ou de bijoux. Garder les cheveux, les vêtements et les gants à distance des parties en mouvement.** *Des vêtements amples, des bijoux ou les cheveux longs peuvent être attrapés par des parties en mouvement.*

g) **Si des dispositifs sont fournis pour le raccordement d'équipements pour l'extraction et la récupération des poussières, s'assurer qu'ils sont connectés et correctement utilisés.** *Utiliser des collecteurs de poussière peut réduire les risques dus aux poussières.*

4) Utilisation et entretien de l'outil

a) **Ne pas forcer l'outil. Utiliser l'outil adapté à votre application.** *L'outil adapté réalisera mieux le travail et de manière plus sûre au régime pour lequel il a été construit.*

b) **Ne pas utiliser l'outil si l'interrupteur ne permet pas de passer de l'état de marche à celui d'arrêt et vice versa.** *Tout outil qui ne peut pas être commandé par l'interrupteur est dangereux et doit être réparé.*

c) **Débrancher la fiche de la source**

d'alimentation secteur et/ou le bloc de batteries de l'outil avant tout réglage, changement d'accessoires ou avant de ranger l'outil. *De telles mesures de sécurité préventives réduisent le risque de démarrage accidentel de l'outil.*

d) Conserver les outils à l'arrêt hors de la portée des enfants et ne pas permettre à des personnes ne connaissant pas l'outil ou les présentes instructions de le faire fonctionner. *Les outils sont dangereux entre les mains d'utilisateurs novices.*

e) Observer la maintenance de l'outil. Vérifier qu'il n'y a pas de mauvais alignement ou de blocage des parties mobiles, des pièces cassées ou toute autre condition pouvant affecter le fonctionnement de l'outil. En cas de dommages, faire réparer l'outil avant de l'utiliser. *De nombreux accidents sont dus à des outils mal entretenus.*

f) Garder affûtés et propres les outils permettant de couper. *Des outils destinés à couper correctement entretenus avec des pièces coupantes tranchantes sont moins susceptibles de rester bloqués et sont plus faciles à contrôler.*

g) Utiliser l'outil, les accessoires et les lames etc., conformément à ces instructions, en tenant compte des conditions de travail et du travail à réaliser. *L'utilisation de l'outil pour des opérations différentes de celles prévues pourrait donner lieu à des situations dangereuses.*

5) Utilisation des outils fonctionnant sur batteries et précautions d'emploi

a) Ne recharger qu'avec le chargeur spécifié par le fabricant. *Un chargeur qui est adapté à un type de bloc de batteries peut entraîner un risque d'incendie lorsqu'il est utilisé avec un autre type de bloc de batteries.*

b) N'utiliser les outils qu'avec des blocs de batteries spécifiquement désignés. *L'utilisation de tout autre bloc de batteries peut entraîner un risque de blessure et d'incendie.*

c) Lorsqu'un bloc de batteries n'est pas utilisé, le maintenir à l'écart de tout autre objet métallique, par exemple trombones, pièces de monnaie, clés, clous, vis ou autres objets de petite taille qui peuvent donner lieu à une connexion d'une borne à une autre. *Le court-circuitage des bornes d'une batterie entre elles peut causer des brûlures ou un incendie.*

d) Dans de mauvaises conditions, du liquide peut être éjecté de la batterie; éviter tout contact. En cas de contact accidentel, nettoyer à l'eau. Si le liquide entre en contact avec les yeux, rechercher en plus une aide médicale. *Le liquide éjecté des batteries peut causer des irritations ou des brûlures.*

6) Maintenance et entretien

a) Faire entretenir l'outil par un réparateur qualifié utilisant uniquement des pièces de rechange identiques. *Cela assurera le maintien de la sécurité de l'outil.*

LES AVERTISSEMENTS DE SÉCURITÉ DE LA SCIE À COLONNE

1. Gardez la scie à métaux à une distance suffisante avec les lignes électriques aériennes.
2. Soyez conscient du danger des positions d'opération, ainsi que du risque d'être heurté par les branches qui tombent et qui rebondissent après avoir heurté le sol, l'opérateur peut être heurté par les branches qui tombent ou par celles qui rebondissent après avoir heurté le sol. Enlever les branches dans les sections.

MISES EN GARDE CONCERNANT LA BATTERIE

a) La batterie et les piles secondaires ne doivent pas être ouvertes, démontées ou broyées.

b) La batterie ne doit pas être court-circuitée. Évitez de mettre la batterie en vrac dans une boîte ou dans un tiroir où elles risqueraient de se court-circuiter entre elles ou au contact d'autres objets métalliques. Après usage, évitez tout contact de la batterie avec d'autres objets métalliques de petite taille (trombones, pièces, clés, clous, vis etc.) susceptibles de court-circuiter les pôles. Un court-circuit entre les pôles de la batterie peut être à l'origine de brûlures ou d'un incendie.

c) La batterie ne doit pas être exposée au feu et à la chaleur. Évitez de la ranger à la lumière du soleil.

d) La batterie et les piles ne doivent pas être soumises à des chocs mécaniques.

e) En cas de fuite des piles, évitez tout contact du liquide avec la peau et les yeux. En cas de contact, rincez abondamment la surface touchée avec de l'eau et appelez les urgences.

f) En cas d'ingestion d'une pile ou d'une batterie, appelez immédiatement les urgences.

g) La batterie et les piles doivent rester propres et sèches.

h) Si la batterie ou les piles se salissent, essuyez-les avec un chiffon propre et sec.

i) La batterie et les piles doivent être chargées avant usage. Utilisez toujours le chargeur adéquat, et respectez les instructions du fabricant ou le mode d'emploi de l'appareil concernant la procédure de recharge.

j) Évitez de laisser une batterie se charger pendant trop longtemps lorsqu'elle n'est pas utilisée.

k) Après de longues périodes d'inutilisation, il peut être nécessaire de charger et décharger la batterie et les piles à plusieurs reprises avant que celles-ci ne retrouvent leur capacité maximale.

l) La batterie et les piles fonctionnent au mieux de leur capacité dans une température ambiante normale, comprise entre +15°C et +25°C environ.

m) Les batteries fonctionnant avec des systèmes électrochimiques différents doivent être mis au rebut séparément.

n) N'utilisez pas d'autre chargeur que celui spécifié par WORX. N'utilisez pas d'autre chargeur que celui spécifiquement fourni avec l'appareil. *Un chargeur destiné à un type de batterie donné peut être à l'origine d'un incendie s'il est utilisé avec une autre batterie.*

o) N'utilisez en aucun cas une batterie autre que celle prévue pour cet appareil.

p) La batterie doit être tenue hors de portée des enfants.

q) Gardez la documentation d'origine du produit afin de pouvoir vous y référer ultérieurement.

r) Enlevez la batterie de l'appareil lorsque vous ne l'utilisez pas.

s) Respectez les procédures de mise au rebut.

t) Ne pas mélanger des piles de fabrication, capacité, taille ou type différents dans un appareil.

u) Ne pas retirer les batteries de leur emballage d'origine avant leur utilisation. Noter les signes plus (+) et moins (-) sur la batterie et respecter la bonne utilisation.

SYMBOLES

	Pour réduire le risque de blessure, l'utilisateur doit lire le mode d'emploi.
	Avertissement
	Portez des gants de protection
	Portez des chaussures de protection.
	Portez une protection pour la tête
	Porter une protection pour les oreilles
	Porter une protection pour les yeux
	Ne pas exposer à la pluie ou à l'eau.
	Avertissement de danger dû aux lignes électriques aériennes.
Li-Ion	Batterie Li-Ion Ce produit comporte un symbole de « Collecte séparée » de toutes les batteries. Il sera ensuite recyclé ou démantelé, afin de réduire l'impact sur l'environnement. Les batteries peuvent être dangereuses pour l'environnement et la santé humaine, car elles contiennent des substances dangereuses.
	Ne pas brûler.
	Les batteries peuvent entrer dans le cycle de l'eau si elles sont éliminées de façon inappropriée, ce qui peut être dangereux pour l'écosystème. Ne pas éliminer les batteries usagées comme un déchet municipal non trié.
	Les déchets d'équipements électriques et électroniques ne doivent pas être déposés avec les ordures ménagères. Ils doivent être collectés pour être recyclés dans des centres spécialisés. Consultez les autorités locales ou votre revendeur pour obtenir des renseignements sur l'organisation de la collecte.
	Retirez la batterie avant d'effectuer des réglages, une réparation ou un entretien.

COMPONENT LIST

1.	COUVERCLE RÉSERVOIR D'HUILE
2.	RÉSERVOIR DE L'HUILE
3.	BARRE GUIDE
4.	CHAÎN
5.	BARRE ET CHAÎNE GAINE
6.	EXTENSION DE LA TÊTE

*** Les accessoires reproduits ou décrits ne sont pas tous compris avec le modèle standard livré.**

CARACTÉRISTIQUES TECHNIQUES

Modèle **WA0222 (0222-désignations des pièces, illustration du Accessoire pour scie à perche)**

	WA0222
Hauteur de coupe maximale	3.8m
Longueur du guide	25cm
Vitesse de coupe	17m/s
Nombre de maillons	40
Echelle limnométrique à chaîne	1.1mm
Type de chaîne d'adaptation	ES: 3/8.043-40E/ QIRUI : A0(T)-40E/ OREGON: 90PX040G
Type de barre d'adaptation	ES: ES104SDEA041/ QIRUI : PO10-43SR(T) / OREGON: 104MLEA041
Quantité d'huile dans le réservoir	130ml
Pas de chaîne	0.95cm
Poids de la machine	1.8kg

INFORMATIONS RELATIVES AU BRUIT

Niveau de pression acoustique pondéré A	L_{pA}= 79.81dB(A)
K_{pA}	3dB(A)
Niveau de puissance acoustique pondéré A	L_{wA}= 99.81dB(A)
K_{wA}	3dB(A)
Porter une protection pour les oreilles	

INFORMATIONS RELATIVE AUX VIBRATIONS

Valeurs totales de vibrations déterminées selon la norme EN ISO 11680-1.

Valeur d'émission de vibrations:	a_h =2.418m/s^2
Incertitude	K = 1.5m/s^2

La valeur totale de vibration déclarée peut être utilisée pour comparer un outil à un autre, et peut également être utilisé dans une évaluation préliminaire de l'exposition.

AVERTISSEMENT: La valeur d'émission de vibrations pendant l'utilisation réelle de l'outil électrique peut différer de la valeur déclarée selon la manière dont l'outil est utilisé, selon les exemples suivants et d'autres variations sur la manière dont l'outil est utilisé:
Comment l'outil est utilisé et quels matériaux sont coupés ou percés.
L'outil est en bon état et bien entretenu.
L'utilisation du bon accessoire pour l'outil et l'assurance qu'il est affûté et en bon état.
La bonne tenue des poignées et, le cas échéant, les accessoires anti-vibrations utilisés.
L'outil est utilisé comme prévu dans sa conception et dans le présent mode d'emploi

Cet outil peut causer un syndrome des vibrations main-bras s'il n'est pas correctement géré.

AVERTISSEMENT: Pour être précise, une évaluation du niveau d'exposition en conditions réelles d'utilisation doit également tenir compte de toutes les parties du cycle d'utilisation telles que les moments où l'outil est éteint, et ceux où il fonctionne au ralenti mais ne réalise pas réellement de tâche.
Ceci peut réduire de manière significative le niveau d'exposition et la durée d'utilisation totale.
Afin de minimiser le risque d'exposition aux vibrations.
UtilisezTOUJOURS des burins, des forets et des lames affûtés.
Entretenez cet outil de manière conforme au mode

d'emploi et maintenez-le lubrifié (le cas échéant).
Si l'outil doit être utilisé régulièrement, investissez dans des accessoires anti-vibrations.
Planifiez votre travail pour étaler l'utilisation des outils à forte vibration sur plusieurs jours.

ACCESSOIRES

	WA0222
Clé hexagonale	1
Extension de la tête	1

Nous recommandons d'acheter tous les accessoires dans le magasin d'acquisition de l'outil. Pour plus d'informations, se référer à l'emballage des accessoires. Le personnel du magasin est également là pour vous conseiller.

ASSEMBLAGE ET FONCTIONNEMENT

REMARQUE: Avant d'utiliser cet outil, lire attentivement les instructions.

Utilisation conforme
Cet accessoire est destiné au sciage d'arbres, de troncs, de branches, etc. Les coupes peuvent être sciées avec ou à travers le grain. Ce produit ne convient pas au sciage de matières minérales.

ASSEMBLAGE ET FONCTIONNEMENT

ACTION	FIGURE
ASSEMBLAGE	
Liaison Retirez l'accessoire existant et connectez l'accessoire de scie à perche. Glissez l'accessoire dans la tige de l'unité principale et fixez-le avec le bouton de verrouillage Placez la scie sur une surface solide et de niveau avant l'assemblage. Avant d'utiliser, assurez-vous qu'il est bien connecté. **AVERTISSEMENT! N'installez pas la batterie avant qu'elle ne soit complètement assemblée.** **Pour toute manipulation de la chaîne, utiliser toujours des gants de protection.**	Voir Fig. A
Retirer la barre et la gaine de chaîne.	Voir Fig. B
Tension de la chaîne Placez la scie sur une surface plane appropriée. Et tournez le bouton de tension de chaîne dans le sens des aiguilles d'une montre jusqu'à ce qu'il soit serré à la main. **REMARQUE:** La tension augmente automatiquement quand le bouton de régulation de la tension de la chaîne est tourné vers la droite. Le mécanisme du cliquet empêche la chaîne de se desserrer. **AVERTISSEMENT: La chaîne n'est pas tendue. Tendez la chaîne de la manière décrite dans le chapitre « Tension de la chaîne ». La tension de la chaîne doit alors être contrôlée.** **Remarque:** La nouvelle chaîne se détend. Vérifier la tension de la chaîne à intervalles réguliers avant de l'utiliser pour la première fois et serrer quand la chaîne se desserre autour du guide **AVERTISSEMENT:** **•Enlevez la batterie hors de l'outil avant d'ajuster la tension de la chaîne.** **•Les bords coupants de la chaîne sont affûtés. Utilisez des gants de protection pour manipuler la chaîne.** **•Conservez toujours la tension de chaîne appropriée. Une chaîne lâche augmentera les risques de rebond. Une chaîne lâche peut sauter hors de la rainure du guide-chaîne. Cela peut blesser gravement l'utilisateur et provoquer des dégâts matériels. Une chaîne lâche provoquera l'usure rapide de la chaîne, du guide-chaîne et de la roue dentées.** **REMARQUE:** La chaîne est bien tendue quand elle peut être levée de la barre de guidage et que le lien d'entraînement est dans le rail de la barre de guidage. **REMARQUE:** La chaîne s'étire pendant la coupe et perd sa tension. Lorsque la chaîne se desserre, dévissez complètement le bouton de tension de la chaîne, c'est-à-dire le tourner dans le sens contre des aiguilles d'une montre. Et resserrez-le à nouveau.	Voir Fig.C

MONTAGE DE LA RALLONGE DU MANCHE SUR LA MACHINE Connecter l'extension de la tête à la scie à perche. **REMARQUE: Assurez-vous que la rallonge du manche est fermement verrouillée en place avant la mise en marche.**	Voir Fig. D
FIXATION ET AJUSTEMENT DE LA SANGLE D'ÉPAULE Attachez la bandoulière aux crochets du poteau à l'aide du crochet mousqueton fourni.	Voir Fig. E

Remplir le réservoir d'huile **AVERTISSEMENT:** retrait de la batterie avant le remplissage du réservoir d'huile. **1. Placez la scie à chaîne sur toute surface appropriée avec le bouchon de remplissage d'huile dirigé vers le haut.** **2. Nettoyer l'endroit autour du couvercle du réservoir d'huile à l'aide d'un torchon et dévisser le couvercle.** **3. Ajouter l'huile pour la barre et la chaîne (non fournie) jusqu'à ce que le réservoir soit plein.** **4. Veiller à ce qu'aucune saleté n'entre dans le réservoir d'huile, remettre le bouchon d'huile et le serrer bien fermement en le tournant vers la droite.**	Voir Fig. F
Important: Pour permettre un échange d'air entre le réservoir d'huile et l'environnement, le couvercle du réservoir d'huile a été équipé de petits canaux de compensation. Pour éviter que de l'huile ne sorte, veiller toujours à poser la scie horizontalement lorsqu'elle n'est pas utilisée (le couvercle du réservoir d'huile est orienté vers le haut). **Utiliser exclusivement l'huile adhérente pour chaîne biodégradable recommandée afin de ne pas endommager la tronçonneuse à chaîne (Grade: ISO VG32). L'huile peut être disponible dans le magasin où vous avez acheté la tronçonneuse ou chez votre fournisseur local. Ne jamais utiliser d'huile recyclée ou d'huile usée. L'utilisation d'une huile non autorisée entraîne la perte du bénéfice de la garantie. Ne pas avaler. En cas d'ingestion, appeler immédiatement un médecin. Tenir hors de la portée des enfants. Stocker à l'abri de la chaleur ou de flammes nues.**	
FONCTIONNEMENT	
Travailler	Voir Fig.G

GRAISSAGE DE LA CHAÎNE

IMPORTANT: A sa livraison, la tronçonneuse à chaîne n'est pas remplie d'huile adhérente pour chaîne. Il est important

de la remplir d'huile avant de l'utiliser. L'utilisation de la tronçonneuse à chaîne sans huile adhérente pour chaîne ou avec un niveau d'huile en dessous du marquage minimum entraîne un endommagement de la appareil. REMARQUE: La durée de vie et la puissance de coupe de la chaîne dépendent d'un graissage optimal. C'est la raison pour laquelle, durant son fonctionnement, la chaîne est automatiquement graissée d'huile adhérente pour chaîne.

5.TRAVAILLER

Important: Vérifiez régulièrement que le réservoir d'huile est rempli avant le démarrage et pendant le fonctionnement. Rajouter de l'huile dès que le niveau d'huile a atteint le bord inférieur du voyant de contrôle. La quantité contenue dans le réservoir suffit pour 35 minutes env. et dépend des pauses et de l'intensité du travail.

Durant le sciage, contrôler la tension de la chaîne toutes les 10 minutes.

(1) Montez le pack de batterie dans la tronçonneuse.
(2) Vérifiez que la section de la bûche à couper ne repose pas au sol pour empêcher la chaîne (1) de venir en contact avec le sol pendant la coupe. Le contact avec le sol lorsque la chaîne tourne est dangereux et abîme la chaîne.
(3) Saisissez fermement la scie avec vos deux mains. Un minimum de force est nécessaire. Tenir en permanence les poignées serrées avec les doigts et le pouce. (Voir Fig. G)
(4) Vérifiez que vous êtes fermement appuyé au sol. Écartez vous de la largeur des épaules. Répartissez régulièrement votre poids sur vos pieds.
(5) Lorsque vous êtes prêt à effectuer une coupe, appuyez à fond sur le bouton de verrouillage et le commutateur de déclenchement. Relâchez la gâchette pour arrêter la rotation de la chaîne. Le relâchement éteindra la scie. Vérifiez que la chaîne tourne à pleine vitesse avant de commencer à couper.
(6) Lorsque vous commencez à couper, placez la chaîne en mouvement contre le bois. Le bois doit être le plus proche possible du corps de la tronçonneuse. Maintenez la tronçonneuse fermement en place pour éviter un retour ou un dérapage (latéral) de la machine.
(7) Guidez la machine en appuyant légèrement et n'exercez pas d'effort excessif sur la chaîne, en laissant la tronçonneuse faire son travail, ce qui peut entraîner une surcharge qui fait griller le moteur. Le travail est plus sûr et meilleur à la vitesse prévue pour la machine.
(8) Enlevez la machine d'une coupe lorsqu'elle tourne à pleine vitesse. Arrêtez la scie en relâchant le bouton de verrouillage et le commutateur de déclenchement. Vérifiez que la chaîne est arrêtée avant de poser la tronçonneuse.
(9) Continuez de couper des rondins de rebut dans une zone sécurisée jusqu'à ce que vous soyez à l'aise et coupiez facilement avec un mouvement souple et une vitesse de coupe constante.

Sécurités anti-retour sur cette tronçonneuse
Cette tronçonneuse est équipée d'une chaîne de sécurité et d'un guide réduisant son retour. Ces deux caractéristiques diminuent le risque de retour qui est néanmoins toujours possible avec cette machine.
Pour éviter le recul de l'appareil.

- **Saisissez la scie avec vos deux mains pour découper les branches. Un minimum de force est nécessaire pour maintenir fermement votre machine-outil. Tenir en permanence les poignées serrées avec les doigts et le pouce.**
- **Vérifiez que tous les éléments de sécurité sont en place et qu'ils fonctionnent correctement.**
- **Ne travaillez pas dans des conditions déraisonnables et ne coupez pas au-dessus de vos épaules.**
- **Garder une position et un équilibre adaptés à tout moment.**
- **Tenez-vous debout légèrement à gauche de la tronçonneuse pour éviter que votre corps se trouve directement dans l'alignement de la chaîne.**
- **Veillez à ce que l'extrémité du guide ne touche rien lorsque la chaîne tourne.**
- **N'essayez jamais de couper deux branches en même temps. Votre scie n'a pas été conçue pour cela.**
- **Ne plongez pas l'extrémité du guide dans la terre ni n'effectuez de découpes plongeantes (percer le bois à l'aide de l'extrémité du guide).**
- **Faites attention aux branches en mouvement ou aux autres forces qui pourraient refermer une entaille et pincer ou entraver la chaîne.**
- **Soyez extrêmement prudent lorsque vous réinsérez la chaîne dans une entaille déjà entamée.**
- **Utilisez uniquement la chaîne et le guide de sécurité fournis avec cette tronçonneuse.**
- **Ne jamais travailler avec une chaîne lâche, détendue ou fortement usée. Faire attention à la bonne tension de la chaîne.**

Fonctionnement de la scie à manche long
Coupe avec la bandoulière (Voir Fig.G)
Le tube de rallonge est fourni avec une bandoulière permettant une meilleure tenue de la scie lorsque vous la soulevez au-dessus de la tête. Accrochez la bandoulière au tube de rallonge et passez-la sur votre épaule. La bandoulière permet également d'amortir la chute lorsque la scie tombe brusquement à la fin d'une coupe.

Découpe à l'aide d'une scie à manche long

1. Montez le pack de batterie dans la tronçonneuse.
2. Avant de couper une branche en hauteur, reprenez toutes les recommandations de la

section “Taillage des branches”, avec une attention plus particulière pour le chemin de chute de la branche.

AVERTISSEMENT: Ne vous tenez pas directement sous la branche que vous coupez. Tenez toutes les personnes éloignées. N'utilisez jamais votre scie lorsque votre position est instable, par exemple sur une échelle. N'utilisez jamais votre scie à proximité de câble, de lignes électriques et de lignes téléphoniques. Respectez une distance de sécurité de 3m(10pieds) avec les lignes électriques aériennes. (Voir Fig. H1-H4)

3. Saisissez fermement la scie avec vos deux mains. N'utiliser que les zones de préhension désignées lorsque vous utilisez une scie à manche long (Voir Fig. H5) Un minimum de force est nécessaire. Tenir en permanence les poignées serrées avec les doigts et le pouce.
4. Vérifiez que vous êtes fermement appuyé au sol. Écartez vous de la largeur des épaules. Répartissez régulièrement votre poids sur vos pieds.
5. Lorsque vous êtes prêt à effectuer une coupe, appuyez à fond sur le bouton de verrouillage et le commutateur de déclenchement. Cela transforme la scie à perche sur . Le relâchement éteindra la scie à perche. Vérifiez que la chaîne tourne à pleine vitesse avant de commencer à couper.
6. Lorsque vous commencez à couper, placez la chaîne en mouvement contre le bois. Maintenez la tronçonneuse fermement en place pour éviter un retour ou un dérapage (latéral) de la machine.
7. Guidez la machine en appuyant légèrement et n’exercez pas d’effort excessif sur la chaîne, ce qui peut entraîner une surcharge qui fait griller le moteur. Le travail est plus sûr et meilleur à la vitesse prévue pour la machine.
8. Enlevez la machine d’une coupe lorsqu’elle tourne à) pleine vitesse. Relâchez le bouton On/Off pour arrêter la machine. Vérifiez que la chaîne est arrêtée avant de poser la tronçonneuse.

ÉBRANCHAGE D’UN ARBRE (ÉLAGAGE)

AVERTISSEMENT : évitez le rebond. Le rebond peut entraîner des blessures graves ou la mort. Voir Rebond, pour éviter tout risque de rebond.
AVERTISSEMENT : n’utilisez pas de scie à manche long tant que vous êtes
• sur un arbre
• sur une échelle ou toute autre surface instable
• dans une position difficile
Vous pouvez perdre le contrôle de la scie à manche long et entraîner de graves blessures.
AVERTISSEMENT : n’étendez pas les bras au-dessus des épaules lors de l'utilisation d’une scie à manche long.

MISE EN GARDE : cherchez l’aide d’un professionnel si vous rencontrez des difficultés qui dépassent vos capacités.
L’ébranchage d’un arbre consiste à découper les branches d'un arbre vivant. Vérifiez que vous êtes fermement appuyé au sol. Écartez vous de la largeur des épaules. Répartissez régulièrement votre poids sur vos pieds.Suivez les instructions ci-dessous pour ébrancher un arbre.

1. Faire la première coupe de six pouces du tronc d’arbre sur le dessous du membre. Utilisez le haut de la barre de guidage pour effectuer cette coupe. Coupez 1/3 du diamètre de la branche (Voir Fig. H6).
2. Déplacez deux à quatre pouces plus loin sur le membre. Réalisez une deuxième coupe depuis la branche supérieure. Poursuivez la coupe jusqu'à ce que vous découpiez la branche.
3. Réalisez une troisième coupe le plus près possible du tronc d'arbre dans la mesure du possible sur la partie inférieure de la souche de la branche. Utilisez le haut de la barre de guidage pour réaliser cette coupe. Coupez 1/3 du diamètre de la souche.
4. Réalisez une quatrième coupe directement au-dessus de la troisième coupe. Procédez à la coupe nécessaire pour atteindre la troisième coupe. Ceci éliminera la souche de la branche.

ENTRETIEN DE LA TRONÇONNEUSE

Exécutez les instructions d'entretien rapportées dans ce guide. Un nettoyage convenable de la scie et de la chaîne, et un entretien régulier du guide peuvent réduire les risques de rebond. Vérifiez et nettoyez la scie après chaque utilisation. Ces recommandations peuvent suffire pour garder votre machine-outil en bon état pendant longtemps.

Remarque: Chaque affutage des dents de la chaîne augmente le risque de rebond.

ENTRETIEN ET STOCKAGE DE LA SCIE À COLONNE

1. Retirer le boîtier de la batterie de la tronçonneuse
- lorsque vous ne l'utilisez pas
- Avant de vous déplacer d’un endroit à un autre
- avant de la réparer
- Avant de changer un accessoire ou une pièce, telle que la chaîne de scie ou la barre de protection.

2. Inspectez la scie avant et après chaque utilisation. Vérifiez soigneusement si la protection ou une autre pièce a été endommagée. Recherchez toute détérioration qui peut nuire à la sécurité de l’utilisateur ou au fonctionnement de la machine. Vérifiez l’alignement ou la liaison des pièces mobiles. Vérifiez si des pièces sont cassées ou endommagées. N’utilisez pas la tronçonneuse si des détériorations nuisent à sa sécurité d’utilisation. Faites réparer la machine par un centre technique agréé. Pour trouver un centre technique, visitez le site www.worx.com.
3. Entretenez la scie à colonne avec soin.
- Ne jamais exposer directement la tronçonneuse à la pluie ou la moisissure directe.
- Pour obtenir les meilleures performances de

votre machine-outil et l'utiliser en toute sécurité, veillez à ce que la chaîne soit toujours propre, affûtée et lubrifiée.

- Conformez-vous aux instructions de ce guide pour affuter les dents de la chaîne.
- Les poignées doivent être sèches, propres et exemptes d'huile et de graisse.
- Vérifiez régulièrement que les vis et les écrous sont suffisamment serrés.

4. Faire entretenir l'outil par un réparateur qualifié utilisant uniquement des pièces de rechange identiques.
5. Rangez toujours la tronçonneuse lorsque vous ne l'utilisez pas.

- en hauteur, dans un endroit qui ferme à clé pour rester hors de portée des enfants
- dans un endroit sec.
- Avec barre et gaine de chaîne en place

Entretien de la barre de guidage

Pour une durée de vie maximale de la barre de guidage, il est recommandé d'appliquer les procédures suivantes.
Les rails de guidage de la barre qui maintiennent la chaîne doivent être nettoyés avant de ranger la machine ou si la barre ou la chaîne est sale.
Les rails de guidage doivent être nettoyés à chaque démontage de la chaîne.

PROTECTION DE L'ENVIRONNEMENT

Les déchets d'équipements électriques et électroniques ne doivent pas être déposés avec les ordures ménagères. Ils doivent être collectés pour être recyclés dans des centres spécialisés. Consultez les autorités locales ou votre revendeur pour obtenir des renseignements sur l'organisation de la collecte.

GUIDE DE DÉPANNAGE

Au cas où votre outil électroportatif ne fonctionnerait pas correctement, le tableau suivant vous montre les types de pannes et les causes possibles et vous indique comment vous pouvez y remédier. Si malgré cela vous n'arrivez pas à identifier le problème et à le résoudre, contactez votre Service Après-Vente.

Attention: Avant de dépister la panne, arrêtez l'outil électroportatif et sortez l'accu.

Problème	Cause possible	Remède
La scie ne fonctionne pas	La batterie est à plat. Fusible défectueux.	Chargez le boîtier de la batterie. Remplacer le fusible.
La scie fonctionne par intermittence	Surchauffe La pression exercée lors de la coupe est trop forte. Raccord lâche. Mauvais contact interne. Interrupteur Marche/Arrêt défectueux.	Placer l'outil à un endroit frais et ventilé pour qu'il refroidisse. Exercer une pression moindre lors de la coupe. Contacter un service après-vente 1-866-354-WORX (9679).
Chaîne trop sèche.	Pas d'huile dans le réservoir. Obturation du dispositif d'aération dans le couvercle du réservoir d'huile. Tuyau de sortie d'huile obturé.	Rajouter de l'huile Nettoyer le couvercle du réservoir d'huile. Déboucher le tuyau de sortie d'huile
Chaîne/glissière trop chaude.	Pas d'huile dans le réservoir. Obturation du dispositif d'aération dans le couvercle du réservoir d'huile. Tuyau de sortie d'huile obturé. Tension trop grande de la chaîne. Chaîne émoussée.	Rajouter de l'huile. Nettoyer le couvercle du réservoir d'huile. Déboucher le tuyau de sortie d'huile. Régler la tension de la chaîne. Réaffûter la chaîne ou la remplacer.

La scie déchire, vibre, ne scie pas correctement	Tension trop faible de la chaîne. Chaîne émoussée. Chaîne usée. Dents de la chaîne orientées dans la mauvaise direction.	Régler la tension de la chaîne. Réaffûter la chaîne ou la remplacer. Remplacer la chaîne. Monter à nouveau la chaîne en mettant les dents dans la bonne direction.

DÉCLARATION DE CONFORMITÉ

Nous,
POSITEC Germany GmbH
Grüner Weg 10, 50825 Cologne, Germany

Déclarons ce produit t
Description **Accessoire pour scie à perche**
Modèle **WA0222 (2- koneen määritykset, esimerkki Pylväsahan tarvikkeet)**
Fonction **Coupe sur la branche haute**

Est conforme aux directives suivantes:
2006/42/EC
2014/30/EU
2011/65/EU&(EU)2015/863
2000/14/EC modifiée par 2005/88/EC

Notification réalisée par
Nimi: **TÜV SÜD Product Service GmbH Zertifizierstellen**
Osoite: Ridlerstraße 65, 80339 MÜNCHEN, Germany
Certification No.: M6A 063133 0460 Rev. 00

2000/14/EC modifiée par 2005/88/EC:
- Procédure d'évaluation de la conformité conformément à **Annex V**
- Niveau de pression acoustique **103 dB(A)**
- Niveau d'intensité acoustique *105 dB(A)*

Et conforme aux normes
EN 60745-1
EN ISO 11680-1
EN ISO 3744
EN 55014-1
EN 55014-2

La personne autorisée à compiler le dossier technique,
Nom **Marcel Filz**
Adresse **Positec Germany GmbH**
Grüner Weg 10, 50825 Cologne, Germany

2020/01/22
Allen Ding

Ingénieur en chef adjoint, Essais & Certification
Positec Technology (China) Co., Ltd
18, Dongwang Road, Suzhou Industrial Park, Jiangsu 215123, P. R. China

AVVISI GENERALI PER LA SICUREZZA DEGLI UTENSILI A MOTORE

ATTENZIONE! È assolutamente necessario leggere attentamente tutte le istruzioni. Eventuali errori nell'adempimento delle istruzioni qui di seguito riportate potranno causare scosse elettriche, incendi e/o lesioni gravi.

Conservare tutti gli avvisi e le istruzioni per poterle consultare quando necessario.

Il termine qui di seguito utilizzato«utensile elettrico» si riferisce ad utensili elettrici alimentati dalla rete (con linea di allacciamento), nonché ad utensili elettrici alimentati a pile (senza linea di allacciamento).

1) Posto di lavoro

a) **Mantenere pulito ed ordinato il posto di lavoro.** Il disordine e le zone di lavoro non illuminate possono essere fonte di incidenti.

b) Evitare d'impiegare l'utensile in ambienti soggetti al rischio di esplosioni nei quali si trovino liquidi, gas o polveri infiammabili. Gli utensili elettrici producono scintille che possono far infiammare la polvere o i gas.

c) Mantenere lontani i bambini ed alter persone durante l'impiego dell'utensile elettrico. Eventuali distrazioni potranno comportare la perdita del controllo sull'utensile.

2) Sicurezza elettrica

a) **La spina per la presa di corrente dovrà essere adatta alla presa. Evitare assolutamente di apportare modifiche alla spina. Non impiegare spine adattatrici assieme ad utensili con collegamento a terra.** Le spine non modificate e le prese adatte allo scopo riducono il rischio di scosse elettriche.

b) **Evitare il contatto fisico con superfici collegate a terra, come tubi, riscaldamenti, cucineelettriche e frigoriferi.** Sussiste un maggior rischio di scosse elettriche nel momento in cui il corpo é messo a massa.

c) **Custodire l'utensile al riparo dalla pioggia o dall'umidità.** L'eventuale infiltrazione di acqua in un utensile elettrico va ad aumentare il rischio d'insorgenza di scosse elettriche.

d) **Non usare il cavo per scopi diversi da quelli previsti al fine di trasportare o appendere l'apparecchio, oppure di togliere la spina dalla presa di corrente. Mantenere l'utensile al riparo da fonti di calore, dall'olio, dagli spigolio da parti di strumenti in movimento.** I cavi danneggiati o aggrovigliati aumentano il rischio d'insorgenza di scosse elettriche.

e) **Qualora si voglia usare l'utensile all'aperto,impiegare solo ed esclusivamente cavi di prolunga omologati per l'impiego all'esterno.** L'uso di un cavo di prolunga omologato per l'impiego all'esterno riduce il rischio d'insorgenza di scosse elettriche.

f) **Se si deve utilizzare l'utensile a motore in un luogo umido, utilizzare una fonte di alimentazione con protezione a corrente residua.** L'uso di un dispositivo a corrente residua reduce il rischio di folgorazioni elettriche.

3) Sicurezza delle persone

a) **È importante concentrarsi su ciò che si sta facendo e a maneggiare con giudizio l'utensile elettrico durante le operazioni di lavoro. Non utilizzare l'utensile in caso di stanchezza o sotto l'effetto di droghe, bevande alcoliche e medicinali.** Un attimo di distrazione durante l'uso dell'utensile potrà causare lesioni gravi.

b) **Indossare sempre equipaggiamento protettivo individuale, nonché guanti protettivi.** Se si avrà cura d'indossare equipaggiamento protettivo individuale come la maschera antipolvere, la calzatura antisdrucciolevole di sicurezza, il casco protettivo o la protezione dell'udito, a seconda dell'impiego previsto per l'utensile elettrico, si potrà ridurre il rischio di ferite.

c) **Evitare avviamenti involontari. Controllare che l'interruttore sia nella posizione off prima di effettuare il collegamento a una sorgente di alimentazione/batteria, e prima di sollevare o trasportare l'utensile.** Il fatto di tenere il dito sopra all'interruttore o di collegare l'utensile accesso all'alimentazione di corrente potrà essere causa di incidenti.

d) **Togliere gli attrezzi di regolazione o la chiave inglese prima di accendere l'utensile.** Un utensile o una chiave inglese che si trovino in una parte di strumento in rotazione potranno causare lesioni.

e) **È importante non sopravvalutarsi. Avere curadi mettersi in posizione sicura e di mantenere l'equilibrio.** In tale maniera sarà possibile controllare meglio l'apparecchio in situazioni inaspettate.

f) **Indossare vestiti adeguati. Evitare di indossare vestiti lenti o gioielli. Tenere i capelli, i vestiti ed i guanti lontani da pezzi in movimento.** Vestiti lenti, gioielli o capelli lunghi potranno impigliarsi in pezzi in movimento.

g) **Se sussiste la possibilità di montare dispositivi di aspirazione o di captazione della polvere, assicurarsi che gli stessi siano stati installati correttamente e vengano utilizzati senza errori.** L'impiego dei suddetti dispositivi diminuisce il pericolo rappresentato dalla polvere.

4) Maneggio ed impiego accurato di utensili elettrici

a) **Non sovraccaricare l'utensile. Impiegare l'utensile elettrico adatto per sbrigare il lavoro.** Utilizzando l'utensile elettrico adatto si potrà lavorare meglio e con maggior sicurezza nell'ambito della gamma di potenza indicata.

b) **Non utilizzare utensili elettrici con interruttori difettosi.** Un utensile elettrico che non si può più accendere o spegnere è pericoloso e dovrà essere riparato.
c) **Scollegare la spina dalla sorgente di alimentazione e/o la batteria dall'utensile prima di effettuare regolazione, cambiare accessori, o riporre gli utensili a motore.** Tale precauzione eviterà che l'apparecchio possa essere messo in funzione inavvertitamente.
d) **Custodire gli utensili elettrici non utilizzati al di fuori della portata dei bambini. Non fare usare l'apparecchio a persone che non sono abituate ad usarlo o che non abbiano letto le presenti istruzioni.** Gli utensili elettrici sono pericolosi se utilizzati da persone inesperte.
e) **Effettuare accuratamente la manutenzione dell'apparecchio. Verificare che le parti mobili dello strumento funzionino perfettamente e non s'inceppino, che non ci siano pezzi rotti o danneggiati al punto tale da limitare la funzione dell'apparecchio stesso. Far riparare le parti danneggiate prima d'impiegare l'apparecchio.** Numerosi incidenti vengono causati da utensili elettrici la cui manutenzione è stata effettuata poco accuratamente.
f) **Mantenere affilati e puliti gli utensili da taglio.** Gli utensili da taglio curati con particolare attenzione e con taglienti affilati s'inceppano meno frequentemente e sono più facili da condurre.
g) **Utilizzare utensili elettrici, accessori, attrezzi,ecc. in conformità con le presenti istruzioni e secondo quanto previsto per questo tipo specifico di apparecchio. Osservare le condizioni di lavoro ed il lavoro da eseguirsi durante l'impiego.** L'impiego di utensili elettrici per usi diversi da quelli consentiti potrà dar luogo a situazioni di pericolo.

5) **Maneggio ed impiego accurato di accumulatori**
a) **Caricare l'accumulatore solo ed esclusivamente nei dispositivi di carica consigliati dal produttore.** Per un dispositivo di carica previsto per un determinato tipo di accumulatore, sussiste pericolo di incendio, se utilizzato con un accumulatore di tipo diverso.
b) **Utilizzare negli utensili elettrici solo ed esclusivamente gli accumulatori previsti allo scopo.** L'uso di accumulatori di tipo diverso potrà dare insorgenza a lesioni e comportare il rischio d'incendi.
c) **Tenere l'accumulatore non utilizzato lontano da graffette, monete, chiavi, chiodi, viti o da altri oggetti in metallo di piccole dimensioni che potrebbero causare un ponte tra i contatti.** Un eventuale corto circuito tra i contatti dell'accumulatore potrà dare origine a bruciature o ad incendi.
d) **In caso di impiego sbagliato, potranno insorgere fuoriuscite di liquido dall'accumulatore.Evitarne il contatto. In caso di contatto casuale, sciacquare con acqua. Qualora il liquido dovesse entrare in contatto con gli occhi, chiedere immediato consiglio al medico.** Il liquido fuoriuscito dall'accumulatore potrà causare irritazioni cutanee o bruciature.

6) **Assistenza**
a) **Fare riparare l'apparecchio solo ed esclusivamente da personale specializzato e solo impiegando pezzi di ricambio originali.** In tale maniera potrà essere salvaguardata la sicurezza dell'apparecchio.

AVVERTENZA DI SICUREZZA DI SEGA POTATRICE

1. Tenere la sega potatrice a una distanza sufficiente dalle linee elettriche aeree.
2. Fare attenzione al pericolo di posizioni operative, nonché il rischio dei rami cadenti e i rami che sono caduti al suolo e sta rimbalzando. L'operatore può essere colpito da rami cadenti o da quelli che rimbalzano dopo aver caduto al suolo. Rimuovere i rami nelle sezioni.

ISTRUZIONI PER LA SICUREZZA DEL PACCO BATTERIA

a) **Non smontare, aprire o strappare le cellule secondarie o il pacco batteria.**
b) **Non cortocircuitare un pacco batteria. Non conservare un pacco batteria disordinatamente in una scatola o un cassetto in cui potrebbero cortocircuitarsi tra essi o essere cortocircuitati da altri oggetti metallici.** Quando il pacco batteria non è in uso, tenerlo lontano da altri oggetti metallici come graffette, monete, chiavi, chiodi, viti e altri piccoli oggetti metallici, potrebbe avverarsi un collegamento tra i due terminali. Collegare i terminali della batteria potrebbe causare incendi o ustioni.
c) **Non esporre il pacco batteria a calore o fuoco. Evitare di conservarli alla luce diretta del sole.**
d) **Non sottoporre il pacco batteria a scosse meccaniche.**
e) **In caso di perdite da una cellula, evitare che il liquido entri in contatto con la pelle o gli occhi. In caso di contatto, lavare l'area interessata con abbondante acqua e consultare un medico.**
f) **Se si ingerisce una cellula o un pacco batteria, consultare immediatamente un medico.**
g) **Tenere le cellule e il pacco batteria puliti e asciutti.**
h) **Pulire i terminali delle cellule e del pacco batteria con un panno pulito e asciutto nel caso in cui si sporchino.**

i) **Il pacco batteria deve essere caricato prima dell'uso. Utilizzare sempre il caricatore corretto e consultare le istruzioni.**
j) **Non lasciare un pacco batteria in carica se non in uso.**
k) **Dopo lunghi periodi di conservazione, potrebbe essere necessario caricare e scaricare le cellule o il pacco batteria diverse volte per ottenere le massime prestazioni.**
l) **Il pacco batteria offre prestazioni ottimali se utilizzate ad una temperatura ambiente normale (20°C ± 5°C).**
m) **Quando si smaltiscono i pacchi batteria, tenere i pacchi batteria con diversi sistemi elettrochimici separati gli uni dagli altri.**
n) **Ricaricare solo con il caricatore specificato da WORX. Non utilizzare caricatori diversi da quelli forniti per l'uso specifico con l'apparecchiatura.** *Un caricatore adatto ad un tipo di pacco batteria potrebbe provocare rischi d'incendi quando è usato con un altro pacco batteria.*
o) **Non utilizzare un pacco batteria non progettato per l'uso con l'apparecchiatura.**
p) **Tenere il pacco batteria fuori dalla portata dei bambini.**
q) **Conservare i documenti originali del prodotto per riferimenti futuri.**
r) **Rimuovere la batteria dall'apparecchiatura, se non in uso.**
s) **Smaltire adeguatamente.**
t) **Non mischiare batterie di diverse marche, capacità, dimensioni o tipologia nello stesso dispositivo.**
u) **Non rimuovere anzitempo il pacco batterie dalla sua confezione originale.**
v) **Fare attenzione ai segni più (+) e meno (–) sulla batteria e accertarsi di utilizzarla nel modo corretto.**

SYMBOLI

	Per ridurre il rischio di lesioni, l'utente deve leggere il manuale di istruzioni.
	Attenzione
	Indossare guanti protettivi.
	Calzature protettive.
	Indossare un dispositivo di protezione per il capo.
	Indossare protezione per le orecchie.
	Indossare protezione per gli occhi.
	Non esporre alla pioggia o all'acqua.
	Avvertenza di pericolo da linee elettriche aeree.
Li-Ion	Batteria agli ioni di litio (Li-Ion). Questo prodotto è stato contrassegnato con un simbolo riguardante la raccolta differenziata per tutti i pacchi batteria. La batteria sarà poi riciclata o demolita allo scopo di ridurre l'impatto ambientale. I pacchi batteria possono costituire un pericolo per l'ambiente e per la salute umana in quanto contengono sostanze pericolose.
	Non bruciare.
	Se smaltite in maniera scorretta, le batterie potrebbero entrare nel ciclo dell'acqua, con conseguenti rischi per l'ambiente. Non smaltire le batterie esaurite nei rifiuti generici.
	I prodotti elettrici non possono essere gettati tra i rifiuti domestici. L'apparecchio da rottamare deve essere portato al centro di riciclaggio per un corretto trattamento. Controllare con le autorità locali o con il rivenditore per localizzare il centro di riciclaggio più vicino.
	Togliere la batteria prima di effettuare qualsiasi regolazione, manutenzione o riparazione.

COMPONENT LIST

1.	TAPPO DEL SERBATOIO PER L'OLIO
2.	SERBATOIO DELL'OLIO
3.	LAMA
4.	CATENA DELLA SEGA
5.	GUAINA PER BARRA E CATENA
6.	PALO DI PROLUNGA

*** Accessori illustrati o descritti non fanno necessariamente parte del volume di consegna.**

DATI TECNICI

Codice **WA0222 (0222-designazione del macchinario, tipo di Attaccamento di sega a palo)**

	WA0222
Max. Altezza di taglio	3.8m
Lunghezza della lama	25cm
Velocità della catena	17m/s
Quantità degli elementi di trazione	40
Calibro della catena	1.1mm
Tipo catena adattativo	ES: 3/8.043-40E/ QIRUI : A0(T)-40E/ OREGON: 90PX040G
Tipo barra adattativo	ES: ES104SDEA041/ QIRUI : PO10-43SR(T) / OREGON: 104MLEA041
Capacità del serbatoio di scorta olio	130ml
Passo della catena	0.95cm
Peso dell'apparecchio	1.8kg

INFORMAZIONI SUL RUMORE

Pressione sonora ponderata A	L_{pA} = 79.81dB(A)
K_{pA}	3dB(A)
Potenza sonora ponderata A	L_{wA} = 99.81dB(A)
K_{wA}	3dB(A)

Indossare protezione per le orecchie.

INFORMAZI ONI SULLA VIBRAZIONE

I valori totali di vibrazione sono determinati secondo lo standard EN ISO 11680-1.

Valore emissione vibrazioni:	a_h =2.418m/s^2
Incertezza	K = 1.5m/s^2

Si può usare il valore totale della vibrazione dichiarata per rapportare un attrezzo all'altro e anche come verifica preliminare dell'espoziione.

AVVERTENZA: Il valore delle vibrazioni emesse durante il reale utilizzo dello strumento può differire dal valore dichiarato in base ai modi con cui viene usato lo strumento, ai seguenti esempi e ad altre variabili:
Come viene usato l'apparecchio e i materiali tagliati o forati.
Le condizioni e la buona manutenzione dello strumento.
L'uso dell'accessorio corretto per il taglio e la sua affilatura, nonché le sue buone condizioni.
La stretta sull'impugnatura e l'eventuale utilizzo di accessori antivibrazione.
L'adeguatezza dell'utilizzo dell'utensile rispetto a quanto previsto.

Questo strumento potrebbe causare la sindrome da vibrazioni mano-braccio se il suo utilizzo non viene gestito correttamente.

AVVERTENZA: Per essere precisi, una stima del livello di esposizione nelle attuali condizioni di utilizzo dovrebbe anche tenere conto di tutte le parti del ciclo operativo, come le volte in cui lo strumento viene spento e il tempo in cui viene lasciato girare a vuoto senza realmente fare il suo lavoro. Questo potrebbe ridurre significativamente il livello di esposizione sul periodo di lavoro totale.
Un aiuto a minimizzare il proprio rischio di esposizione alle vibrazioni.
USARE sempre scalpelli, trapani e lame affilati.
Conservare questo strumento sempre in conformità a queste istruzioni e mantenerlo ben lubrificato (dove appropriato).
Se lo strumento deve essere usato regolarmente, investire in accessori antivibrazione.
Pianificare il programma di lavoro in modo da suddividere i lavori che implicano le maggiori vibrazioni nell'arco di più giorni.

ACCESSORIES

	WA0222
Chiave esagonale	1
Palo di prolunga	1

Si raccomanda di acquistare tutti gli accessori nello stesso negozio in cui è stato acquistato l'attrezzo. Fare riferimento alla confezione dell'accessorio per altri dettagli. Il personale del negozio può aiutarvi e consigliarvi.

ISTRUZIONI SUL FUNZIONAMENTO

NOTA: Leggere scrupolosamente il manuale delle istruzioni prima di usare l'attrezzo.

USO CONFORME ALLE NORME

Questo attaccamento è destinato al taglio di alberi, tronchi d'albero, rami, arti, ecc. I tagli possono essere segati con o attraverso il grano. Questo prodotto non è adatto per segare i materiali minerali.

MONTAGGIO E FUNZIONAMENTO

AZIONE	FIGURA
MONTAGGIO	
Connessione Rimuovere l'attacco esistente e collegare l'acttaccamento di sega a palo. Fare scorrere l'attaccomento nell'albero dell'unità principale e fissarlo in posizione con il manopola di bloccaggio. Posizionare la sega su una superficie solida e piana prima del montaggio. Prima di utilizzarlo, assicurarsi che sia ben collegato. **ATTENZIONE! Non installare la batteria prima che sia stata assemblata completamente. Maneggiando la catena della sega avere cura di portare sempre dei guanti di protezione.**	Vedi Fig. A
Rimuovere la barra e della guaina catena.	Vedi Fig. B
SERRAGGIO DELLA CATENA DELLA SEGA Posizionare la sega su qualsiasi superficie piana adatta. E ruotare la manopola tendicatena in senso orario finché si serra a mano. **NOTA:** La tensione aumenta automaticamente ruotando in senso orario la manopola per tensione della catena. Il meccanismo d'arresto previene l'allentamento della tensione della catena. **AVVERTENZA: La catena non è ancora in tensione. Applicare tensione alla catena come descritto nella sezione "Tensionamento della catena". Ora è necessario ispezionare la catena per assicurarsi che sia tesa correttamente.** **NOTA:** le catene nuove tenderanno ad allungarsi. Verificare frequentemente il tensionamento della catena dopo la prima installazione e serrare opportunamente quando la catena non aderisce alla barra di guida. **AVVERTENZA:** **•Rimuovere la batteria dall'apparecchio prima di regolare la tensione della catena.** **•Le lame della catena sono affilate. Usare ganti protettivi quando si maneggia la catena.** **•Mantenere sempre la tensione appropriata. Una catena allentata aumenta i rischi di contraccolpi. Una catena allentata può uscire dalla scanalatura della barra. Questo può provocare lesioni all'operatore e danneggiare la catena. Una catena allentata provoca il rapido consumo di catena, barra e pignone.** **NOTA:** La tensione della catena è corretta quando è possibile sollevare quest'ultima dalla barra e la maglia di trazione si trova all'interno del binario della barra. **NOTA:** Durante il taglio la catena si allenta, perdendo la tensione corretta. Quando la catena si allenta, svitare completamente la manopola tendicatena, cioè per ruotarla in senso antiorario. E serrarla di nuovo.	Vedi Fig. C
ASSEMBLAGGIO DELL'ASTA DI PROLUNGA ALLA MACCHINA Collegamento del palo di prolunga alla sega a palo. **NOTA: assicurarsi che l'asta di prolunga sia bloccata in posizione prima di mettere in funzione la sega.**	Vedi Fig. D

ATTACCARE E REGOLARE LA TRACOLLA Attaccare la tracolla ai ganci sul palo con il gancio moschettone dotato	Vedi Fig. E
Riempimento dell'olio **AVVERTENZA: rimuovere la batteria prima di riempire il serbatoio dell'olio.** **1. Posizionare la sega potatrice su qualsiasi superficie adatta con il tappo riempimento olio rivolto verso l'alto.** **2. Pulire con uno straccio la zona intorno al tappo del serbatoio per l'olio e svitare il tappo.** **3. Aggiungere olio per barra e catena (non incluso) fino a quando il serbatoio è pieno.** **4. Accertarsi che nel serbatoio dell'olio non possa penetrarvi sporcizia, ricollocare il tappo dell'olio e serrarlo manualmente in senso orario.** **Importante: per consentire la ventilazione tra il serbatoio per l'olio e la zona circostante vi sono sul tappo del serbatoio per l'olio piccoli canali di compensazione. Al fine di evitare una fuoriuscita di olio prestare sempre attenzione affinché la sega, in caso di inattività, sia posata sempre in posizione orizzontale (tappo del serbatoio per l'olio rivolto verso l'alto).** **Al fine di evitare danni alla sega a catena, utilizzare esclusivamente il raccomandato olio biodegradabile adesivo (Grade: ISO VG32). Questo è disponibile presso il negozio nel quale è stata acquistata la motosega o in qualsiasi altra ferramenta. Mai utilizzare olio riciclato oppure olio vecchio.** **In caso di utilizzo di olio non omologato si viene a perdere ogni diritto di garanzia.** **Non ingerire. Se il prodotto dovesse essere ingerito, rivolgersi immediatamente a un medico. Tenere fuori della portata dei bambini. Conservare lontano da calore e fiamme libere.**	Vedi Fig. F
FUNZIONAMENTO	
TAGLIO	Vedi Fig. G

LUBRIFICAZIONE DELLA CATENA
IMPORTANTE: Al momento della consegna
Importante: Al momento della consegna della sega a catena, il contenitore per l'olio adesivo è vuoto. Prima di utilizzare la macchina, è quindi importante riempire il contenitore versandovi l'apposito l'olio. Se si utilizza la sega a catena senza l'olio adesivo per seghe a catena oppure quando il livello dell'olio dovesse essere al di sotto della marcatura del minimo i arrecano seri danni alla catena.
NOTA: La lunga durata e le buone prestazioni di taglio della catena dipendono da una lubrificazione ottimale. Per questo motivo, durante l'esercizio, la lubrificazione della catena della sega avviene automaticamente..

5. TAGLIO
Importante: Controllare che il serbatoio dell'olio sia pieno prima dell'avvio e regolarmente durante l'operazione .Aggiungere dell'altro olio, quando il livello dell'olio ha raggiunto il bordo inferiore nella finestrella di controllo. Il contenuto del serbatoio è sufficiente per circa 35 minuti, a seconda delle pause e dell'intensità del lavoro.
Durante i lavori di taglio, controllare la tensione della catena ogni 10 minuti.

(1) Inserire il pacco batteria nella macchina.
(2) Assicurarsi che la sezione di tronco da tagliare non giaccia per terra. Questo impedirà alla catena di toccare per terra mentre taglia il tronco.
Toccare per terra mentre la catena si muove è pericoloso e smusserà la catena.
(3) Utilizzare entrambe le mani per afferrare la sega con sicurezza. La presa deve essere soldia. Afferrare saldamente le impugnature tenendo le mani sempre ben serrate (Vedi Fig. G)
(4) Accertarsi di avere un equilibrio stabile. Tenere i piedi e lespalle ben divaricati. Distribuire il peso in modo uniforme su entrambi i piedi.
(5) Quando sei pronto per tagliare, premere fino in fondo il pulsante di blocco e attivare il grilletto interruttore. Questo accenderà la sega. Rilasciandoli si spegnerà la sega. Assicurarsi che la sega funzioni alla massima velocità prima di iniziare un taglio..
(6) Quando si inizia un taglio, posizionare lentamente la catena in movimento contro il legno. Il legno dovrebbe essere il più vicino possibile al corpo della sega. Tenere la sega saldamente in posizione per evitare possibili rimbalzi o scivolamenti (movimento laterale) della sega.
(7) Guidare la sega utilizzando una leggera pressione e non esercitare una forza eccessiva sulla sega, lasciando che la sega compia il proprio lavoro. Il motore si sovraccaricherà e potrebbe bruciarsi. La sega funzionerà meglio e più sicuramente se utilizzato alla giusta velocità.
(8) Rimuovere la sega da un taglio con la sega funzionante alla massima velocità. Fermare la

sega tramite rilasciare il pulsante di blocco e premere il grilletto interruttore. Assicurarsi che la catena si sia arrestata prima di posare la sega.

(9) Continuare a fare pratica su ciocchi di scarto in un'area di lavoro sicura fino a quando ci si sente a proprio agio, utilizzando un movimento fluido e una velocità di taglio stabile.

Dispositivi di sicurezza anti-rinculo su questa sega

Questa sega è dotata di una catena a basso rinculo e di una barra di guida a rinculo ridotto. Entrambi gli elementi riducono le probabilità di rinculo. Tuttavia, può ancora verificarsi il rinculo con questa sega.

Per evitare il pericolo di contraccolpi della sega.

- **Utilizzare entrambe le mani per afferrare la sega quando è in funzione. La presa deve essere soldia. Afferrare saldamente le impugnature tenendo le mani sempre ben serrate.**
- **Fare in modo che tutti gli strumenti di sicurezza siano in posizione sulla sega. Assicurarsi che funzionino correttamente.**
- **Non inclinarsi eccessivamente in avanti né tagliare tenendo la motosega più alta delle spalle.**
- **Avere cura di mettersi in posizione sicura e di mantenere l'equilibrio.**
- **Tenere una posizione in piedi leggermente a sinistra della sega. Questo fa sì che il corpo non sia in linea diretta con la catena.**
- **Fare in modo che la punta della guida non tocchi nulla quando la catena è in movimento.**
- **Non tentare mai di tagliare due tronchi allo stesso tempo. Tagliare un solo tronco alla volta.**
- **Non affondare la punta della guida o non tentare di eseguire tagli troppo angolati (incidendo il legno utilizzando la punta della guida).**
- **Prestare attenzione allo spostamento di rami e ad altre forze che possono chiudere il taglio e bloccare o rallentare la catena.**
- **Utilizzare estrema cautela quando si reinserisce il potatore in un taglio precedentemente iniziato.**
- **Utilizzare esclusivamente la catena e la barra di guida a basso rinculo fornite in dotazione con questa sega a catena.**
- **Mai lavorare con una catena allentata, allargata oppure eccessivamente consumata. Fare attenzione ad avere sempre la corretta tensione della catena.**

Uso della sega con asta telescopica

Taglio con tracolla (Vedi Fig. G)

Il palo di prolunga è fornito con una tracolla che dà un sostegno supplementare quando si solleva sega a catena. Agganciare la tracolla al palo di prolunga ed attorno alla spalla. La tracolla può anche attenuare l'impatto se sega a catena cadute al termine di un taglio.

Taglio con l'asta di prolunga

1. Inserire il pacco batteria nella macchina.
2. Prima di tagliare un ramo alto, considerare tutti i punti elencati nella sezione precedente "Potare i rami" ma presta particolare attenzione al percorso che potrebbe compiere il ramo cadendo.

   ATTENZIONE: non posizionarsi direttamente sotto un ramo che viene tagliato. Fare in modo che i passanti rimangano lontani. Non salire su una scala o qualsiasi tipo di supporto instabile durante l'utilizzo dell'utensile. Non utilizzare la sega in prossimità di cavi, linee elettriche e telefoniche. Mantenersi ad una distanza di 3m da tutte le linee elettriche. (Vedi Fig. H1-H4)
3. Assicurarsi che la sezione di tronco da tagliare non giaccia per terra. Quando si utilizza la sega con asta telescopica afferrare solo le zone specificamente designate (Vedi Fig. H5). La presa deve essere soldia. Afferrare saldamente le impugnature tenendo le mani sempre ben serrate.
4. Accertarsi di avere un equilibrio stabile. Tenere i piedi e lespalle ben divaricati. Distribuire il peso in modo uniforme su entrambi i piedi.
5. Quando sei pronto per tagliare, premere fino in fondo il pulsante di blocco e attivare il grilletto interruttore. Questo accenderà la sega. Rilasciandoli si spegnerà Pole Saw. Assicurarsi che la sega funzioni alla massima velocità prima di iniziare un taglio.
6. Quando si inizia un taglio, posizionare lentamente la catena in movimento contro il legno. Tenere la sega saldamente in posizione per evitare possibili rimbalzi o scivolamenti (movimento laterale) della sega.
7. Guidare la sega utilizzando una leggera pressione e non esercitare una forza eccessiva sulla sega. Il motore si sovraccaricherà e potrebbe bruciarsi. La sega funzionerà meglio e più sicuramente se utilizzato alla giusta velocità.
8. Rimuovere la sega da un taglio con la sega funzionante alla massima velocità. Arrestare la sega rilasciando il pulsante di accensione/ spegnimento. Assicurarsi che la catena si sia arrestata prima di posare la sega.

POTATURA DI UN ALBERO

AVVERTENZA: evitare i contraccolpi. Un contraccolpo può dare luogo a lesioni personali gravi o a un decesso.

Per evitare il rischio di contraccolpi, consultare la sezione "Contraccolpi".

AVVERTENZA: Non utilizzare la sega con asta telescopica se l'operatore si trova:

• su un albero;

• su una scala o in qualsiasi altra posizione instabile;

• in qualsiasi posizione scomoda.

Si potrebbe perdere il controllo della sega con la possibilità che si verifichino lesioni personali gravi.

AVVERTENZA: mentre si utilizza la sega con asta telescopica non allungare le braccia al di sopra delle spalle.

AVVERTENZA: rivolgersi a un professionista se ci si trova ad affrontare condizioni operative aldilà della proprie capacità.
La potatura di un albero consiste nel tagliare rami di un albero in vita. Accertarsi di avere un equilibrio stabile. Tenere i piedi e lespalle ben divaricati. Distribuire il peso in modo uniforme su entrambi i piedi.
Per potare un albero seguire le istruzioni descritte di seguito

1. Fare il primo taglio a sei pollici dal tronco d'albero sul lato inferiore dell'arto. Per effettuare questo taglio utilizzare la barra di guida Tagliare 1/3 del diametro del ramo (Vedi Fig.H6).
2. Spostare da due a quattro pollici più lontano sull'arto. Effettuare un secondo taglio da sopra il ramo. Continuare a tagliare finché il ramo si stacca completamente dall'albero.
3. Eseguire un terzo taglio il più vicino possibile al tronco nella parte inferiore del moncone del ramo. Per effettuare questo taglio utilizzare la barra di guida Tagliare 1/3 del diametro del moncone del ramo..
4. Eseguire il quarto taglio direttamente sopra al terzo Tagliare verso il basso per incontrare il terzo taglio. In questo modo il moncone del ramo sarà rimosso.

MANUTENZIONE DELLA SEGA
Seguire le istruzioni per la manutenzione in questo manuale. Il rischio di contraccolpi può essere ridotto pulendo la sega ed effettuando la manutenzione della guida. Ispezionare ed eseguire la manutenzione della sega dopo ogni utilizzo. In questo modo si migliorano le condizioni della sega.

NOTA: anche con la corretta affilatura, il rischio di contraccolpi può aumentare ad ogni affilatura.

MANUTENZIONE E CONSERVAZIONE DELLA SEGA POTATRICE

1. Rimuovere il pacco batteria
- Quando non viene utilizzata
- Prima di spostarsi da un luogo all'altro
- Prima di effettuarne la manutenzione
- Prima di cambiare gli accessori come la catena e la barra di protezione.

2. Ispezionare la sega potatrice prima e dopo ogni utilizzo. Ispezionare la sega da vicino per vedere se la protezione o un altro componente si sono danneggiati. Verificare la presenza di eventuali danni che possono compromettere la sicurezza dell'operatore o il funzionamento della sega. Controllare l'allineamento o inceppamento delle parti mobili. Controllare la presenza di componenti rotti o danneggiati. Non utilizzare la motosega se i danni compromettono la sicurezza o il funzionamento. Far riparare i danni da un centro di assistenza autorizzato. Per trovare un centro di assistenza autorizzato, visitare www.worx.com.
3. Mantenere la sega potatrice con attenzione.
- Non esporre la sega alla pioggia o all'umidità.
- Mantenere la catena affilata, pulita e lubrificata per prestazioni migliori e più sicure.
- Seguire le istruzioni di questo manuale per affilare la catena.
- Tenere le maniglie asciutte, pulite e libere da olio e grasso.
- Tutte le viti e i dadi devono essere serrati.

4. Fare riparare l'apparecchio solo ed esclusivamente da personale specializzato e solo impiegando pezzi di ricambio originali.
5. Ritirare sempre la motosega quando non è in uso.
- in alto e sotto chiave, per evitare che possano arrivarci i bambini
- in un luogo asciutto
- con barra e guaina catena in posizione

Manutenzione della barra
Per massimizzare la durata della barra, si consiglia di seguire questi accorgimenti di manutenzione.
Le guide della barra che trasportano la catena devono essere pulite prima di ritirare l'utensile o se è presente sporcizia sulla barra o sulla catena.
Le guide devono essere pulite ogni volta che viene rimossa la catena.

TUTELA AMBIENTALE

I prodotti elettrici non possono essere gettati tra i rifiuti domestici. L'apparecchio da rottamare deve essere portato al centro di riciclaggio per un corretto trattamento. Controllare con le autorità locali o con il rivenditore per localizzare il centro di riciclaggio più vicino.

INDIVIDUAZIONE DEI GUASTI

Qualora l'elettroutensile non dovesse funzionare correttamente, la tabella che segue illustra problemi che si evidenziano in caso di guasto le possibili cause e le misure da adottare a rimedio del problema. Se non fosse possibile, in base alla stessa, identificare ed eliminare il problema, rivolgersi all'officina Service di fiducia.

ATTENZIONE: Prima di iniziare la ricerca della causa del guasto spegnere l'elettroutensile ed estrarre la batteria ricaricabile.

Problema	Possibili cause	Rimedi
La sega potatrice non funziona	Batteria scarica. Valvola di sicurezza difettosa.	Caricare il pacco batteria. Sostituire la valvola.
La sega potatrice funziona intermittentemente	Surriscaldamento Pressione eccessiva applicata durante il taglio. Allentare l'attacco. Contatto interno labile. Interruttore avvio/arresto difettoso.	Posizionare la macchina in un logo fresco e ventilato per farla raffreddare Applicare una pressione relativamente inferiore durante il taglio. Rivolgersi ad un'officina specializzata 1-866-354-WORX (9679).
Catena della sega asciutta.	Manca olio nel serbatoio dell'olio. La disaerazione nel tappo del serbatoio per l'olio è otturata. Canale della fuoriuscita dell'olio otturato.	Versare dell'olio riempiendo il serbatoio. Pulire il tappo del serbatoio per l'olio. Liberare il canale della fuoriuscita dell'olio.
Catena/binario di guida troppo caldi.	Manca olio nel serbatoio dell'olio. La disaerazione nel tappo del serbatoio per l'olio è otturata. Canale della fuoriuscita dell'olio otturato. Tensione della catena troppo alta. Catena non più affilata.	Versare dell'olio riempiendo il serbatoio. Pulire il tappo del serbatoio per l'olio. Liberare il canale della fuoriuscita dell'olio. Regolare la tensione della catena. Riaffilare la catena oppure sostituirla.
Non si segare correttamente se la sega potatrice strappa e vibra	Tensione della catena troppo lenta. Catena non più affilata. Catena eccessivamente consumata. Dentatura della sega indica nella direzione sbagliata.	Regolare la tensione della catena. Riaffilare la catena oppure sostituirla. Sostituire la catena. Montare di nuovo la catena della sega con la dentatura che indica nella direzione corretta.

DICHIARAZIONE DI CONFORMITÀ

NOI,
POSITEC Germany GmbH
Grüner Weg 10, 50825 Cologne, Germany

Dichiara che l'apparecchio
Descrizione **Attaccamento di sega a palo**
Codice **WA0222(0222-designazione del macchinario, tipo di Attaccamento di sega a palo)**
Funzioni **Tagliare il ramo alto**

È conforme alle seguenti direttive:
2006/42/EC
2014/30/EU
2011/65/EU&(EU)2015/863
2000/14/EC modificato da 2005/88/EC

L'organismo competente
Nome: **TÜV SÜD Product Service GmbH Zertifizierstellen**
Indirizzo: Ridlerstraße 65, 80339 MÜNCHEN, Germany
Certificazione N.: M6A 063133 0460 Rev. 00

2000/14/EC modificato da 2005/88/EC:
- Procedura di conformità come dar **Annex V**
- Potenza acustica pesata **103 dB(A)**
- Massima potenza di rumore garantita *105 dB(A)*

conforme a
EN 60745-1
EN ISO 11680-1
EN ISO 3744
EN 55014-1
EN 55014-2

Il responsabile autorizzato alla compilazione della documentazione tecnica,
Nome Marcel Filz
Indirizzo Positec Germany GmbH
Grüner Weg 10, 50825 Cologne, Germany

2020/01/22
Allen Ding
Vice capo ingegnere, testing e certificazione
Positec Technology (China) Co., Ltd
18, Dongwang Road, Suzhou Industrial Park, Jiangsu 215123, P. R. China

ADVERTENCIA DE SEGURIDAD GENERALES SOBRE HERRAMIENTAS ELÉCTRICAS

¡ Advertencia! Leer todas las instrucciones. Si no se respetan las instrucciones, existe un riesgo de descargas eléctricas, de incendio y/o de graves heridas.

Conserve todas las advertencias e instrucciones para futuras consultas.
El término "herramienta eléctrica" en todas las advertencias siguientes corresponde a la herramienta eléctrica con o sin cable.

1) ZONA DE TRABAJO

a) **Mantener su lugar de trabajo limpio y bien iluminado.** Bancos de trabajo desordenados y lugares oscuros invitan a los accidentes.

b) **No utilizar herramientas eléctricas en atmósferas explosivas, como por ejemplo en presencia de líquidos inflamables, gases o polvo.** Las herramientas eléctricas crean chispas que pueden encender el polvo o los vapores.

c) **Mantener alejados a los niños y visitantes mientras opera una herramienta eléctrica.** Las distracciones pueden hacerle perder el control.

2) SEGURIDAD ELÉCTRICA

a) **Los enchufes de la herramienta eléctrica deben encajar perfectamente en el tomacorriente. Nunca modificar el enchufe de ninguna manera. No utilizar adaptadores con herramientas eléctricas conectadas a tierra.** Los enchufes no modificados y los que encajan perfectamente en el tomacorriente reducirán el riesgo de descarga eléctrica

b) **Evitar el contacto del cuerpo con superficies conectadas a tierra tales como caños, radiadores, cocinas y heladeras.** Existe un riesgo creciente de descarga eléctrica si su cuerpo queda conectado a tierra.

c) **No exponer las herramientas eléctricas a la lluvia y no guardar en lugares húmedos.** El agua que penetra en ellas aumentará el riesgo de una descarga eléctrica.

d) **No abusar del cable. Nunca utilizar el cable para transportar, tirar o desenchufar la herramienta eléctrica. Mantener el cable alejado del calor, del aceite, de bordes agudos o piezas móviles.** Los cables dañados o enredadas aumentan el riesgo de descarga eléctrica.

e) **Cuando utilice su herramienta eléctrica al aire libre, emplear un prolongador apto para uso en exteriores.** El empleo de cables para uso al aire libre reduce el riesgo de descarga eléctrica.

f) **Si es necesario utilizar la herramienta motorizada en un lugar muy húmedo, utilice una fuente de alimentación con dispositivo de corriente residual (RCD).** El uso de un RCD reduce el riesgo de descarga eléctrica.

3) SEGURIDAD PERSONAL

a) **Mantenerse alerta, poner atención en lo que está haciendo y utilice el sentido común mientras opera una herramienta eléctrica. No emplear la herramienta cuando se encuentre cansado o bajo la influencia de drogas, alcohol o medicación.** Un momento de falta de atención durante el manejo de herramientas eléctricas puede dar lugar a daños corporales serios.

b) **Utilizar equipo de seguridad. Usar siempre protección ocular.** Equipo de seguridad como máscaras contra el polvo, zapatos antideslizantes de seguridad, sombrero o protección auditiva para condiciones apropiadas reducirá daños corporales.

c) **Evite el arranque accidental. Asegúrese de que el interruptor se encuentra desactivado antes de enchufar la máquina o colocar la batería, al tomar la herramienta o transportarla.** Transportar herramientas con el dedo en el interruptor o enchufar la herramienta cuando el interruptor está encendido invitan a los accidentes.

d) **Retire llaves de ajuste o llaves inglesas antes de poner la herramienta en funcionamiento.** Una llave que queda unida a una pieza móvil de la herramienta puede originar daños corporales.

e) **No extralimitarse. Mantenerse firme y con buen equilibrio en todo momento.** Esto permite un mejor control de la herramienta en situaciones inesperadas.

f) **Vestirse apropiadamente. No usar ropa suelta ni alhajas. Mantener su cabello, ropa y guantes alejados de las piezas móviles.** La ropa suelta, las alhajas o el cabello largo pueden ser atrapados por las piezas móviles.

g) **Si se proporcionan dispositivos para la extracción y recolección de polvo, asegurarse de que estos estén conectados y utilizados correctamente.** El uso de estos dispositivos puede reducir peligros relacionados con el polvo.

4) MANTENIMIENTO de la HERRAMIENTA MOTORIZADA

a) **No forzar la herramienta eléctrica. Utilizar la herramienta eléctrica correcta para su aplicación.** La herramienta eléctrica correcta hará el trabajo mejor y más seguro a la velocidad para la cual fue diseñada.

b) **No utilizar la herramienta eléctrica si el interruptor no la enciende o apaga.** Cualquier herramienta eléctrica que no pueda ser controlada con el interruptor es peligrosa y debe ser reparada.

c) **Desconecte el enchufe de la toma eléctrica y/o la batería de la herramienta antes de realizar cualquier ajuste, cambiar un accesorio o guardar la herramienta.** Tales medidas de seguridad preventivas reducen el riesgo de arranque accidental de la herramienta.

d) **Mantener las herramientas eléctricas que**

no usa fuera del alcance de los niños y no permita que personas no familiarizadas con la herramienta o con estas instrucciones maneje la herramienta eléctrica. Las herramientas eléctricas son peligrosas en manos de usuarios inexpertos.

e) **Revisar las herramientas eléctricas. Comprobar si hay desalineamiento o atascamiento de piezas móviles, rotura de piezas en general y cualquier otra condición que pueda afectar la operación normal de la herramienta. Si se verifican daños, recurra a un service calificado antes de volver a usar la herramienta.** Las herramientas mal mantenidas causan muchos accidentes.

f) **Mantener las piezas de corte limpias y afiladas.** Puesto que son menos probables de atascarse y más fáciles de controlar.

g) **Utilizar la herramienta eléctrica, accesorios y brocas etc., de acuerdo con estas instrucciones y de la manera prevista para el tipo particular de herramienta eléctrica, teniendo en cuenta las condiciones de trabajo y el trabajo a ser realizado.** El uso de la herramienta eléctrica para otras operaciones distintas de lo previsto podría dar lugar a una situación peligrosa.

5) **UTILIZACIÓN Y MANTENIMIENTO DE LA BATERÍA**

a) **Recargar solamente con el cargador indicado por el fabricante.** Un cargador adaptado a un tipo de batería podría crear un riesgo de incendio si se utiliza con una diferente batería.

b) **Utilizar las herramientas eléctricas solamente con baterías especialmente adaptadas.** La utilización de cualquier otra batería podría causar un riesgo de incendio o herida.

c) **Cuando la batería no está en uso, tenerla lejos de los objetos metálicos como los trombones, las piezas de moneda, las llaves, los clavos, los tornillos, o cualquier otro pequeño objeto metálico susceptibles de establecer una conexión de un terminal a otra.** El cortocircuito de un terminal a otra puede causar quemaduras o un incendio.

d) **Hay una fuga de líquido de la batería. Evitar todo contacto. Si entre accidentalmente en contacto con este líquido, lavar con agua limpia. En caso de contacto con los ojos, consultar a un médico.** El líquido presente en las baterías puede causar irritaciones o quemaduras.

6) **reparaciÓn**

a) **Permitir que el mantenimiento de su herramienta eléctrica sea efectuado por una persona calificada usando solamente piezas de recambio idénticas.** Esto es primordial para mantener la seguridad de la herramienta eléctrica.

ROD VIO ADVERTENCIA DE SEGURIDAD

1. Mantenga la sierra de pértiga a una distancia suficiente de la línea eléctrica aérea.
2. Preste atención al peligro de la posición de operación, así como al riesgo de que caigan ramas o golpes que golpeen el suelo, y el operador puede ser golpeado por ramas que caen o golpean ramas después de tocar el suelo. Eliminar las ramas en cada sección.

ADVERTENCIAS DE SEGURIDAD PARA LA BATERÍA

a) **No desmonte, abra o destruya las pilas o las baterías recargables.**

b) **No provoque un cortocircuito en la batería. No almacene las baterías de forma descuidada en una caja o cajón donde podría provocar un cortocircuito entre ellas o mediante otros objetos metálicos.** Cuando la batería no esté siendo utilizada, manténgala alejada de objetos metálicos, como clips de papel, monedas, llaves, clavos, tornillos u otros objetos metálicos pequeños, que pueden posibilitar la conexión de un borne con otro. Al provocar un cortocircuito con los bornes de la batería se pueden sufrir quemaduras o generar un incendio.

c) **No exponga las baterías al calor o al fuego. No las guarde expuestas directamente al sol.**

d) **No exponga las baterías a impactos mecánicos.**

e) **En caso de que la batería tenga fugas de líquido, no permita que el líquido entre en contacto con la piel o los ojos. Si se produce el contacto, lave la zona afectada con grandes cantidades de agua y acuda a un médico.**

f) **Acuda a un médico inmediatamente si se ha ingerido una pila o una batería.**

g) **Mantenga las baterías limpias y secas.**

h) **Limpie los bornes de la batería con un paño limpio si se ensucian.**

i) **Cargue la batería antes de utilizarla. Consulte siempre estas instrucciones y aplique el procedimiento de carga adecuado.**

j) **No deje la batería cargándose durante prolongados períodos de tiempo cuando no se utilice.**

k) **Después de prolongados períodos de almacenamiento, puede que sea necesario cargar y descargar la batería varias veces para obtener el máximo rendimiento.**

l) **Las baterías recargables proporcionan mejor rendimiento cuando se utilizan a temperatura ambiente normal (20 °C ± 5 °C).**

m) **Al eliminar las baterías, mantenga las baterías de distinto sistema electroquímico separadas unas de otras.**
n) **Recargue solo con el cargador indicado por WORX. No utilice ningún otro cargador que no sea el específicamente proporcionado para el uso con este equipo.** *El cargador adecuado para un tipo de baterías puede provocar un incendio si se utiliza con otro tipo de baterías.*
o) **No utilice ninguna batería distinta a la diseñada para utilizarse con el aparato.**
p) **Mantenga la batería fuera del alcance de los niños.**
q) **Conserve la documentación original del producto por si tuviera que consultarla en otro momento.**
r) **Extraiga la batería del aparato cuando no lo utilice.**
s) **Deshágase del producto correctamente.**
t) **No se deben mezclar pilas de diferentes fabricantes, capacidad, tamaño o tipo en un mismo dispositivo.**
u) **Las pilas no se deben quitar del embalaje original hasta que se vayan a utilizar.**
v) **Se deben observar y respetar las marcas positiva (+) y negativa (–) de la pila.**

SÍMBOLOS

	Para reducir el riesgo de lesión, lea el manual de instrucciones.
	ADVERTENCIA
	Llevar guantes protectores
	Llevar calzado de seguridad
	Llevar casco.
	Utilícese protección auditiva
	Utilícese protección ocular
	Proteger el aparato de la lluvia.
	Peligro con las líneas eléctricas aéreas.
Li-Ion	Batería de iones de litio. Este producto tiene una marca que lo designa para la recogida selectiva, junto con otras pilas y baterías. Una vez recogido, se reciclará o se desmontará con el fin de reducir el impacto en el medioambiente. Las baterías contienen sustancias peligrosas y pueden ser perjudiciales para el medioambiente y para la salud de las personas.
	No quemar
	Si no se eliminan correctamente, las baterías podrían interferir en el ciclo del agua, una situación que pondría en riesgo el ecosistema. Por este motivo, las baterías no deben eliminarse junto con los residuos municipales sin clasificar.
	Los residuos de aparatos eléctricos y electrónicos no deben depositarse en la basura doméstica. Se deben reciclar en las instalaciones especializadas. Consulte a las autoridades locales o el establecimiento para saber cómo reciclar estos productos.
	Quite la batería antes de llevar a cabo cualquier ajuste o tarea de reparación o mantenimiento.

COMPONENT LIST

1.	TAPÓN DEL DEPÓSITO DE ACEITE
2.	DÉPOSITO DE ACEITE
3.	ESPADA
4.	CADENA DE SIERRA
5.	VAINA Y VAINA DE CADENA

6. PÉRTIGA DE EXTENSIÓN

*** Los accesorios ilustrados o descritos pueden no corresponder al material suministrado de serie con el aparato.**

CARACTERÍSTICAS TÉCNICAS

Modelo **WA0222 (0222-denominación de la máquina, representa un Fijación de la sierra de pértiga)**

	WA0222
Altura máxima del corte	3.8m
Longitud de la espada	25cm
Velocidad de la cadena	17m/s
Número de elementos de arrastre	40
Espesor de la cadena	1.1mm
Tipo de cadena adaptable	ES: 3/8.043-40E/ QIRUI : A0(T)-40E/ OREGON: 90PX040G
Tipo de barra adaptable	ES: ES104SDEA041/ QIRUI : PO10-43SR(T) / OREGON: 104MLEA041
Capacidad del depósito de aceite	130ml
Paso de la cadena	0.95cm
Peso de la máquina	1.8kg

INFORMACIÓN SOBRE EL RUIDO

Nivel de presión acústica ponderada	L_{pA} = 79.81dB(A)
K_{pA}	3dB(A)
Nivel de potencia acústica ponderada	L_{wA} = 99.81dB(A)
K_{wA}	3dB(A)

Utilíce protección auditiva.

INFORMACIÓN SOBRE LAS VIBRACIONES

Los valores totales de vibración se determinan según la norma EN ISO 11680-1.

Valor de emisión de vibración	a_h =2.418m/s^2
Incertidumbre	K = 1.5m/s^2

El valor total de vibración declarado se puede utilizar para comparar una herramienta con otra y también en una evaluación preliminar de exposición.

ADVERTENCIA: El valor de emisión de vibraciones durante el uso de la herramienta podría ser distinto al valor declarado dependiendo de la forma en que se use la herramienta según las condiciones siguientes, y otras variaciones sobre el uso de la herramienta:
El modo de uso de la herramienta y los materiales que se cortan o perforan.
El estado general y las condiciones de mantenimiento de la herramienta
La utilización del accesorio correcto para la herramienta y su correcto mantenimiento afilado y en buenas condiciones.
La firme sujeción de las empuñaduras y la utilización de accesorios antivibración.
El uso de la herramienta conforme a su diseño y estas instrucciones.

Esta herramienta podría causar síndrome de vibración mano-brazo si no se utiliza correctamente.

ADVERTENCIA: Para conseguir una mayor precisión, debe tenerse en cuenta una estimación del nivel de exposición en condiciones reales de todas las partes del ciclo de uso, como los tiempos durante los que la herramienta está apagada o el tiempo que está funcionando al ralentí sin realizar ningún trabajo. Esto podría reducir notablemente el nivel de exposición durante el periodo completo de trabajo.
Cómo minimizar el riesgo de exposición a la vibración.
Utilice SIEMPRE cinceles, brocas y cuchillas afiladas.
Mantenga esta herramienta de acuerdo con estas instrucciones y bien lubricada (si es necesario).
Si la herramienta se utiliza regularmente, invierta en accesorios antivibración.
Planifique su programa de trabajo para distribuir el uso de la herramienta a lo largo de varios días.

ACCESORIOS

	WA0222
Llave hexagonal	1
Pértiga de extensión	1

Recomendamos que adquiera todos sus accesorios en el mismo establecimiento donde compró la herramienta. Consulte los estuches de los accesorios para más detalles. El personal del establecimiento también puede ayudar y aconsejar.

INSTRUCCIONES DE FUNCIONAMIENTO

NOTA: Antes de usar la herramienta lea el manual de instrucciones detenidamente.

Uso indicado

Este accesorio está destinado al serraje de árboles, troncos, ramas, extremidades, etc. Los cortes se pueden serrar con o a través del grano. Este producto no es adecuado para aserrar materiales minerales.

MONTAJE Y FUNCIONAMIENTO

ACCIÓN	FIGURA
MONTAJE	
Conectando Retire el accesorio existente, y conecte la fijación de la sierra de pértiga. Deslice el accesorio en el eje de la unidad principal y asegúrelo en su lugar con el perilla de bloqueo Coloque la sierra sobre una superficie sólida y nivelada antes de ensamblar. Antes de su uso, asegúrese de que esté bien conectado. **ADVERTENCIA! No instale la batería hasta que se haya montado completamente.** **Al manipular en la cadena de sierra deben usarse siempre guantes de protección.**	Ver Fig. A
Extracción de la barra y de la vaina de cadena.	Ver Fig. B
TENSADO DE LA CADENA DE SIERRA Coloque la sierra sobre cualquier superficie plana adecuada. Y gire la perilla de tensión de la cadena en el mismo sentido que las agujas del reloj hasta que esté apretada a mano. **NOTA:** La tensión se aumenta automáticamente mientras el botón tensor de la cadena se gira hacia la derecha. El mecanismo de trinqu **ADVERTENCIA: La cadena todavía no se encuentra tensada. El tensado de la cadena se describe en la sección "Tensado de la cadena". Ahora la cadena necesita inspeccionarse para asegurarse de que la tensión es la correcta.** **NOTA:** Las sierras de cadena nuevas se dilatan. Comprobar la tensión de la cadena periódicamente la primera vez que se utilice y tensar la cadena si se afloja alrededor de la espada. **ADVERTENCIA:** **•Quite la batería de la herramienta antes de ajustar la tensión de la cadena de la motosierra.** **•Los bordes de corte de la cadena son sumamente filosos. Utilice guantes de protección cuando manipule la cadena.** **•Mantenga siempre la cadena con la tensión correcta. Una cadena suelta aumentará el riesgo de repulsiones. Una cadena suelta podría soltarse de la ranura de la espada y esta situación puede causar lesiones al usuario y dañar la cadena. Una cadena suelta hará que la cadena, la barra de la cadena y la rueda dentada se desgasten más rápidamente.** **NOTA:** La cadena está tensada correctamente si puede levantarse de la barra guía y el eslabón de accionamiento está dentro del raíl de la barra guía. **NOTA:** Con las operaciones de corte, la cadena se estira y se destensa. Cuando la cadena se afloje, desenrosque completamente la perilla tensora de la cadena, es decir, para girarla en el sentido contrario a las agujas del reloj. Y vuelva a apretarlo.	Ver Fig. C

INSTALACIÓN DE LA PÉRTIGA DE EXTENSIÓN EN LA MÁQUINA Conexión de la pértiga de extensión a la sierra de pértiga. **NOTA: Compruebe que la pértiga de extensión esté bloqueada firmemente antes de empezar a trabajar.**	Ver Fig. D
FIJANDO Y AJUSTANDO LA CORREA DE HOMBRO Sujete la correa para el hombro al gancho en el poste usando el mosquetón incluido como se muestra	Ver Fig. E

Llenado del depósito de aceite **ADVERTENCIA: Extraiga la batería antes de llenar el depósito de aceite.** **1. Coloque la motosierra sobre cualquier superficie adecuada.** **2. Limpiar con un paño el área en torno al tapón del depósito de aceite y abrir el tapón.** **3. Agregue aceite y aceite de cadena (no incluido) hasta que el tanque esté lleno.** **4. Prestar a atención a que no penetre suciedad en el depósito de aceite, volver a colocar el tapón del depósito de aceite y apretarlo girándolo en sentido horario hasta que esté firme.**	Ver Fig. F
Importante: Para permitir la ventilación del depósito de aceite, el tapón del mismo va provisto de unos pequeños canales de aireación. Para evitar un derrame de aceite, prestar atención a depositar siempre la sierra en posición horizontal (con el tapón de cierre del depósito de aceite mirando hacia arriba). **Utilizar exclusivamente el aceite para sierra biodegradable recomendado para evitar deterioros en la sierra de cadena (Grade: ISO VG32). Puede adquirirse a través del comercio donde compró la sierra o en una ferretería local. Jamás deberá emplearse aceite reciclado o aceite usado. En caso de aplicarse un aceite diferente del recomendado se anula la garantía.** **No ingerir. En caso de ingestión, buscar ayuda médica inmediatamente. Manténgase fuera del alcance de los niños. Guardar lejos de fuentes de calor y llamas abiertas.**	
FUNCIONAMIENTO	
CORTAR	Ver Fig. G

LUBRICACIÓN

Importante: La sierra de cadena se suministra con el depósito de aceite vacío. Por ello, es imprescindible llenarlo con aceite antes de utilizarla por primera vez. Si se trabaja con la sierra de cadena sin tener aceite en el depósito, o con un nivel inferior al mínimo, se daña la sierra de cadena.

NOTA: La vida útil y el rendimiento de corte de la cadena dependen de que su lubricación sea óptima. Por ello, la cadena de sierra es lubricada automáticamente durante su funcionamiento

5. CORTAR

Importante: Compruebe que el depósito de aceite esté lleno antes de arrancar y de forma regular durante el funcionamiento.Rellenar aceite si el nivel ha alcanzado el borde inferior de la mirilla. Trabajando normalmente, un depósito lleno alcanza aprox. unos 35 minutos.
Verificar periódicamente cada 10 minutos de operación, si la tensión de la cadena es correcta. Especialmente.

(1) Instalar la batería en la máquina.
(2) Asegúrese de que la sección del tronco que desea cortar no está en el suelo. Esta medida evitará que la cadena (1) toque el suelo cuando corte el tronco.
Si la cadena toca el suelo mientras aquella está en movimiento es peligroso y dañará su filo.
(3) Utilice ambas manos para asir con firmeza la sierra. Agárrela con firmeza. Mantenga bien abarcadas siempre las empuñaduras con el pulgar y los dedos (Ver Fig. G)
(4) Asegúrese de que su equilibrio es firme. Mantenga los pies separados a la anchura de los hombros. Divida el peso uniformemente en ambos pies.
(5) Cuando esté listo para hacer un corte, presione el botón de desbloqueo y el gatillo de conmutación completamente. Esta operación encenderá la motosierra. Liberarlos apagará la sierra. Asegúrese de que al motosierra funciona a plena velocidad antes de iniciar un corte.
(6) Cuando inicie un corte, desplace lentamente la cadena en movimiento contra la madera. La madera debe estar lo más cerca posible del cuerpo de la sierra. Sujete la motosierra firmemente en su lugar para evitar que la motosierra rebote o patine (movimiento lateral).
(7) Guíe la sierra presionando ligeramente y no ejerza una presión excesiva en la motosierra, permitiendo que la sierra haga su trabajo. El motor se sobrecargará y se puede comer. La sierra funcionará mejor y más segura a la velocidad para la que ha sido diseñada.
(8) Quite la motosierra de un corte cuando aquella funcione a plena velocidad. Detenga la sierra soltando el botón de bloqueo y cambie el gatillo. Asegúrese de que la cadena se ha detenido antes de dejar la sierra.
(9) Practique utilizando leños inservibles en un lugar seguro hasta que se sienta cómodo, utilizando un movimiento fluido y una velocidad de corte constante.

Dispositivos de seguridad antirretroceso de esta motosierra
Esta sierra tiene una cadena de bajo retroceso y una barra directriz de retroceso reducido. Ambos elementos reducen la posibilidad de retroceso. Sin embargo, el retroceso puede seguir ocurriendo con esta motosierra.
Cómo evitar el rechazo de la sierra.

- Utilice ambas manos para asir la sierra mientas esta esté en funcionamiento. Agárrela con firmeza. Mantenga bien abarcadas siempre las empuñaduras con el pulgar y los dedos.
- Mantenga todos los elementos de seguridad en su lugar en la sierra. Asegúrese de que funcionan correctamente.
- No intente llegar donde no puede ni cortar por encima de la altura del hombro.
- Mantenerse firme y con buen equilibrio en todo momento.
- Colóquese ligeramente al lado izquierdo de la motosierra. Esto impide que el cuerpo se encuentre en la misma línea de la cadena.
- No deje que el extremo de la espada entré en contacto con nada mientras la cadena esté en movimiento.
- No intente nunca cortar dos troncos al mismo tiempo. Corte sólo un tronco a la vez.
- No introduzca bruscamente el extremo de la espada ni intente cortar utilizando la fuerza (penetrando la madera con el extremo de la espada).
- Permanezca atento a las ramas movedizas y a otras fuerzas que pudieran cerrar un corte o caer sobre la cadena.
- Tenga sumo cuidado cuando reanude un corte iniciado anteriormente.
- Utilice solamente la cadena de bajo retroceso y la barra directriz suministrados con esta motosierra.
- Nunca trabajar con cadenas de sierra destensadas, distendidas, o muy desgastadas. Observe que la tensión de la cadena sea correcta.

Uso de la sierra de pértiga
Corte con correas para el hombro (Ver Fig. G)
El mástil de extensión incluye una correa para el hombro que ofrece apoyo adicional al sostener la sierra eléctrica en el aire. Enganche la correa para el hombro al mástil de extensión y colóquela sobre su hombro. La correa para el hombro puede, además, suavizar el impacto que podría sufrir la sierra eléctrica al caer tras finalizar un corte.

Cortar con la sierra de pértiga
1. Instalar la batería en la máquina.
2. Antes de cortar una rama alta, tenga en cuenta todos los puntos explicados en la sección anterior “Podado de ramas” y preste especial atención a la posible trayectoria que seguirá la rama al caer..

ADVERTENCIA: No permanezca nunca de pie bajo una rama que se está cortando. Procure que las personas que pasen por la zona permanezcan alejadas. No permanezca sobre una escalera u otro tipo de soporte inestable mientras utiliza la herramienta. No utilice la herramienta cerca de cables, tendido eléctrico o cables de telefonía. Manténgase a una distancia de 3m de cualquier cable eléctrico. (Ver Fig.

H1-H4)

3. Utilice ambas manos para asir con firmeza la sierra. Para trabajar con la sierra de pértiga, sujétela solo por las zonas de agarre especificadas (Ver Fig. H5) Agárrela con firmeza. Mantenga bien abarcadas siempre las empuñaduras con el pulgar y los dedos.
4. Asegúrese de que su equilibrio es firme. Mantenga los pies separados a la anchura de los hombros. Divida el peso uniformemente en ambos pies.
5. Cuando esté listo para hacer un corte, presione completamente el botón de desbloqueo y el gatillo del interruptor. Esta operación encenderá la motosierra. Liberarlos apagará la sierra de pértiga.Asegúrese de que al motosierra funciona a plena velocidad antes de iniciar un corte.
6. Cuando inicie un corte, desplace lentamente la cadena en movimiento contra la madera. Sujete la motosierra firmemente en su lugar para evitar que la motosierra rebote o patine (movimiento lateral).
7. Guíe la sierra presionando ligeramente y no ejerza una presión excesiva en la motosierra. El motor se sobrecargará y se puede comer. La sierra funcionará mejor y más segura a la velocidad para la que ha sido diseñada.
8. Quite la motosierra de un corte cuando aquella funcione a plena velocidad. Detenga la motosierra liberando el conmutador de encendido y apagado. Asegúrese de que la cadena se ha detenido antes de dejar la sierra.

PODAR UN ÁRBOL

ADVERTENCIA: Evite los golpes de retroceso, ya que pueden provocar lesiones graves o incluso mortales.
Para aprender a evitar los golpes de retroceso, consulte Golpes de retroceso.
ADVERTENCIA: No utilice la sierra de pértiga en las siguientes situaciones:
• Desde un árbol
• Desde una escalera o cualquier otra superficie inestable
• Desde una posición inestable
Podría perder el control de la sierra de pértiga y alguien podría resultar herido de gravedad.
ADVERTENCIA: No levante los brazos por encima de la altura de los hombros cuando utilice la sierra de pértiga.

PRECAUCIÓN: Si las condiciones a las que se enfrenta exceden su nivel de habilidad, solicite ayuda a un profesional.
El proceso de poda consiste en cortar las ramas de un árbol vivo. Asegúrese de que su equilibrio es firme. Mantenga los pies separados a la anchura de los hombros. Divida el peso uniformemente en ambos pies.
Para podar un árbol, siga estas instrucciones:.

1. Primero corte seis pulgadas del tronco en la parte inferior de la extremidad. Utilice la parte superior de la cadena para realizar este corte. Corte 1/3 del diámetro de la rama (Ver Fig. H6).
2. Retire sus extremidades de dos a cuatro pulgadas. Realice el segundo corte por la parte superior de la rama y no se detenga hasta que esté completamente cortada.
3. Realice un tercer corte lo más cerca que pueda del tronco por la parte inferior del muñón de la rama que queda. Corte 1/3 del diámetro del muñón.
4. Realice un cuarto corte justo encima del tercero y descienda hasta encontrarse con el tercer corte. De esta forma se desprenderá el muñón de la rama.

MANTENIMIENTO DE LA SIERRA

Siga las instrucciones de mantenimiento en este manual. La limpieza adecuada de la sierra y cadena así como el mantenimiento de la espada pueden reducir la posibilidad de retroceso. Examine y proceda al mantenimiento de la sierra después de cada uso. Con ello aumentará la vida útil de su sierra.
Nota: Incluso con un afilado adecuado, el riesgo de retroceso puede aumentar con cada afilado.

MANTENIMIENTO Y ALMACENAMIENTO DE SIERRAS DE POLO

1. Extraiga la batería de la sierra.
- Cuando no la esté utilizando
- Antes de trasladar la cadena de un lugar a otro
- Antes de su reparación
- Antes de cambiar cualquier accesorio o extensión, como la cadena de la motosierra y la barra de seguridad.

2. Verifique la sierra de pértiga antes y después de cada uso. Compruebe la motosierra meticulosamente si la protección o cualquier otra pieza ha resultado dañada. Compruebe si hay algún daño que pueda afectar a la seguridad del operario o al funcionamiento de la motosierra. Compruebe si las piezas móviles están bien alineadas o bloqueadas. Compruebe si hay piezas rotas o dañadas. No utilice la motosierra si los daños afectan a la seguridad o al funcionamiento. Pida al centro de servicio autorizado que reparen los daños. Para buscar un centro de servicio autorizado, visite www.worx.com.
3. Cuidadosamente mantenga la sierra de pértiga.
- Nunca exponga la motosierra a la lluvia.
- Mantenga la cadena afilada, limpia y lubricada para asegurar un funcionamiento óptimo y seguro.
- Siga los pasos descritos en este manual para afilar la cadena.
- Mantenga las manos secas, limpias y sin aceite o grasa.
- Mantenga todos los tornillos y tuercas firmemente apretados.

4. Permitir que el mantenimiento de su herramienta eléctrica sea efectuado por una persona calificada usando solamente piezas de recambio idénticas.
5. Guarde siempre la motosierra cuando no la utilice.
- En un lugar alto o bajo llave, fuera del alcance de los niños.
- En un lugar seco.
- con la barra y la vaina de cadena en su lugar

Mantenimiento de la barra
Para maximizar el período de vida útil de la barra, es recomendable realizar el siguiente mantenimiento.
Los rieles de la barra que transportan la cadena deben limpiarse antes de guardar la herramienta o si la barra o la cadena están sucias.
Los rieles se deben limpiar cada vez que quite la cadena.

PROTECCIÓN AMBIENTAL

Los residuos de aparatos eléctricos y electrónicos no deben depositarse en la basura doméstica. Se deben reciclar en las instalaciones especializadas. Consulte a las autoridades locales o el establecimiento para saber cómo reciclar estos productos.

INVESTIGACIÓN DE AVERÍAS

En la siguiente tabla se indican los síntomas, posibles causas y soluciones para ayudarle en el caso de que su herramienta eléctrica no funcione correctamente. Si ello no le permite identificar o subsanar el fallo diríjase a su taller de servicio habitual.

ATENCIÓN: Antes de tratar de localizar el fallo desconecte la herramienta eléctrica y retire el acumulador.

Síntomas	Posible causa	Solución
La sierra de barra no se puede operar	Batería agotada. Fusible defectuoso.	Cargue la batería. Cambiar el fusible.
Rod vio operación intermitente	Sobrecalentamiento Se ejerce demasiada presión al cortar. Conexión suelta. Contacto falso interno. Interruptor de conexión/desconexión defectuoso.	Coloque la máquina en un lugar fresco y bien ventilado y deje que se enfríe. Ejerza menos presión al cortar. Acudir a un taller especializado 1-866-354-WORX (9679).
Cadena de sierra sin lubricar.	No hay aceite en el depósito. El taladro de aireación que lleva el tapón del depósito de aceite está obturado. Canal de salida de aceite obturado.	Rellenar con aceite. Limpiar el tapón del depósito de aceite. Desatascar el canal de salida de aceite.
Cadena o carril guía calientes.	No hay aceite en el depósito. El taladro de aireación que lleva el tapón del depósito de aceite está obturado. Canal de salida de aceite obturado. Tensión de la cadena excesiva. Cadena mellada.	Rellenar con aceite. Limpiar el tapón del depósito de aceite. Desatascar el canal de salida de aceite. Ajustar la tensión de la cadena. Reafilar la cadena o sustituirla.
Sierra extrema, vibración, la sierra no es correcta	La tensión de la cadena es muy baja. Cadena mellada. Cadena desgastada. El sentido del filo de los dientes de sierra es contrario al sentido de marcha.	Ajustar la tensión de la cadena. Reafilar la cadena o sustituirla. Sustituir la cadena. Darle la vuelta a la cadena de sierra para que el filo de los dientes quede en sentido de marcha.

DECLARACIÓN DE CONFORMIDAD

Los que reciben,
POSITEC Germany GmbH
Grüner Weg 10, 50825 Cologne, Germany

Declaran que el producto
Descripción **Fijación de la sierra de pértiga**
Modelo **WA0222 (0222-denominación de la máquina, representa un Fijación de la sierra de pértiga)**
Funciones **Cortar las ramas altas**

Cumple con las siguientes Directivas:
2006/42/EC
2014/30/EU
2011/65/EU&(EU)2015/863
2000/14/EC enmendado por 2005/88/EC

Notificación realizada por:
Nombre: **TÜV SÜD Product Service GmbH Zertifizierstellen**
Dirección: Ridlerstraße 65, 80339 MÜNCHEN, Germany
Nº de certificado: M6A 063133 0460 Rev. 00

2000/14/EC enmendado por 2005/88/EC:
Procedimiento de evaluación de la conformidad de acuerdo con **Annex V**
- Nivel de presión acústica **103 dB(A)**
- Nivel de intensidad acústica *105 dB(A)*

Cumple las normativas
EN 60745-1
EN ISO 11680-1
EN ISO 3744
EN 55014-1
EN 55014-2

La persona autorizada para componer el archivo técnico,
Nombre Marcel Filz
Dirección Positec Germany GmbH
Grüner Weg 10, 50825 Cologne, Germany

2020/01/22
Allen Ding
Ingeniero Jefe Adjunto. Pruebas y Certificación.
Positec Technology (China) Co., Ltd
18, Dongwang Road, Suzhou Industrial Park, Jiangsu 215123, P. R. China

AVISOS GERAIS DE SEGURANÇA DE FERRAMENTAS ELÉCTRICAS

ATENÇÃO! Leia atentamente as seguintes instruções. A não observância destas instruções pode causar choque eléctrico, incêndio e/ou lesões graves.

Guarde estas instruções para referência futura. Os termos "ferramenta eléctrica" utilizados em todos os avisos constantes destas instruções referem-se à sua ferramenta eléctrica accionada por corrente eléctrica (com cabo de alimentação) ou ferramenta eléctrica accionada por bateria (sem cabo de alimentação).

1) LOCAL DE TRABALHO

a) **Mantenha o local de trabalho limpo e bem arrumado.** Áreas com pouca iluminação e desordenadas podem provocar acidentes.

b) **Não utilize o aparelho em locais onde existam líquidos, gases ou poeiras inflamáveis e onde exista o risco de explosão.** As ferramentas eléctricas produzem faíscas que podem inflamar poeiras ou gases.

c) **Mantenha as pessoas e particularmente as crianças afastadas da ferramenta eléctrica durante o seu funcionamento.** Qualquer distracção pode fazê-lo perder o controlo do berbequim.

2) SEGURANÇA ELÉCTRICA

a) **A ficha do berbequim deve encaixar bem na tomada de alimentação. Nunca modifique fichas, seja de que maneira for. Não utilize nenhuma ficha de adaptação com ferramentas eléctricas que tenham ligação à terra.** Fichas não modificadas e tomadas de corrente adequadas reduzem o risco de choque eléctrico

b) **Evite o contacto do corpo com superfícies ligadas à terra como tubos, aquecedores, fogões e frigoríficos.** Existe um aumento do risco de choque eléctrico se o seu corpo estiver em contacto com a terra ou a massa.

c) **Não exponha este equipamento à chuva ou humidade.** A infiltração de água num aparelho eléctrico aumenta o risco de choque eléctrico.

d) **Não maltrate o cabo de alimentação. Nunca utilize o cabo para transportar, puxar ou desligar o aparelho da tomada de corrente. Mantenha o cabo afastado de fontes de calor, óleos, arestas afiadas ou peças em movimento.** Cabos danificados ou enredados aumentam o risco de choque eléctrico.

e) **Quando trabalhar com uma ferramenta eléctrica ao ar livre, use um cabo de extensão adequado para utilização no exterior.** A utilização de um cabo adequado para uso exterior reduz o risco de choque eléctrico.

f) **Se não puder evitar a utilização de uma ferramenta eléctrica num local húmido, utilize uma fonte de alimentação protegida contra corrente residual.** A utilização de um dispositivo com protecção contra corrente residual reduz o risco de choque eléctrico.

3) SEGURANÇA DE PESSOAS

a) **Esteja atento, observe o que está a fazer e seja prudente sempre que trabalhar com uma ferramenta eléctrica. Não utilize nunca uma ferramenta eléctrica quando estiver cansado ou sob a influência de drogas, álcool ou medicamentos.** Um momento de desatenção quando se utiliza uma ferramenta eléctrica pode causar lesões graves.

b) **Utilize equipamentos de segurança. Use sempre óculos de protecção.** Equipamentos de segurança, tais como máscaras protectoras, sapatos de sola antiderrapante, capacetes ou protecções auriculares devidamente utilizados reduzem o risco de lesões.

c) **Evite o arranque acidental da ferramenta. Certifique-se de que o comutador de alimentação está desligado antes de ligar a ferramenta à fonte de alimentação e/ou à bateria, antes de pegar nela ou antes de a transportar.** Se mantiver o dedo no interruptor ou accionar o aparelho enquanto este estiver ligado podem ocorrer acidentes.

d) **Remova quaisquer chaves de ajuste ou de porcas antes de ligar a ferramenta eléctrica.** Chaves de porcas ou de ajuste fixadas a peças móveis do berbequim podem causar lesões.

e) **Não exceda as suas próprias capacidades. Mantenha sempre o corpo em posição firme e de equilíbrio,** o que lhe permite controlar melhor a ferramenta eléctrica em situações imprevistas.

f) **Use roupa apropriada. Não use vestuário solto ou artigos de joalharia. Mantenha o cabelo, vestuário e luvas afastados de peças em movimento.** Roupas soltas, artigos de joalharia ou cabelos compridos podem ser agarrados por peças em movimento.

g) **Se forem fornecidos dispositivos para a montagem de unidades de extracção ou recolha de resíduos,** Assegure-se de que são montados e utilizados adequadamente. A utilização destes dispositivos pode reduzir os perigos relacionados com a presença de resíduos.

4) UTILIZAÇÃO E MANUTENÇÃO DA FERRAMENTA ELÉCTRICA

a) **Não force a ferramenta. Utilize a ferramenta eléctrica apropriada para cada aplicação.** A utilização da ferramenta eléctrica apropriada executa o trabalho de forma melhor e mais segura, à velocidade para a qual foi concebida.

b) **Não utilize esta ferramenta se o interruptor estiver deficiente, não ligando ou desligando.** Qualquer ferramenta eléctrica que não possa ser controlada pelo interruptor é perigosa e deve ser

reparada.

c) **Desligue a ficha da fonte de alimentação e/ou remova a bateria da ferramenta antes de proceder a quaisquer ajustes, antes de mudar de acessórios ou antes de guardar a ferramenta.** Estas medidas de segurança preventivas reduzem o risco de activação acidental da ferramenta.

d) **Quando não estiver a usar a ferramenta eléctrica, guarde-a fora do alcance das crianças e não deixe que esta seja utilizada por pessoas que não a conheçam, nem** tenham lido as instruções.As ferramentas eléctricas são perigosas nas mãos de **utilizadores inexperientes.**

e) **Faça a manutenção de ferramentas eléctricas. Verifique quaisquer desalinhamentos, encaixes de peças móveis, quebras e outras condições que possam afectar o funcionamento. Se esta ferramenta estiver avariada, mande-a reparar antes a utilizar.** Muitos acidentes são causados pela manutenção deficiente de ferramentas eléctricas.

f) **Mantenha as ferramentas de corte limpas e afiadas.** As ferramentas de corte com manutenção adequada e arestas de corte afiadas têm menos probabilidades bloquear e são mais fáceis de controlar.

g) **Utilize a ferramenta eléctrica, acessórios, brocas, etc. em conformidade com estas instruções e da forma prevista para este tipo específico de ferramenta, tendo em conta as condições presentes e o trabalho a executar.** A utilização de ferramentas eléctricas para aplicações diferentes daquelas a que se destinam pode levar a situações de perigo.

5) UTILIZAÇÃO E MANUTENÇÃO DE FERRAMENTA ALIMENTADA POR CONJUNTO DE BATERIAS

a) **Efectue o recarregamento do conjunto de baterias apenas com o carregador especificado pelo fabricante.** Um carregador para determinado tipo de conjunto de bateria pode levar ao risco de incêndio se utilizado com outro tipo de conjunto de baterias.

b) **Utilize ferramentas eléctricas apenas com os tipos de conjuntos de baterias especificamente designados.** A utilização de quaisquer outros tipos de conjuntos de baterias pode levar a riscos de lesão ou incêndio.

c) **Quando não estiver a utilizar o conjunto de baterias, mantenha-o afastado de objectos metálicos como clipes, moedas, chaves, pregos, parafusos ou outros objectos metálicos de pequena dimensão, que possam fechar o contacto entre os terminais.** O curto-circuito de terminais de bateria pode provocar incêndios ou queimaduras.

d) **Em condições inadequadas, o electrólito das baterias pode verter. Evite o contacto. Se ocorrer algum contacto acidental, lave com água. Se o líquido entrar em contacto com os olhos, procure imediatamente aconselhamento médico.** O líquido das baterias pode provocar irritações de pele ou queimaduras.

6) ASSISTÊNCIA TÉCNICA

a) **A sua ferramenta eléctrica só deve ser reparada por um técnico de assistência qualificado e devem ser apenas utilizadas peças de substituição genuínas,** mantendo assim a segurança da ferramenta.

AVISOS DE SEGURANÇA PARA SERRA DE PÓLO

1. Mantenha a serra de pólo a uma distância suficiente das linhas aéreas de energia elétrica.
2. Esteja ciente do perigo das posições caindo operacionais, bem como do risco de ser atingido por galhos caindo ou galhos que, ao atingirem o solo, se recuperem, o operador pode ser atingido por galhos caindo ou por aqueles que se recuperam após atingir o solo. Remova os galhos nas seções.

AVISOS DE SEGURANÇA PARA A BATERIA

a) **Não desmonte, abra ou corte as células da bateria.**

b) **Não submeta a bateria a curto-circuitos. Não armazena as baterias ao acaso numa caixa ou gaveta onde possam provocar um curto-circuito ou submetidas a curto-**circuitos por materiais condutores. Quando não estiver a utilizar a bateria, mantenha-a afastada de outros objectos metálicos, como clipes, moedas, chaves, pregos, parafusos ou outros pequenos objectos de metal, que possam realizar uma ligação de um terminal a outro. Um curto-circuito dos terminais da bateria pode provocar queimaduras ou um incêndio.

c) **Não exponha a bateria ao calor ou a incêndios. Evite o armazenamento à exposição de luz solar directa.**

d) **Não exponha a bateria ao choque eléctrico.**

e) **Em casos de fugas na bateria, não permita que o líquido entre em contacto com a pele ou olhos. Caso entre em contacto, lave a área afectada com quantidades abundantes de água e procure aconselhamento médico.**

f) **Procure imediatamente aconselhamento médico se ingerir uma célula ou bateria.**

g) **Mantenha a bateria limpa e seca.**

h) **Limpe os terminais da bateria com um pano limpo e seco em caso de sujidade.**

i) **A bateria necessita de ser carregada antes de ser utilizada. Consulte sempre estas instruções e utilize o procedimento de carga correcto.**

j) **Não mantenha a bateria a carregar quando**

não for utilizada.

k) Após longos períodos de tempos de armazenamento, pode ser necessário carregar e descarregar a bateria diversas vezes para obter o desempenho máximo.

l) A bateria regista o seu melhor desempenho quando é utilizada a uma temperatura ambiente normal (20°C ± 5°C).

m) Ao eliminar as baterias, mantenha as baterias com diferentes sistemas electroquímicos separadas umas das outras.

n) Recarregue apenas com o carregador especificado pela WORX. Não utilize um carregador que não se encontra especificado para a utilização com o equipamento. *Um carregador adequado para um determinado tipo de bateria pode provocar risco de incêndio quando é utilizado com outra bateria.*

o) Não utilize uma bateria que não se encontra concebida para a utilização com o equipamento.

p) Mantenha a bateria fora do alcance das crianças.

q) Preserve as informações originais do produto para futura referência.

r) Retire a bateria do equipamento quando não estiver em utilização.

s) Elimine-a de forma adequada.

t) Não misture pilhas de diferente fabrico, capacidade, tamanho ou tipo num dispositivo.

u) Não remova a bateria da respetiva embalagem original até ser necessário para utilização.

v) Observe as marcas de sinal positivo (+) e sinal negativo (–) na bateria e assegure a utilização correta.

SÍMBOLOS

	Para reduzir o risco de ferimentos o utilizador deve ler o manual de instruções.
	Aviso
	Usar luvas de proteção
	Utilizar calçado de proteção
	Utilizar capacete
	Usar protecção para os ouvidos
	Usar protecção ocular
	Proteger contra chuva.
	Aviso de perigo de linhas de energia elétrica suspensas.
Li-Ion	Bateria de iões de lítio Este produto foi marcado com um símbolo relacionado com a “recolha separada” de todos os conjuntos de baterias e o conjunto de bateria. Será reciclada ou desmantelada para reduzir o impacto no meio ambiente. Os conjuntos de baterias podem ser perigosos para o meio ambiente e para a saúde humana, uma vez que contêm substâncias perigosas.
	Não queimar
	As baterias poderão entrar no ciclo hídrico caso sejam descartadas indevidamente, o que pode representar perigo para o ecossistema. Não elimine as baterias usadas como resíduos municipais não separados.
	Os equipamentos eléctricos não devem ser depositados com o lixo doméstico. Se existirem instalações adequadas deve reciclá-los. Consulte a sua autoridade local para tratamento de lixos ou fornecedor para obter aconselhamento sobre reciclagem.

	Remova a bateria antes de fazer qualquer ajuste, reparação ou manutenção.

COMPONENT LIST

1.	**FECHO DO TANQUE DE ÓLEO**
2.	**PÓLO DE ÓLEO**
3.	**LANÇA**
4.	**CORRENTE DE SERRA**
5.	**BARRA E BAINHA DE CORRENTE**
6.	**PÓLO DE EXTENSÃO**

*** Acessórios ilustrados ou descritos não estão totalmente abrangidos no fornecimento.**

TECHNICAL DATA

Tipo **WA0222 (0222- designação de aparelho mecânico, representante do Mit Streifen und Kettenscheide)**

	WA0222
Máx. Altura de corte	3.8m
Comprimento da lança	25cm
Velocidade da corrente	17m/s
Número dos elos propulsores	40
Calibre da corrente	1.1mm
Tipo de corrente adaptativo	ES: 3/8.043-40E/ QIRUI : A0(T)-40E/ OREGON: 90PX040G
Tipo de barra adaptativo	ES: ES104SDEA041/ QIRUI : PO10-43SR(T) / OREGON: 104MLEA041
Quantidade de enchimento do compartimento de óleo	130ml
Passo da corrente	0.95cm
Diâmetro de corte	1.8kg

INFORMAÇÃO DE RUÍDO

Pressão de som avaliada	L_{pA} = 79.81dB(A)
K_{pA}	3dB(A)
Potência de som avaliada	L_{wA} = 99.81dB(A)
K_{wA}	3dB(A)
Usar protecção para os ouvidos.	

INFORMAÇÃO DE VIBRAÇÃO

Os valores totais de vibração são determinados de acordo com a normativa EN ISO 11680-1

Valor da emissão da vibração:	a_h =2.418m/s^2
Instabilidade	K = 1.5m/s^2

O valor total declarado da vibração poderá ser utilizado para comparar uma ferramenta com outra e poderá também ser utilizado numa avaliação preliminar de exposição.

AVISO: Os valores de emissão de vibração durante a utilização da ferramenta podem divergir dos valores declarados, dependendo da forma como a ferramenta é utilizada, dependendo dos exemplos seguintes e de outros modos de utilização:
O modo como a ferramenta é utilizada, os materiais a cortar ou perfurar.
A ferramenta estar em boas condições e bem conservada.
A utilização do acessório correcto para a ferramenta e a garantia de que está afiada e em boas condições.
A firmeza com que se segura nas pegas e se quaisquer acessórios vibratórios são utilizados
Se a ferramenta é utilizada para o objectivo para a qual foi concebida e segundo as instruções.

Esta ferramenta pode causar síndrome de vibração mão-braço, se não for adequadamente utilizada.

AVISO: Para ser preciso, uma estimativa do nível de exposição nas condições actuais de utilização devem ter em conta todas as partes do ciclo de operação, como tempos em que a ferramenta está desligada e quando está em funcionamento, mas inactiva, ou seja, não realizando o seu trabalho. Isto poderá reduzir significativamente o nível de exposição durante o período total de trabalho.
Como minimizar o seu risco de
Utilize SEMPRE formões, brocas e lâminas afiadas.
Mantenha esta ferramenta de acordo com as instruções e bem lubrificada (quando aplicável)
Se a ferramenta for utilizada regularmente, invista em acessórios anti-vibração.
Planeie o seu horário de trabalho de forma a distribuir a utilização de ferramentas de alta vibração ao longo de vários dias.

ACCESSORIES

	WA0222
Chave hexagonal	1
Pólo de extensão	1

Recomendamos-lhe que compre todos os acessórios no fornecedor onde tenha adquirido a ferramenta. Para mais pormenores, consulte a embalagem destes. Os comerciais também pode ajudar e aconselhar.

FUNCIONAMENTO

NOTA: Antes de utilizar a ferramenta, leia atentamente o livro de instruções.

Utilização de acordo com as disposições
Este acessório destina-se a serrar árvores, troncos, galhos, etc. Cortes podem ser serrados com ou sobre o grão. Este produto não é adequado para serrar materiais minerais.

MONTAGEM E FUNCIONAMENTO

AÇÃO	FIGURA
MONTAGEM	
Conectando Remova o acessório existente e conecte o acessório da serra elétrica. Deslize o acessório no eixo da unidade principal e prenda no lugar com o botão de travamento Coloque a serra em uma superfície sólida e nivelada antes da montagem. Antes de usar, verifique se está bem conectada. **Atenção! Não instalar a bateria antes de ser completamente montada.** **Durante o manuseio da serra de corrente deverá usar sempre luvas de protecção.**	Ver Fig. A
Remoção da barra e da bainha da corrente.	Ver Fig. B
ESTICAR A CORRENTE DE SERRA Coloque a serra em qualquer superfície plana adequada. E gire o botão de tensionamento da corrente no sentido horário até que ele fique bem apertado. **NOTA:** a tensão é automaticamente aumentada enquanto o Botão de tensionamento da corrente é rodado para o lado direito. O mecanismo de engrenagem evita o alívio da tensão da corrente. **ATENÇÃO: A corrente ainda não está tensionada. Estique a corrente como descrito em "Esticar a corrente". A corrente precisa de ser inspecionada para garantir que tem a tensão adequada.** **NOTA:** As correntes da serra irão esticar. Verifique a tensão da corrente com frequência quando for utilizada pela primeira vez e aperte quando a Corrente estiver solta à volta da Barra de guia. **ATENÇÃO:** **•Remova a bateria da ferramenta antes de ajustar a tensão da motosserra.** **•As extremidades de crte da corrente são afiadas. Utilize luvas de protecção quando manusear a corrente.** **•Mantenha sempre a corrente correctamente tensionada. Uma corrente solta aumentará o risco de contrgolpe. Uma corrente solta poderá saltar da ranhura da barra de guia. Isso poderá causar ferimentos no operador e danificar a corrente. Uma corrente solta causará o rápido desgaste da corrente, da barra e da roda da corrente.** **NOTA:** A corrente está tensionada de forma adequada quando pode ser elevada e retirada da barra de guia e o elo de transmissão está no interior da calha da barra de guia. **NOTA:** a corrente irá esticar durante o corte e perder a tensão adequada. Quando a corrente se soltar, desaparafuse completamente o botão de tensionamento da corrente, ou seja, para girá-lo no sentido anti-horário. E aperte-o novamente.	Ver Fig. C

MONTAR O CABO DE EXTENSÃO NA MÁQUINA Conectando o pólo de extensão à serra. **NOTA: Certifique-se de que o cabo de extensão está bloqueado firmemente na posição antes de colocar em funcionamento.**	Ver Fig. D
ANEXAR E AJUSTAR A ALÇA DE OMBRO Anexe a alça de ombro aos ganchos no pólo com o gancho de mosquetão incluído	Ver Fig. E

Encher o tanque de óleo **Atenção: Remova a bateria antes de encher o depósito de óleo.** **1. Coloque a serra em qualquer superfície adequada com a tampa de abastecimento de óleo voltada para cima.** **2. Limpar com um pano a área em volta do fecho do tanque de óleo e desaparafusar o fecho.** **3. Adicione o óleo da barra e da corrente (não incluído) até o tanque ficar cheio.** **4. Observe que não entre sujidade no tanque de óleo, reinstale o Tampão de Enchimento de Óleo e aperte-o, rodando-o no sentido dos ponteiros do relógio até apertar à mão.**	
Importante: Pequenos canais de compensação na tampa do tanque de óleo possibilitam a troca de ar entre o tanque de óleo e o meio ambiente. Para evitar uma saída de óleo, deverá sempre observar que a serra seja depositada na posição horizontal quando não estiver a ser funcionada (a tampa do tanque de óleo mostra para cima). Utilize exclusivamente óleo de aderência biodegradável recomendado, para evitar um dano da serra de corrente (Grade: ISO VG32). Pode encontrá-lo no local em que adquiriu esta serra ou na sua loja de equipamento local. Jamais utilize óleo reciclado ou óleo velho. O emprego de óleo não homologado invalida a garantia. Não ingerir. Se ingerido, consultar de imediato um médico. Manter fora do alcance das crianças. Guardar afastado de calor ou lume forte.	Ver Fig. F
OPERAÇÃO	
CORTE	Ver Fig. G

LUBRIFICAÇÃO DA CORRENTE
Importante: A serra de corrente não é fornecida cheia de óleo de corrente de serra. É importante que esta seja abastecida com óleo antes da utilização. A utilização da serra de corrente sem óleo de aderência para correntes de serra ou com um nível de óleo inferior à marca mínima, levará à danificação da serra de corrente.

NOTA: A vida útil e a potência de corte da corrente dependem de uma lubrificação ideal. Por este motivo a serra de corrente é automaticamente lubrificada com óleo de aderência para correntes de serra durante o funcionamento.

5. CORTE

Importante: Verifique se o tanque de óleo está cheio antes da partida e regularmente durante a operação.Abastecer com óleo, logo que o nível de óleo alcançar o canto inferior da janela de visão. Um abastecimento é suficiente para aprox. 35 minutos, de acordo com as pausas e a intensidade do trabalho.
A tensão da corrente deve ser controlada a 10 minutos durante o funcionamento.

(1) Instale o conjunto de baterias na máquina.
(2) Certifique-se de que a secção de ligação a ser cortada não está no chão. Isto irá evitar que a corrente (1) toque no chão, pois irá cortar o tronco.
Tocar no chão enquanto a corrente está em funcionamento é perigoso e enfraquece a corrente.
(3) Segure bem a ferramenta com ambas as mãos. Sempre envolver firmemente o punho com polegar e dedos (Ver Fig. G)
(4) Mantenha-se sempre bem posicionado e em equilíbrio. Mantenha os pés afastados à largura dos ombros. Divida o seu peso de forma equilibrada em ambos os pés.
(5) Quando estiver pronto para fazer um corte, pressione o botão de travamento e o gatilho de interruptor completamente. Esta ação irá ligar serra. sso ativará a serra. Soltá-los desligará a serra A corrente da serra já deve estar se movimentando à plena velocidade antes de começar um corte.
(6) Quando começar um corte, coloque lentamente a corrente em movimento contra a madeira. A madeira deve estar o mais próxima possível do corpo da serra. Segure firmemente a serra no lugar para evitar possíveis saltos ou patinagem (movimentos de lado) da serra.
(7) Guie a serra com uma pequena pressão e não exerça demasiada pressão sobre a serra, deixando a serra efetuar o seu trabalho. O motor irá sobrecarregar e desgastar. Irá desempenhar melhor o seu trabalho e de forma mais segura na taxa para a qual foi concebida.
(8) Retire a serra do corte com a serra a funcionar na velocidade mais rápida. Pare a serra soltando o botão de travamento e o gatilho de interruptor. Certifique-se de que a corrente parou antes de pousar a serra.
(9) Continue a praticar em toros numa área de trabalho segura até estar confortável com o equipamento, aplicando um movimento fluído e um ritmo de corte estável.

Dispositivos de segurança contra ressalto nesta serra
Esta serra tem uma corrente que tem um baixo retorno e barra de guia com retorno reduzido. Ambos os itens reduzem a possibilidade de retorno. Contudo, o ressalto pode ainda assim ocorrer.
Os passos seguintes reduzem o risco de ressalto.

- Sempre segurar a serra de corrente firmemente com ambas as mãos. Os polegares e dedos têm de envolver a pega da serra.
- Mantenha todos os itens de segurança na posição correta na serra. Certifique-se de que funcionam apropriadamente.
- Não exceda ou corte acima da altura do ombro.
- Mantenha-se sempre bem posicionado e em equilíbrio.
- Mantenha-se ligeiramente à esquerda da serra. Isto previne que o seu corpo fique em linha reta com a Corrente da Serra.
- Não permita que a ponta da barra da guia toque alguma coisa quando a Corrente da Serra estiver em movimento.
- Nunca tente cortar dois troncos ao mesmo tempo. Corte um tronco de cada vez.
- Não enterre a ponta da Barra da Guia ou tente realizar cortes por penetração (perfurar em madeira utilizando a ponta da barra).
- Tenha atenção à deslocação da madeira ou outras forças que poderão apertar a Corrente da Serra.
- Tenha muito cuidado quando retomar um corte anterior.
- Utilize apenas a corrente de baixo retorno e a barra de guia fornecida com esta serra de corrente.
- Nunca utilize uma Corrente de Serra frouxa ou solta. Mantenha a corrente de corte com a tensão adequada.

Operação para a motosserra com cabo para podar
Cortar com a alça (Ver Fig. G)
A Haste de Extensão é fornecida com uma alça que proporciona um apoio extra quando elevar a Serra de corrente no ar. Prender a alça à Haste de Extensão e colocar à volta do ombro. A alça pode também suavizar o impacto se deixar cair Motosserra após terminar um corte.

Cortar com o cabo de extensão
1. Instale o conjunto de baterias na máquina.
2. Antes de cortar um ramo alto, considerar todos os pontos detalhados na secção anterior “Cortar Ramos”, mas é importante ter especial atenção à provável trajetória de queda do ramo.

   ATENÇÃO: Não ficar diretamente por baixo do ramo a ser cortado. Manter os espetadores distantes. Não fique numa escada ou outro tipo de apoio instável enquanto utilizar a ferramenta. Não utilizar a ferramenta junto a cabos, energia elétrica ou linhas telefónicas. Manter 3 metros de distância de todas as linhas elétricas. (Ver Fig. H1-H4)
3. Segure bem a ferramenta com ambas as mãos.

Utilize apenas as áreas designadas para segurar quando operar a motosserra com cabo para podar (Ver Fig. H5). Sempre segurar a serra de corrente firmemente com ambas as mãos, a mão esquerda no punho dianteiro e a mão direita no punho traseiro. Sempre envolver firmemente o punho com polegar e dedos.

4. Mantenha-se sempre bem posicionado e em equilíbrio. Mantenha os pés afastados à largura dos ombros. Divida o seu peso de forma equilibrada em ambos os pés.
5. Quando estiver pronto para fazer um corte, pressione totalmente o botão de travamento e o gatilho de interruptor. Esta ação irá ligar serra. Se liberá-los, a serra de pólo será desativada. A corrente da serra já deve estar se movimentando à plena velocidade antes de começar um corte.
6. Quando começar um corte, coloque lentamente a corrente em movimento contra a madeira. Segure firmemente a serra no lugar para evitar possíveis saltos ou patinagem (movimentos de lado) da serra..
7. Guie a serra com uma pequena pressão e não exerça demasiada pressão sobre a serra. O motor irá sobrecarregar e desgastar. Irá desempenhar melhor o seu trabalho e de forma mais segura na taxa para a qual foi concebida.
8. Retire a serra do corte com a serra a funcionar na velocidade mais rápida. Pare a serra ao soltar o botão Ligar/Desligar. Certifique-se de que a corrente parou antes de pousar a serra.

APARAR UMA ÁRVORE (PODAR)

AVISO: Evite contragolpes. Os contragolpes podem resultar em lesões graves ou morte. Consulte Contragolpes para evitar os riscos de contragolpes.

AVISO: Não opere a Motosserra com cabo para podar enquanto

• estiver numa árvore

• estiver numa escada ou numa superfície instável

• estiver numa posição desconfortável

Pode perder o controlo da Motosserra com cabo para podar, causando lesões graves.

AVISO: Não estenda os braços acima dos ombros quando utilizar a Motosserra com cabo para podar.

CUIDADO: Procure ajuda profissional se estiver perante condições que estão além das suas capacidades.

Aparar uma árvore é o processo de cortar ramos de uma árvore viva. Mantenha-se sempre bem posicionado e em equilíbrio. Mantenha os pés afastados à largura dos ombros. Divida o seu peso de forma equilibrada em ambos os pés.

Siga as instruções abaixo para aparar uma árvore.

1. Faça o primeiro corte seis polegadas do tronco da árvore na parte inferior do membro. Utilize a parte superior da barra guia para este corte. Corte 1/3 do diâmetro do ramo (Ver Fig. H6).
2. Mova duas a quatro polegadas para fora do membro. Faça um segundo corte acima do ramo. Continue a cortar até cortar o ramo todo.
3. Faça um terceiro corte o mais perto da árvore possível na parte de baixo da ponta do ramo. Utilize a barra guia para fazer este corte. Corte 1/3 do diâmetro da ponta.
4. Faça um quarto corte diretamente acima do terceiro corte. Corte para baixo para chegar ao terceiro corte. Isto irá retirar a ponta do ramo.

MANUTENÇÃO DA SERRA

Siga as instruções de manutenção constantes no presente manual. A limpeza e manutenção apropriadas da Corrente da Serra e da Barra da Guia, podem reduzir as probabilidades de ressalto. Inspecione e proceda à manutenção da serra após cada utilização. Isso aumentará a vida útil da serra.

NOTA: mesmo com a afiação apropriada, o risco de ressalto pode aumentar com cada afiação..

MANUTENÇÃO E ARMAZENAGEM DE SERRAS DE PÓLO. •

1. Remova o conjunto da bateria da serra
- Quando não estiver a ser utilizada.
- Antes de movimentar de um local para outro.
- Antes de ser reparada.
- Antes de substituir os acessórios ou complementos, tais como a Corrente da Serra e a Barra da Guia.

2. Inspecione a serra antes e depois de cada uso. Verifique a serra com atenção se a guarda ou outras peças for danificada. Verifique se existem danos que possam afetar a segurança do operador ou o funcionamento da serra. Verifique quaisquer desalinhamentos, encaixes de peças móveis. Verifique se existem peças danificadas ou quebradas. Não utilize a Motosserra se qualquer outro dano que afete a segurança ou o funcionamento é evidente. Leve as peças danificadas a ser reparadas pelo centro de serviço autorizado. Para localizar um centro de serviço autorizado, visite www.worx.com
3. Mantenha a serra com cuidado.
- Nunca exponha a serra a chuva ou humidade direta.
- Mantenha a Corrente da Serra afiada, limpa e lubrificada para um melhor e mais seguro desempenho.
- Siga os passos realçados no presente manual para afiar a Corrente da Serra.
- Manter os punhos sempre secos, limpos e livres de óleo e gordura.
- Mantenha todos os parafusos e porcas apertados.

4. A sua ferramenta elétrica só deve ser reparada por pessoal qualificado e só devem ser colocadas peças sobressalentes originais.
5. Quando não estiver a ser utilizada, guarde sempre a Motosserra.
- Num local elevado e fechado, fora do alcance das crianças.
- Num local seco.
- com barra e bainha de corrente no lugar

Manutenção da barra
Para aumentar a vida útil da barra, é recomendada a seguinte manutenção.
Os trilhos da barra que conduzem a corrente devem ser limpos antes de armazenar a ferramenta ou se a barra ou corrente aparentar estar suja.
Os trilhos devem ser limpos sempre que a corrente for retirada.

PROTECÇÃO AMBIENTAL

Os equipamentos eléctricos não devem ser depositados com o lixo doméstico. Se existirem instalações adequadas deve reciclá-los. Consulte a sua autoridade local para tratamento de lixos ou fornecedor para obter aconselhamento sobre reciclagem.

LOCALIZAÇÃO DE ERROS

Se a ferramenta eléctrica não estiver funcionando correctamente, a seguinte tabela descreve sinais de erro, possíveis causas e medidas de solução. Se não for possível identificar e eliminar o problema com estas informações, dirija-se à sua oficina de serviço pós-venda.

Atenção: Antes de tentar localizar o erro, deverá desligar a ferramenta eléctrica e retirar o acumulador.

Sintoma	Causa provável	Solução
A serra de pólo não funciona	O conjunto de pilhas está desligado. Fusível com defeito.	Carregamento da bateria. Substituir fusível.
Serra de pólo opera intermitentemente	Sobreaquecimento Aplicação de demasiada corrente ao cortar. Ligação desapertada. Mau contacto interno. Interruptor de ligar/desligar com defeito	Colocar a máquina num local fresco e ventilado para arrefecer o aparelho. Aplicar menos pressão ao cortar. Dirija-se a uma oficina especializada 1-866-354-WORX (9679).
Corrente de serra seca.	Nenhum óleo no tanque. A evacuação de ar no fecho do tanque de óleo está entupida. O canal de escape de óleo está obstruído.	Encher com óleo. Limpar o fecho do tanque de óleo. Desobstruir o canal de escape de óleo.
Corrente/carril de guia quente.	Nenhum óleo no tanque. A evacuação de ar no fecho do tanque de óleo está entupida. O canal de escape de óleo está obstruído. Tensão de corrente muito alta. Corrente embotada.	Encher com óleo. Limpar o fecho do tanque de óleo. Desobstruir o canal de escape de óleo. Ajustar a tensão da corrente. Voltar a afiar a corrente ou substituir.
Serra de pólo rasgo, vibra, não serra corretamente	Tensão da corrente muito frouxa. Corrente embotada. Corrente desgastada. Os dentes de corte mostram para a direção errada.	Ajustar a tensão da corrente. Voltar a afiar a corrente ou substituir. Substituir a corrente. Montar novamente a corrente de serra com os dentes na direção correta.

DECLARAÇÃO DE CONFORMIDADE

Nós,
POSITEC Germany GmbH
Grüner Weg 10, 50825 Cologne, Germany

Declaramos que o produto
Descrição **Mit Streifen und Kettenscheide**
Tipo **WA0222 (0222- designação de aparelho mecânico, representante do Mit Streifen und Kettenscheide)**
Função **Cortando galho alto**

Cumpre as seguintes Directivas:
2006/42/EC
2014/30/EU
2011/65/EU&(EU)2015/863
2000/14/EC rectificada em 2005/88/EC

Organismo notificado envolvido
Nome: **TÜV SÜD Product Service GmbH Zertifizierstellen**
Morada: Ridlerstraße 65, 80339 MÜNCHEN, Germany
Certificação Nº.: M6A 063133 0460 Rev. 00

2000/14/EC rectificada em 2005/88/EC:
- Processo de Avaliação de Conformidade segundo **Anexo V**
- Nível de Volume de Som Medido **103 dB(A)**
- Nível de Volume de Som Garantido **105 dB(A)**

Normas em conformidade com:
EN 60745-1
EN ISO 11680-1
EN ISO 3744
EN 55014-1
EN 55014-2

Pessoa autorizada a compilar o ficheiro técnico,
Nome Marcel Filz
Endereço Positec Germany GmbH
Grüner Weg 10, 50825 Cologne, Germany

2020/01/22
Allen Ding
Engenheiro-chefe adjunto, Teste e Certificação
Positec Technology (China) Co., Ltd
18, Dongwang Road, Suzhou Industrial
Park, Jiangsu 215123, P. R. China

GEBRUIKSAANWIJZING ALGEMENE VEILIGHEIDSWAARSCHUWINGEN VOOR VERMOGENSMACHINE

WAARSCHUWING! Lees alle instructies zorgvuldig door. Indien u zich niet aan alle onderstaande instructies houdt, kan dat leiden tot een elektrische schok, brand en/of ernstig letsel.

Bewaar alle waarschuwingen en instructies voor latere naslag.
De term "(elektrisch) gereedschap" in de waarschuwingen hieronder, verwijst naar uw op netspanning werkende gereedschap (met stroomdraad) of uw accugereedschap (draadloos).

1) WERKGEBIED

a) **Houd uw werkgebied schoon en zorg ervoor dat deze goed verlicht is.** In rommelige en slecht verlichte werkgebieden gebeuren sneller ongelukken.

b) **Gebruik elektrisch gereedschap niet in explosieve atmosferen, zoals in de nabijheid van ontvlambare vloeistoffen, gassen of stof.** Elektrisch gereedschap veroorzaakt vonken die de stof of de gassen kunnen doen ontvlammen.

c) **Houd kinderen en omstanders uit de buurt terwijl u met elektrisch gereedschap werkt.** Afleidingen kunnen ervoor zorgen dat u de controle over het gereedschap verliest.

2) ELEKTRISCHE VEILIGHEID

a) **De stekker van het elektrisch gereedschap moet passen in het stopcontact. Pas de stekker op geen enkele manier aan om te zorgen dat hij wel past. Gebruik geen adapterstekkers terwijl u geaard elektrisch gereedschap gebruikt.** Onaangepaste stekkers die in het stopcontact passen, verminderen de kans op een elektrische schok.

b) **Vermijd lichamelijk contact met geaarde of gegronde oppervlakken, zoals buizen, radiatoren, fornuizen en koelkasten.** Als uw lichaam geaard of gegrond is, is er een grotere kans op een elektrische schok.

c) **Stel uw elektrische gereedschap niet bloot aan regen of natte omstandigheden.** Water dat elektrisch gereedschap kan binnendringen, vergroot de kans op een elektrische schok.

d) **Gebruik de stroomdraad niet op een andere manier dan waarvoor deze gemaakt is. Trek niet aan de stroomdraad, ook niet om de stekker uit het stopcontact te krijgen en draag het gereedschap niet door het aan de stroomdraad vast te houden. Houd de stroomdraad uit de buurt van hitte, olie, scherpe hoeken en bewegende onderdelen.** Beschadigde of verwarde stroomdraden vergroten de kans op een elektrische schok.

e) **Wanneer u het elektrische gereedschap buitenshuis gebruikt, dient u te zorgen voor een verlengsnoer dat geschikt is voor gebruik buitenshuis.** Het gebruik van een verlengsnoer dat geschikt is voor gebruik buitenshuis, vermindert de kans op een elektrische schok.

f) **Moet een krachtmachine in een vochtige locatie worden gebruikt, gebruik dan een aardlekschakelaar (ALS).** Een ALS vermindert het gevaar op elektrische schokken.

3) PERSOONLIJKE VEILIGHEID

a) **Blijf alert, kijk waar u mee bezig bent en gebruik uw gezonde verstand wanneer u met elektrisch gereedschap werkt. Gebruik geen elektrisch gereedschap wanneer u moe bent of onder de invloed van drugs, alcohol of medicijnen.** Een moment van onoplettendheid bij het gebruik van elektrisch gereedschap kan leiden tot ernstig persoonlijk letsel.

b) **Gebruik een veiligheidsuitrusting. Draag altijd oogbescherming.** Een veiligheidsuitrusting, zoals een stofmasker, schoenen met antislipzolen, een veiligheidshelm, of oorbescherming die onder de juiste omstandigheden gebruikt wordt, vermindert de kans op persoonlijk letsel.

c) **Pas op dat het apparaat niet onbedoeld wordt gestart. Zorg ervoor dat de schakelaar uit staat voordat u de voeding en/of batterij aansluit, en als u de machine oppakt en draagt.** Gereedschap dragen terwijl u uw vinger op de schakelaar houdt, of de stekker in het stopcontact steken terwijl het gereedschap ingeschakeld staat, is vragen om ongelukken.

d) **Verwijder inbussleutels of moersleutels voordat u het gereedschap inschakelt.** Een sleutel die nog in of op een draaiend onderdeel van het elektrische gereedschap zit, kan leiden tot ernstig persoonlijk letsel.

e) **Werk niet boven uw macht. Zorg er altijd voor dat u stevig staat en goed in balans bent.** Hierdoor heft u betere controle over het gereedschap in onverwachte situaties.

f) **Draag geschikte kleding. Draag geen loszittende kleding of sieraden. Houd uw haar, kleding en handschoenen uit de buurt van bewegende onderdelen.** Loszittende kleding, sieraden of lang haar kan vast komen te zitten in bewegende onderdelen.

g) **Wanneer er apparaten worden bijgeleverd voor stofafzuiging en –opvang, zorg er dan voor dat deze aangesloten zijn en op de juiste manier gebruikt worden.** Het gebruik van deze apparaten vermindert de gevaren die door stof kunnen ontstaan.

4) GEBRUIK EN ONDERHOUD VAN ELEKTRISCH GEREEDSCHAP

a) **Forceer het gereedschap niet. Gebruik gereedschap dat voor de toepassing geschikt is.** Het gebruik van geschikt gereedschap levert beter werk af en werkt veiliger als het

gebruikt wordt op de snelheid waar het voor ontworpen is.

b) **Gebruik het gereedschap niet wanneer de aan/uitschakelaar niet functioneert.** Gereedschap dat niet kan worden bediend met behulp van de schakelaar is gevaarlijk en dient te worden gerepareerd.

c) **Neem de stekker uit het stopcontact en/of verwijder de** batterij **voordat u instellingen veranderd, toebehoren vervangt of de machine opbergt.** Deze preventieve veiligheidsmaatregelen verminderen de kans op het ongewild inschakelen van het gereedschap.

d) **Berg gereedschap dat niet gebruikt wordt buiten het bereik van kinderen op en laat personen die niet bekend zijn met het gereedschap of met deze veiligheidsinstructies het gereedschap niet bedienen.** Elektrisch gereedschap kan in de handen van ongetrainde gebruikers gevaarlijk zijn.

e) **Onderhoud elektrisch gereedschap op de juiste wijze. Controleer of bewegende onderdelen nog goed uitgelijnd staan, of ze niet ergens vastzitten en controleer op elke andere omstandigheid die ervoor kan zorgen dat het gereedschap niet goed functioneert. Wanneer het gereedschap beschadigd is, dient u het te repareren voordat u het in gebruik neemt.** Veel ongelukken worden veroorzaakt door slecht onderhouden elektrisch gereedschap.

f) **Houd snijdend gereedschap schoon en scherp.** Goed onderhouden snijdend gereedschap met scherpe zaagbladen/messen zal minder snel vastlopen en is makkelijker te bedienen.

g) **Gebruik het gereedschap, de accessoires, de bitjes, enz. in overeenstemming met deze instructies en op de manier zoals bedoeld voor het specifieke type elektrisch gereedschap, rekening houdend met de werkomstandigheden en het uit te voeren werk.** Het gereedschap gebruiken voor andere doeleinden dan waar deze voor ontworpen is, kan gevaarlijke situaties opleveren.

5) GEBRUIK EN ONDERHOUD VAN ACCUGEREEDSCHAP

a) **Laad het accupack alleen op met de door de fabrikant aangegeven oplader.** Een oplader die geschikt is voor het ene type accupack, kan brand veroorzaken wanneer die gebruikt wordt voor een ander type accupack.

b) **Gebruik het gereedschap uitsluitend met het aangegeven accupack.** Door het gebruik van andere accupacks ontstaat de kans op letsel of brand.

c) **Wanneer het accupack niet gebruikt wordt, dient u het uit de buurt te houden van metalen voorwerpen, zoals paperclips, munten, sleutels, spijkers, schroeven of andere kleine metalen voorwerpen die een verbinding kunnen maken tussen de contactpunten van de terminal.** Het kortsluiten van de accuterminals kan zorgen voor brandwonden of brand.

d) **Onder extreme omstandigheden kan er vloeistof uit de accu lopen; raak deze vloeistof niet aan. Wanneer u toch onverhoopt met de vloeistof in aanraking komt, dient u dit onmiddellijk af te spoelen met water. Wanneer de vloeistof in de ogen komt, dient u zo snel mogelijk een arts te raadplegen.** Vloeistof die afkomstig is uit de accu kan irritatie of brandwonden veroorzaken.

6) SERVICE

a) **Laat uw elektrisch gereedschap repareren door een bevoegde reparateur die alleen originele reserveonderdelen gebruikt.** Zo bent u er zeker van dat uw gereedschap veilig blijft.

ROD ZAG VEILIGHEIDSWAARSCHUWING

1. Houd de poolzaag op voldoende afstand van de bovenleiding.
2. Let op het gevaar van de bedieningspositie, evenals het risico dat vallende takken of stoten de grond raken, en de bediener kan worden geraakt door vallende takken of takken stoten na het raken van de grond. Verwijder de takken in elke sectie.

VEILIGHEIDSINSTRUCTIES VOOR HET ACCUPACK

a) **Batterijcellen en accupacks mogen niet gedemonteerd, geopend of vernietigd worden.**

b) **Sluit accupacks niet kort. Bewaar accupacks niet willekeurig in een doos of lade waar ze elkaar kunnen kortsluiten of door geleidende voorwerpen kortgesloten kunnen worden.** Houd het accupack op een afstand van andere metalen voorwerpen als paperclips, muntstukken, sleutels, nagels, schroeven en andere kleine metalen voorwerpen die de contacten van de accupack kunnen verbinden. Kortgesloten contacten van accupacks kunnen brandwonden of brand veroorzaken.

c) **Stel accupacks niet bloot aan warmte of vuur. Vermijd opslag in direct zonlicht.**

d) **Stel accupacks niet bloot aan mechanische schokken.**

e) **Als een accu lekt dient men voorzichtig te zijn dat de vloeistof niet in contact komt met de huid of de ogen. Als dat toch gebeurt spoelt men de huid onder stromend water en raadpleegt men een arts.**

f) **Raadpleeg meteen een arts wanneer een batterij of accupack is ingeslikt.**

g) **Houd batterijcellen en accupacks schoon en droog.**

h) Veeg de aansluitingen van het accupack schoon met een droge doek als ze vuil zijn geworden.
i) Accupacks moeten voor gebruik worden opgeladen. Lees de gebruiksaanwijzing voor de juiste laadinstructies.
j) Laat accupacks niet langdurig opladen als ze niet worden gebruikt.
k) Na een lange opslagperiode kan het nodig zijn het accupack enkele keren op te laden en te ontladen voor een optimale prestatie.
l) Accupacks presteren het best bij normale kamertemperatuur (20 °C ± 5 °C).
m) Wanneer u accupacks wegwerpt, dient u accupacks van verschillende elektrochemische systemen van elkaar afgezonderd te houden.
n) Laad alleen op met een lader met de technische gegevens van WORX. Gebruik geen andere lader dan de lader die specifiek voor dat doel met de apparatuur is meegeleverd. *Een lader voor één type accupack geschikt is kan een brandgevaar inhouden wanneer gebruikt met een ander type.*
o) Gebruikt geen accupack dat niet bedoeld is voor gebruik met deze apparatuur.
p) Houd accupacks buiten het bereik van kinderen.
q) Bewaar de oorspronkelijke instructies van het product voor latere gebruik.
r) Verwijder het batterijpakket uit de apparatuur als het niet in gebruik is.
s) Volg de juiste procedure voor afvalverwijdering na afdanken van dit apparaat.
t) Gebruik geen cellen van verschillende fabrikanten, capaciteit, afmetingen of typen binnen een apparaat.
u) Verwijder het accupack niet uit de originele verpakking, tot dit nodig is voor gebruik.
v) Let op de plus (+) en min (–) markeringen op de accu en zorg voor correct gebruik.

SYMBOLEN

	Lees de gebruikershandleiding om het risico op letsels te beperken
	Waarschuwing
	Draag beschermende handschoenen
	Draag veiligheidsschoeisel.
	Draag hoofdbescherming
	Draag oorbescherming
	Draag een veiligheidsbril
	Niet blootstellen aan regen of water
	Waarschuwing: gevaar door bovengrondse elektrische kabels.
Li-Ion	Li-Ion-accu Dit product is uitgerust met een symbool dat 'gescheiden inzameling' aanduidt voor alle accu's. Ze worden dan gerecycled of gedemonteerd om de impact op het milieu te verminderen. Accu's kunnen gevaarlijk zijn voor het milieu en de menselijke gezondheid, omdat ze gevaarlijke stoffen bevatten.
	Niet verbranden

	Accu's kunnen in de waterkringloop terechtkomen als ze op onjuiste wijze worden weggegooid, wat gevaarlijk kan zijn voor het ecosysteem. Gooi afgedankte accu's niet weg bij het ongesorteerde huishoudelijke afval.
	Afgedankte elektrische producten mogen niet bij het normale huisafval terechtkomen. Breng deze producten waar mogelijk naar een recyclecentrum bij u in de buurt. Vraag de verkoper of de gemeente informatie en advies over het recyclen van elektrische apparatuur.
	Verwijder de batterij voordat u instellingen, reparaties of onderhoud uitvoert.

COMPONENT LIST

1.	**OLIETANKDOP**
2.	**OLIETANK**
3.	**ZWAARD**
4.	**ZAAGKETTING**
5.	**ROD EN KETTINGMANTEL**
6.	**VERLENGSTANG**

*** Niet alle afgebeelde of beschreven toebehoren worden standaard meegeleverd.**

TECHNISCHE GEGEVENS

Type **WA0222 (0222-aanduiding van machinerie, vertegenwoordiger van een Paalzaagaccessoires)**

	WA0222
Max. Maaihoogte	3.8m
Zwaardlengte	25cm
Kettingsnelheid	17m/s
Aantal kettingschakels	40
Kettingmeting	1.1mm
Type adaptieve ketting	ES: 3/8.043-40E/ QIRUI : A0(T)-40E/ OREGON: 90PX040G
Type adaptieve stang	ES: ES104SDEA041/ QIRUI : PO10-43SR(T) / OREGON: 104MLEA041
Inhoud olievoorraadreservoir	130ml
Kettingmaat	0.95cm
Mesbeweging	1.8kg

GELUIDSPRODUCTIE

A-gewogen geluidsdruk	L_{pA} = 79.81dB(A)
K_{pA}	3dB(A)
A-gewogen geluidsniveau	L_{wA} = 99.81dB(A)
K_{wA}	3dB(A)
Draag oorbescherming.	

TRILLINGSGEGEVENS

Totale trillingswaarden (triax vector-som) volgens EN ISO 11680-1.

Trillingsemissiewaarde:	a_h =2.418m/s^2
Onzekerheid	K = 1.5m/s^2

De opgegeven totale trillingswaarde kan worden gebruikt om een gereedschap met een ander te vergelijken en kan ook dienen als een voorlopige beoordeling van de blootstelling.

WAARSCHUWING: De trillingsemissiewaarde tijdens het feitelijke gebruik van dit elektrisch gereedschap kan afwijken van de opgegeven waarde, afhankelijk van de wijze waarop het gereedschap wordt gebruikt, zoals in de volgende voorbeelden:
Hoe het gereedschap wordt gebruikt en welk materiaal wordt gesneden of geboord.
Of het gereedschap in goede staat verkeerd en correct wordt onderhouden.
Gebruik van de juiste toebehoren voor het gereedschap en of deze scherp zijn en in goede staat verkeren.
De stevigheid van de grip op de handgrepen en het eventuele gebruik van antivibratie-accessoires.
En of het gereedschap wordt gebruikt waarvoor het ontworpen is en in overeenstemming met deze instructies.

Dit gereedschap kan een trillingssyndroom in de handen en armen veroorzaken als het niet op de juiste wijze gehanteerd wordt.

WAARSCHUWING: Voor de nauwkeurigheid moet bij een schatting van het blootstellingsniveau in de feitelijke gebruiksomstandigheden rekening worden gehouden met alle delen van de bedrijfscyclus, zoals het moment waarop het gereedschap wordt uitgeschakeld en terwijl het gereedschap in werking is zonder daadwerkelijk gebruikt te worden. Dit kan het blootstellingsniveau over de totale werkperiode aanzienlijk verminderen.
Help de blootstelling aan trillingen te minimaliseren.
Gebruik ALTIJD scherpe beitels, boren en messen.
Onderhoud het gereedschap in overeenstemming met deze instructies en houd het goed gesmeerd (indien van toepassing).
Schaf antivibratie-accessoires aan wanneer u het gereedschap geregeld gebruikt.

Plan de werkzaamheden zodat de taken met veel trillingen over een aantal dagen verspreid worden.

TOEBEHOREN

	WA0222
Inbussleutel	1
Verlengstang	1

Wij adviseren u alle accessoires te kopen in de winkel waar u het gereedschap heeft gekocht. Kijk op de verpakking van het accessoire voor meer informatie. Ook het winkelpersoneel kan u helpen en adviseren.

BEDIENINGSINSTRUCTIES

OPMERKING: Lees het instructieboekje aandachtig voor gebruik van het gereedschap.

BEOOGD GEBRUIK

Deze bijlage wordt gebruikt om bomen, stammen, takken, takken en anderen te zagen. Het kan graan zijn of op graan worden gezaagd. Dit product is niet geschikt voor het zagen van minerale materialen.

ASSEMBLAGE EN BEDIENING

ACTIE	FIGUUR
MONTAGE	
Aansluiten Verwijder de bestaande bijlage en sluit de bijlage aan. Schuif de accessoires in de as van de hoofdeenheid en zet ze vast met de borging. Plaats de zaag op een stevige, vlakke ondergrond voordat u hem monteert. Controleer voor gebruik of deze correct is aangesloten. **WAARSCHUWING! Installeer het accupack niet, voordat dit geheel in elkaar gezet is.** **Draag altijd werkhandschoenen bij de omgang met de zaagketting.**	Zie Fig. A
Verwijder de verbindingsstang en kettinghuls.	Zie Fig. B

ZAAGKETTING SPANNEN Plaats de zaag op een geschikt oppervlak. Draai de kettingspanknop met de klok mee totdat deze met de hand vastzit. **OPMERKING:** De spanning wordt automatisch verhoogd als de knop voor de kettingspanning naar rechts wordt gedraaid. Het ratelmechanisme verhindert dat de spanning te los is. **WAARSCHUWING: De ketting is nog niet gespannen. De ketting moet gespannen worden zoals beschreven is onder "De kettnig spannen". De ketting moet worden geïnspecteerd om zeker te zijn dat de geschikte spanning aanwezig is.** **OPMERKING:** Nieuwe zaagkettingen zullen uitrekken. Controleer regelmatig de kettingspanning bij het eerste gebruik en draai bij de ketting aan wanneer deze los rond het zaagblad komt te zitten. **WAARSCHUWING:** **•Verwijder de batterij uit het gereedschap voordat U de spanning van de zaagketting aanpast.** **•De snijranden van de zaagketting zijn scherp. Gebruik handschoenen als u de ketting hanteert.** **•Zorg altijd voor de juiste kettingspanning. Een losse ketting geeft een hoger risico op terugslag. Een losse ketting kan uit de groef van het zwaard springen. Dit veroorzaakt verwonding voor de gebruiker en schade aan de ketting. Een losse ketting geeft hogere slijtage aan ketting, zwaard en tandwiel.** **OPMERKING:** De ketting is goed aangespannen als hij van de geleidingsstang kan worden opgetild en als de schakel zich in het spoor van de geleidingsstang bevindt. **OPMERKING:** De ketting zal uitrekken door gebruik en onvoldoende zijn aangespannen. Als de ketting los is, draait u de knop van de kettingspanning helemaal los, dwz draait u deze linksom. Draai vervolgens opnieuw vast.	Zie Fig. C

HET VERLENGSTUK AAN DE MACHINE KOPPELEN Verbind de verlengstaaf met de staafzaag. **OPMERKING: Zorg ervoor dat het verlengstuk vóór gebruik goed op zijn plaats zit en vergrendeld is.**	Zie Fig. D
AANBRENGEN EN AANPASSEN VAN DE SCHOUDERBAND Bevestig de schouderriem aan de haak op de paal met behulp van de meegeleverde karabijnhaak	Zie Fig. E
Olietank vullen **WAARSCHUWING: Het accupack verwijderen vóórdat de brandstoftank gevuld wordt.** **1. Plaats de kettingzaag op een geschikte ondergrond.** **2. Maak met een doek de omgeving van de olietankdop schoon, schroef de dop los en verwijder deze.** **3. Voeg olie en kettingolie toe (niet inbegrepen) totdat de tank vol is.** **4. Let erop dat er geen vuil in de olietank terechtkomt, plaats opnieuw de oliedop en span deze rechtsom aan.**	Zie Fig. F
Belangrijk: Om uitwisseling van lucht tussen olietank en omgeving mogelijk te maken, zijn er kleine openingen in de olietankdop. Zet de zaag, wanneer u deze niet gebruikt, altijd horizontaal neer, om uitlopen van olie te voorkomen (olietankdop wijst omhoog). Gebruik uitsluitend de geadviseerde, biologisch afbreekbare hechtolie om beschadiging van de kettingzaag te voorkomen (Grade: ISO VG32). Dit kunt u vinden in de winkel waar u uw zaag hebt gekocht of in uw plaatselijke winkel voor bouwmaterialen. Gebruik nooit gerecyclede olie of oude olie. Bij gebruik van niet-toegelaten olie vervalt de garantie. **Niet inslikken. Indien ingeslikt, onmiddellijk een arts raadplegen. Uit het bereik van kinderen bewaren. Uit de buurt van hitte of een open vlam bewaren.**	
BEDIENING	
WERKZAAMHEDEN	Zie Fig. G

KETTINGSMERING
Belangrijk: De kettingzaag wordt niet met zaagkettinghechtolie gevuld geleverd. Het is belangrijk om de kettingzaag voor gebruik met olie te vullen. Het gebruik van de kettingzaag zonder zaagkettinghechtolie of bij een oliepeil onder de minimummarkering leidt tot beschadiging van de kettingzaag.
OPMERKING: De levensduur en de snijcapaciteit van de ketting hangt af van de optimale smering. Daarom wordt tijdens het gebruik de zaagketting automatisch met zaagkettinghechtolie gesmeerd.

5. WERKZAAMHEDEN
BELANGRIJK: Controleer de brandstoftank op brandstof voordat u start en regelmatig tijdens het gebruik. Vul olie bij wanneer het oliepeil de onderkant van het peilglas bereikt heeft. De vulling is voldoende voor ca. 35 minuten, afhankelijk van de pauzes en de intensiteit van de werkzaamheden.
Controleer de kettingspanning tijdens het zagen elke 10 minuten.
Check recent replaced chain tension about every 10 minutes during operation.

(1) Installeer de batterijdoos in de machine.
(2) Controleer of het deel van de boomstam niet op de grond ligt. Dit verhindert dat de ketting de grond raakt wanneer door de stam wordt gezaagd.
Als de grond wordt geraakt terwijl de ketting beweegt, kan dit gevaar opleveren en wordt de ketting bot.
(3) Houd de zaag met beide handen stevig vast. Gebruik een stevige greep. Omsluit de grepen altijd met duim en vingers. (Zie Fig. G)
(4) Zorg dat u een stabiele positie aanneemt. Zet de voeten op schouderbreedte uit elkaar. Verdeel uw gewicht gelijkmatig over beide voeten.
(5) Wanneer u klaar bent om te knippen, drukt u op de vergrendelknop en schakelt u de schakelaar volledig in. Hierdoor wordt de zaag ingeschakeld. Wanneer u deze loslaat, wordt de zaag uitgeschakeld..Controleer of de zaag op volle snelheid werkt voordat u het zagen start.
(6) Wanneer u begint te zagen, plaatst u de bewegende ketting langzaam tegen het hout. Het hout moet zo dicht mogelijk bij de zaag zijn. Houd de zaag stevig op zijn plaats om mogelijk stuiteren of glijden (zijdelingse beweging) van de zaag te voorkomen.
(7) Geleid de zaag met lichte druk en oefen geen overmatige kracht uit op de zaag, laat de zaag het werk doen. De motor wordt overbelast en kan doorbranden. Hierdoor doet de zaag zijn werk beter en veiliger aan de snelheid waarvoor deze was bedoeld.
(8) Verwijder de zaag uit een inkeping terwijl de zaag op volle snelheid werkt. Laat de vergrendelknop los en druk op de trekker om de zaag te stoppen. Controleer of de zaag is gestopt voordat u de zaag neerzet.
(9) Blijf op een veilige plaats oefenen, totdat u vertrouwd bentmet de zaag, gebruik een vloeiende beweging en een constante zaagsnelheid.

Apparaten voor de terugslagveiligheid op deze zaag
Deze zaag heeft een ketting met een lage terugslag en een kettinggeleider met verminderde terugslag. Beide items verminderen de kans op terugslag. Er kan echter nog steeds wat terugslag optreden met deze zaag.
Ter voorkoming van zaagterugslag.
- Houd de zak met beide handen vast terwijl hij loopt. Gebruik een stevige greep. Omsluit de grepen altijd met duim en vingers.
- Zorg ervoor dat alle veiligheidsvoorzieningen aanwezig zijn. Zorg ervoor dat ze goed functioneren.
- Zorg dat u niet te ver reikt of zaagt boven schouderhoogte.
- Zorg er altijd voor dat u stevig staat en goed in balans bent.
- Sta een weinig aan de linkerzijde van de zaag. Hierdoor is uw lichaam niet in een directe lijn ten opzichte van de ketting.
- Pas op dat de punt van het zwaard nergens mee in aanraking komt terwijl de ketting in beweging is.
- Probeer niet twee blokken tegelijk door te zagen. Zaag een blok tegelijk.
- Probeer niet de punt van het zwaard in het hout te begraven (boren in houtmet de punt van de zaag).
- Wees bedacht op bewegende takken of andere krachten die de zaagsnede kunnen dichtknijpen of met de ketting in aanraking kunnen komen.
- Ga zeer voorzichtig te werk wanneer u verder gaat zagen in een eerder gemaakte zaagsnede.
- Gebruik alleen de ketting en de kettinggeleider met lage terugslag die bij deze kettingzaag zijn geleverd.
- Werk nooit met een losse, verslapte of sterk versleten zaagketting. Let op de juiste kettingspanning.

De stokzaag gebruiken
Zagen met schouderriem (Zie Fig. G)
De verlengstok is voorzien van een schouderriem om extra steun te geven als u de kettingzaag in de lucht houdt. Haak de schouderriem aan de verlengstok en wikkel hem om uw schouder. De schouderriem kan bovendien de impact verminderen als de zaag valt na het voltooien van een snede.

Met het verlengstuk zagen
1. Installeer de batterijdoos in de machine.
2. Voordat u een hoge tak zaagt, let u op alle punten die zijn beschreven in de vorige paragraaf "Takken zagen". Let vooral op de richting waarin een tak kan vallen.

WAARSCHUWING: Ga niet direct onder de tak staan die u afzaagt. Houd omstanders

uit de buurt. Ga niet op een lader of een andere onstabiele ondergrond staan als u de machine gebruikt. Gebruik de machine niet bij kabels voor telefoon of elektriciteit. Houd minstens 3 meter afstand tot kabels. (Zie Fig. H1-H4)

3. Houd de zaag met beide handen stevig vast. Gebruik alleen de daarvoor bedoelde grepen als u de stokzaag gebruikt (Zie Fig. H5). Gebruik een stevige greep. Omsluit de grepen altijd met duim en vingers.
4. Zorg dat u een stabiele positie aanneemt. Zet de voeten op schouderbreedte uit elkaar. Verdeel uw gewicht gelijkmatig over beide voeten.
5. Wanneer u klaar bent om te knippen, drukt u op de vergrendelknop en zet u de schakelaar helemaal omlaag. Hierdoor wordt de zaag ingeschakeld. Wanneer u loslaat, wordt de poolzaag uitgeschakeld.Controleer of de zaag op volle snelheid werkt voordat u het zagen start.
6. Wanneer u begint te zagen, plaatst u de bewegende ketting langzaam tegen het hout. Houd de zaag stevig op zijn plaats om mogelijk stuiteren of glijden (zijdelingse beweging) van de zaag te voorkomen.
7. Geleid de zaag met lichte druk en oefen geen overmatige kracht uit op de zaag. De motor wordt overbelast en kan doorbranden. Hierdoor doet de zaag zijn werk beter en veiliger aan de snelheid waarvoor deze was bedoeld.
8. Verwijder de zaag uit een inkeping terwijl de zaag op volle snelheid werkt. Stop de zaag door de aan/uit-schakelaar los te laten. Controleer of de zaag is gestopt voordat u de zaag neerzet.

EEN BOOM MET DE ZAAG BEWERKEN (SNOEIEN)

WAARSCHUWING: Voorkom terugslag. Terugslag kan ernstig letsel of de dood tot gevolg hebben.
Zie Terugslag om het risico op terugslag te voorkomen.
WAARSCHUWING: Gebruik de stokzaag niet
• in een boom
• op een ladder of een ander instabiel oppervlak
• in welke moeilijke positie dan ook
De stokzaag kan onhandelbaar worden met ernstige verwondingen als gevolg.
WAARSCHUWING: Strek uw armen niet tot boven de schouders als u de stokzaag gebruikt.

VOORZICHTIG: Zoek professionele hulp als u in omstandigheden bent die uw vermogens te boven gaan.
Een boom snoeien betreft het proces waarbij takken van een levende boom worden gesnoeid. Zorg dat u een stabiele positie aanneemt. Zet de voeten op schouderbreedte uit elkaar. Verdeel uw gewicht gelijkmatig over beide voeten.
Volg onderstaande aanwijzingen om een boom te snoeien.

1. Snijd eerst zes centimeter van de kofferbak aan de onderkant van het ledemaat. Gebruik de bovenzijde van de geleidingsstang om deze snede te maken. Zaag door 1/3 deel van de diameter van de tak (Zie Fig. H6).
2. Verwijder je ledematen twee tot vier centimeter. Maak een tweede snede vanaf de bovenkant van de tak. Zaag verder, totdat u de tak afgezaagd hebt.
3. Maak een derde snede zo dicht mogelijk bij de boomstam aan de onderzijde van de takstomp. Gebruik de bovenkant van de geleidingsstang om deze snede te kunnen maken. Zaag door 1/3 deel van de diameter van de stomp.
4. Maak direct boven de derde snede een vierde snede. Zaag naar beneden tot u de derde snede bereikt heeft. Zo verwijdert u de takstomp.

ZAAG ONDERHOUD

Let op de onderhoudsinstructies in deze handleiding. De kans op terugslag wordt verminderd door de zaag en de ketting en het zwaard goed schoon te maken en te onderhouden. Inspecteer en onderhoud de zaag steeds na gebruik. Hiermee verhoogt u de levensduur van de kettingzaag.

Opmerking: Zelfs als de zaag goed geslepen wordt, kan de kans op terugslag met het slijpen groter worden.

ONDERHOUD EN OPSLAG VAN VERTICALE ZAGEN

1. Verwijder de batterij uit de zaag
- Als hij niet in gebruik is
- Voordat u van de ene plaats naar de andere gaat
- Bij reparaties
- Voordat U accessoires of hulpstukken verwisselt, zoals de Zaagketting of het Zaagblad.

2. Controleer de poolzaag voor en na elk gebruik. Controleer de zaag nauwkeurig als de beschermkap of een ander onderdeel is beschadigd. Controleer op schade die de veiligheid van de gebruikers of e werking van de zaag kan beïnvloeden. Controleer de uitlijning of verbinding van bewegende delen. Controleer op gebroken of beschadigde onderdelen. Gebruik de kettingzaag niet als de schade de veiligheid of werking beïnvloedt. Laat schade herstellen door een erkend onderhoudscentrum. Ga naar www.worx.com om een bevoegd onderhoudscentrum te vinden.
3. Onderhoud de poolzaag zorgvuldig.
- Stel de zaag nooit bloot aan regen.
- Houd de ketting scherp, schoon en gesmeerd voor een betere en veilige prestatie.
- Volg de stappen in deze handleiding om de ketting te smeren.
- Houd de handgrepen droog, schoon en vrij van olie en vet.
- Zorg ervoor dat alle schroeven en moeren vastzitten.

4. Laat uw elektrisch gereedschap repareren door

een bevoegde reparateur die alleen originele reserveonderdelen gebruikt.
5. Berg de kettingzaag altijd op wanneer u deze niet gebruikt.
- Op een hoge, afgesloten plaats, buiten bereik van kinderen
- Op een droge plaats
- Met strepen en kettingmantel

Onderhoud van de geleider
Voor een maximale levensduur van de geleider is het volgende onderhoud aanbevolen.
De geleiderrails die de ketting dragen moeten worden schoongemaakt voordat u het gereedschap opbergt of als de geleider of ketting vuil lijken.
De rails moeten elke keer wanneer de ketting wordt verwijderd, worden gereinigd.

BESCHERMING VAN HET MILIEU

Afgedankte elektrische producten mogen niet bij het normale huisafval terechtkomen. Breng deze producten waar mogelijk naar een recyclecentrum bij u in de buurt. Vraag de verkoper of de gemeente informatie en advies over het recyclen van elektrische apparatuur.

PROBLEMEN OPLOSSEN

Als het elektrische gereedschap niet goed werkt, vindt u in de volgende tabel informatie over foutsymptomen, mogelijke oorzaken en oplossingen. Neem contact op met een servicewerkplaats als u hiermee het probleem niet kunt verhelpen.

WAARSCHUWING: Schakel het elektrische gereedschap uit en verwijder de accu voordat u het gereedschap op storingen onderzoekt.

Symptoom	Mogelijke oorzaak	Oplossing
De staafzaag kan niet worden bediend	De batterij is leeg. Zekering defect.	Laad de batterij op. Vervang de zekering.
Rod zag intermitterende werking	Oververhitting Te hard drukken tijdens het zagen. Loszittende verbinding. Intern los contact. Aan/uit-schakelaar defect.	Plaats de machine op een koele, geventileerd ruimte om af te koelen. Gebruik minder drukkracht bij het zagen. Contact op met een servicewerkplaats 1-866-354-WORX (9679).
Zaagketting droog	Geen olie in de olietank. Ontluchting in olietankdop verstopt. Olieafvoerkanaal verstopt.	Vul olie bij. Reinig de olietankdop. Maak het olieafvoerkanaal vrij.
Ketting of geleidingsral heet	Geen olie in de olietank. Ontluchting in olietankdop verstopt. Olieafvoerkanaal verstopt. Kettingspanning te hoog. Ketting bot.	Vul olie bij. Reinig de olietankdop. Maak het olieafvoerkanaal vrij. Stel de kettingspanning in. Slijp de ketting of vervang deze.
Extreme zaagscheur, trilling, zaag is niet correct	Kettingspanning te los. Ketting bot. Ketting versleten. Zaagtanden wijzen in de verkeerde richting.	Stel de kettingspanning in. Slijp de ketting of vervang deze. Vervang de ketting. Monteer de zaagketting opnieuw met de tanden in de juiste richting.

CONFORMITEITVERKLARING

Wij,
POSITEC Germany GmbH
Grüner Weg 10, 50825 Cologne, Germany

Verklaren dat het product
Beschrijving **Zaagmachine op batterijen**
Type **WA0222 (0222-aanduiding van machinerie, vertegenwoordiger van een Paalzaagaccessoires)**
Functie **Hoge takken snijden**

Overeenkomt met de volgende richtlijnen:
2006/42/EC
2014/30/EU
2011/65/EU&(EU)2015/863
2000/14/EC gewijzigd door 2005/88/EC

De betrokken aangemelde instantie
Naam: **TÜV SÜD Product Service GmbH Zertifizierstellen**
Adres: Ridlerstraße 65, 80339 MÜNCHEN, Germany
Certificaatnr.: M6A 063133 0460 Rev. 00

2000/14/EC gewijzigd door 2005/88/EC:
- Procedure beoordeling conformiteit volgens **Annex V**
- Niveau gemeten geluidsvermogen **103dB(A)**
- Opgegeven, gegarandeerde niveau geluidsvermogen *105 dB(A)*

Normen voldoen aan
EN 60745-1
EN ISO 11680-1
EN ISO 3744
EN 55014-1
EN 55014-2

De persoon die bevoegd is om het technische bestand te compileren,
Naam Marcel Filz
Adres Positec Germany GmbH
Grüner Weg 10, 50825 Cologne, Germany

2020/01/22
Allen Ding
Plaatsvervangend Chief Ingenieur, Testen en Certificering
Positec Technology (China) Co., Ltd
18, Dongwang Road, Suzhou Industrial Park, Jiangsu 215123, P. R. China

GENERELLE ADVARSLER I FORBINDELSE MED MASKINVÆRKTØJ

ADVARSEL! Læs samtlige anvisninger. Manglende overholdelse af nedenstående anvisninger kan resultere i elektrisk stød, brand og/eller alvorlig personskade.

Gem alle advarsler og instruktioner for fremtidig reference.
Udtrykket "elværktøj" i nedenstående advarsler henviser til dit eldrevne (med ledning) eller batteridrevne (uden ledning) værktøj.

1) ARBEJDSOMRÅDE

a) **Sørg for, at arbejdsområdet er rent og godt oplyst. Rodede arbejdsområder kan forårsage personskade.**

b) **Anvend ikke elværktøj i eksplosive atmosfærer, f.eks. i nærheden af brændbare væsker, gasser eller støv.** Elværktøj frembringer gnister, der kan antænde støv eller dampe.

c) **Hold børn og tilskuere på afstand, når elværktøjet bruges. Hvis du bliver distraheret, kan du miste kontrollen over værktøjet.**

2) ELSIKKERHED

a) **Elværktøjets stik skal svare til stikkontakten. Du må ikke ændre stikket på nogen måde. Brug ikke adapterstik til elværktøj med jordforbindelse.** Hvis du bruger uændrede stik og stikkontakter, der passer til stikkene, mindskes risikoen for elektrisk stød.

b) **Undgå at røre ved overflader med jordforbindelse, f.eks. rør, radiatorer, komfurer og køleskabe.** Risikoen for elektrisk stød øges, hvis din krop får jordforbindelse.

c) **Brug ikke elværktøj i våde eller fugtige omgivelser.** Hvis der trænger vand ind i elværktøjet, øges risikoen for elektrisk stød.

d) **Undgå at udsætte ledningen for overlast. Bær ikke værktøjet i ledningen, og træk ikke i ledningen, når du tager stikket ud af stikkontakten. Hold ledningen væk fra varme, olie, skarpe kanter og bevægelige dele.** Beskadigede eller filtrede ledninger øger risikoen for elektrisk stød.

e) **Brug altid forlængerledninger til udendørs brug, når du anvender værktøjet udendørs.** Risikoen for elektrisk stød mindskes, hvis forlængerledningen er egnet til udendørs brug.

f) **Hvis det elektriske værktøj anvendes i fugtige omgivelser, skal der ubetinget anvendes en strømforsyning, der er beskyttet mod reststrøm.** Det mindsker risikoen for elektriske stød.

3) PERSONLIG SIKKERHED

a) **Vær opmærksom, hold altid øje med værktøjet, og brug din sunde fornuft ved brug af elværktøjet. Brug ikke elværktøjet, hvis du er træt eller påvirket af narkotika, alkohol eller medicin.** Et øjebliks koncentrationssvigt ved brug af elværktøj kan medføre alvorlig personskade.

b) **Brug beskyttelsesudstyr. Brug altid sikkerhedsbriller. Sikkerhedsudstyr som støvmaske, skridsikre sikkerhedssko,** sikkerhedshjelm eller høreværn mindsker risikoen for personskade.

c) **Undgå at starte utilsigtet. Kontroller, at kontakten står i stillingen OFF, inden udstyret tilsluttes en strømkilde og/eller batteripakke, samles op eller transporteres.** Hvis du bærer elværktøj med fingeren på afbryderen eller sætter stikket i stikkontakten, mens afbryderen er tændt, er der risiko for ulykker.

d) **Fjern justeringsnøgler og lignende fra elværktøjet, før du tænder det.** Justeringsnøgler, der sidder på elværktøjets roterende dele, kan resultere i personskade.

e) **Undgå at række for langt. Sørg for at have et godt fodfæste og underlag.** Det giver bedre kontrol over elværktøjet i uventede situationer.

f) **Vær korrekt påklædt. Undlad at bære løstsiddende tøj eller smykker.** Hold hår, tøj og handsker på afstand af de bevægelige dele. Løstsiddende tøj, smykker eller langt hår kan blive fanget af de bevægelige dele.

g) **Hvis værktøjet leveres med støvpose og adapter til støvudsugning, skal du kontrollere, at delene er tilsluttet korrekt.** Disse enheder mindsker risikoen for skader på grund af støv.

4) BRUG OG VEDLIGEHOLDELSE AF ELVÆRKTØJ

a) **Undlad at presse elværktøjet. Brug det korrekte elværktøj til opgaven.** Du opnår en bedre og mere sikker drift, hvis du anvender det korrekte elværktøj ved den anbefalede hastighed.

b) **Undlad at bruge elværktøjet, hvis afbryderen ikke slår værktøjet til og fra.** Elværktøj, der ikke kan kontrolleres ved hjælp af afbryderen, er farligt og skal repareres.

c) **Træk stikket på værktøjet ud fra strømkilden og/eller batteripakken, inden der foretages justeringer, udskiftning af dele eller opbevaring af værktøjet.** Disse forholdsregler mindsker risikoen for utilsigtet start af elværktøjet.

d) **Opbevar elværktøj utilgængelig for børn, og lad aldrig personer, der ikke er fortrolige med elværktøjet eller disse anvisninger, bruge elværktøjet.** Elværktøj er farligt, hvis det bruges forkert.

e) **Vedligehold elværktøjet. Kontrollér, om de bevægelige dele er korrekt justeret eller går tungt, om dele er gået i stykker og enhver anden tilstand, som kan påvirke elværktøjets funktion. Hvis elværktøjet er beskadiget, skal det repareres inden brug.** Mange ulykker

forårsages af dårligt vedligeholdt elværktøj.

f) **Hold værktøjet skarpt og rent.** Korrekt vedligeholdt elværktøj med skarpe klinger sætter sig ikke fast og er nemmere at kontrollere.

g) **Brug elværktøjet, tilbehøret og eventuelle bits i henhold til disse anvisninger og på en passende måde for den pågældende type elværktøj. Tag altid højde for arbejdsomgivelserne og den forhåndenværende opgave.** Hvis elværktøjet bruges til andre opgaver end den, det er beregnet til, kan det medføre farlige situationer.

5) BRUG OG ANVENDELSE AF BATTERIVÆRKTØJ

a) **Oplad kun med den oplader, der er angivet af producenten.** En oplader, der passer til en type batterienhed kan forårsage risiko for brand, hvis den bruges sammen med en anden batterienhed.

b) **Brug kun de el-værktøjer, der er specifikt angivet til batterienhederne.** Brug af andre batterienheder kan udgøre en risiko for skade og brand.

c) **Når batterienheden ikke bruges, skal du holde den væk fra andre metalgenstande som f.eks. papirclips, mønter, nøgler, søm, skruer eller andre mindre metalgenstande, der kan skabe forbindelse mellem en klemme til en anden.** Kortslutning af batteriklemmer kan forårsage brandsår eller brand.

d) **Ved forkert brug kan der sprøjte væske ud af batteriet; undgå kontakt. Hvis der sker kontakt ved et uheld, skal du straks skylle med vand. Hvis der kommer væske i øjnene, skal du også søge lægehjælp.** Væske, der sprøjtes ud fra batteriet, kan medføre irritation eller forbrænding.

6) SERVICE

a) **Service på elværktøjet skal udføres af en autoriseret reparatør ved hjælp af originale reservedele.** Dette sikrer, at elværktøjet er sikkert at bruge.

ADVARSEL OM MOTORSAVSIKKERHED

1. Hold motorsaven i tilstrækkelig afstand fra luftledningen.
2. Vær opmærksom på faren ved driftsstilling såvel som risikoen for, at der falder grene eller buler, der rammer jorden, og føreren kan blive ramt af faldende grene eller stødende grene efter at have ramt jorden. Slet grene i hvert afsnit.

SIKKERHEDSFORSKRIFTER TIL BATTERISÆT

a) **Sekundærelementer eller batterisæt må ikke skilles ad, åbnes eller knuses.**

b) **Et batterisæt må ikke kortsluttes. Batterisæt må ikke opbevares lemfældigt i en kasse eller skuffe, hvor de kan kortslutte hinanden eller kortsluttes af ledende genstande.** Når batterisættet ikke er i brug, skal det holdes væk fra andre metalgenstande, såsom papirclips, mønter, nøgler, søm, skruer eller andre små metalgenstande, der kan skabe en forbindelse fra en pol til en anden, Kortslutning af batteripoler kan medføre forbrændinger eller brand.

c) **Batterisættet må ikke udsættes for varme eller ild. Må ikke opbevares i direkte sollys.**

d) **Batterisættet må ikke udsættes for mekaniske stød.**

e) **I tilfælde af at et batteri lækker, må væsken ikke komme i kontakt med huden eller øjne. Hvis der er sket kontakt, skal det berørte område vaskes med rigelige mængder vand, hvorefter der søges lægehjælp.**

f) **Søg straks lægehjælp, hvis et element eller batterisæt er nedsvælget.**

g) **Opbevar batterisæt på et rent og tørt sted.**

h) **Aftør batterisættets poler med en tør klud, hvis de bliver snavsede.**

i) **Batterisæt skal oplades før anvendelsen. Anvend altid den korrekte oplader, og læs producentens anvisninger eller brugervejledning for, hvordan batterierne oplades korrekt.**

j) **Et batterisæt må ikke efterlades til opladning i længere tid, hvis det ikke anvendes.**

k) **Efter længere opbevaringsperioder kan det være nødvendigt at oplade eller aflade batterisættet flere gange for at op den optimale ydelse.**

l) **Batterisæt yder mest optimalt, når de anvendes ved normal stuetemperatur (20 °C ± 5 °C).**

m) **Ved bortskaffelse af batterisæt, skal batterisæt af forskellige elektrokemiske systemer holdes adskilte fra hinanden.**

n) **Genoplad kun med laderen specificeret af WORX. Anvend ingen anden oplader end den, der specifikt er beregnet til brug med udstyret.** *En oplader, der passer til en type batterisæt kan skabe risiko for brand ved brug med et andet batterisæt.*

o) **Brug kun det korrekte batteri til udstyret.**

p) **Batterisættet skal opbevares utilgængeligt for børn.**

q) **Opbevar den originale produktlitteratur til fremtidig brug.**

r) **Batterisættet skal fjernes fra udstyret, når det ikke er i brug.**

s) **Bortskaffes på en miljørigtig måde.**

t) **Bland ikke batterier af forskellig produktion, kapacitet, størrelse eller type i enheden.**

u) **Fjern ikke batteripakken fra dens originale emballage, medmindre du har brug for det.**

v) **Vær opmærksom på de positive (+) og negative (-) tegn på batteriet, og sørg for, at de bruges korrekt.**

SYMBOLER

	For at undgå risikoen for personskader skal brugeren læse brugervejledningen
	Advarsel
	Bær beskyttelseshandsker
	sikkerhedssko
	Bær hjelm
	Bær høreværn
	Bær øjenværn
	Udsæt ikke værktøj for regn.
	Advarsel om fare fra luftbårne strømledninger.
Li-Ion	Lithium-ion-batteri. Dette produkt er markeret med symbolet "samlet separat" med alle batteripakker og batteripakker. Genanvend derefter eller fjern det for at reducere påvirkningen på miljøet. Batteripakken indeholder skadelige stoffer, der kan være skadelige for miljøet og menneskers sundhed.
	Må ikke brændes.
	Hvis det ikke håndteres korrekt, kan batteriet muligvis komme ind i vandcyklussen, hvilket kan forårsage skade på økosystemet. Bortskaf ikke brugte batterier som usorteret kommunalt affald.
	Affald af elektriske produkter må ikke bortskaffes sammen med husholdningsaffald. Indlever så vidt muligt produktet til genbrug. Kontakt de lokale myndigheder eller forhandleren, hvis du er i tvivl.
	Fjern batteriet før du udfører justeringer, service eller vedligeholdelse.

COMPONENT LIST

1.	**OLIETANKDÆKSEL**
2.	**OLIETANK**
3.	**SVÆRD**
4.	**SAVEKÆDE**
5.	**STANG OG KÆDEHYLSTER**
6.	**FORLÆNGERSTANG**

*** Illustreret eller beskrevet tilbehør er kun delvis indeholdt i leverancen.**

TEKNISK DATA

Type **WA0222 (0222- dpegning af maskiner, repræsentant for Tilbehør til polsav)**

	WA0222
Maks. Skærehøjde	3.8m
Sværdlængde	25cm
Kædehastighed	17m/s
Antal drivled	40
Kædevidde	1.1mm
Mulige kædetyper	ES: 3/8.043-40E/ QIRUI : A0(T)-40E/ OREGON: 90PX040G
Mulige sværdtyper	ES: ES104SDEA041/ QIRUI : PO10-43SR(T) / OREGON: 104MLEA041

Påfyldningsmængde oliebeholder	130ml
Kædedeling	0.95cm
Maskinens vægt	1.8kg

STØJINFORMATION

A-vægtet lydtryksniveau	L_{pA} = 79.81dB(A)
K_{pA}	3dB(A)
A-vægtet lydeffektniveau	L_{wA} = 99.81dB(A)
K_{wA}	3dB(A)
Bær høreværn.	

VIBRATIONSINFORMATION

Den totale værdi for vibration (triax vektor sum) målt ifølge EN ISO 11680-1.

Værdi for vibration	a_h =2.418m/s²
Usikkerhed	K = 1.5m/s²

Den erklærede samlede vibrationsstyrke kan bruges til at sammenligne et værktøj med et andet, og kan også bruges til en foreløbig vurdering af eksponeringen.

ADVARSEL: Vibrationsværdien under den faktiske brug af maskinværktøjet kan afvige fra den opgivne værdi afhængigt af måderne, værktøjet benyttes på. Se følgende eksempler på, hvad vibrationerne kan afhænge af:
Hvordan værktøjet bruges og materialerne, der skæres eller bores i.
Værktøjets stand og vedligeholdelse.
Anvendelse af korrekt tilbehør og kontrol med, at det er skarpt og i en i det hele taget god tilstand.
Hvor kraftigt, der holdes fast i håndtaget og, om der benyttes antivibrationsudstyr.
Om værktøjet anvendes i henhold til dets konstruktion og nærværende anvisninger.

Værktøjet kan medføre et hånd/arm-vibrationssyndrom, hvis det ikke bruges på rigtig måde.

ADVARSEL: En vurdering af udsættelsesgraden under det aktuelle brug skal omfatte alle dele af arbejdscyklussen, hherunder antallet af gange værktøjet slås til og fra, og tomgangsdriften uden for selve arbejdsopgaven. Dette kan afgørende reducere udsættelsesniveauet i den samlede arbejdsperiode. Sådan kan du minimiere risikoen for udsættelse for vibrationer:
Brug ALTID skarpe mejsler, bor og blade.
Vedligehold værktøjet i overensstemmelse med disse instruktioner og hold det korrekt smurt (hvor det er nødvendigt).
Hvis værktøjet bruges ofte, bør du anskaffe antivibrationsudstyr.
Planlæg dit arbejde, så du kan fordele arbejde med kraftige vibrationer over flere dage.

TILBEHØR

	WA0222
Hex-nøgle	1
Forlængerstang	1

Det anbefales, at alt udstyr købes i samme butik som maskinen. Se på emballagen til tilbehøret for at få yderligere oplysninger. Få hjælp og råd i butikken.

BETJENINGSVEJLEDNING

Noter: Før du bruger dette værktøj, læs instruktionsbogen omhyggeligt.

Foreskrevet anvendelse
Denne vedhæftning bruges til savtræer, kufferter, grene, grene og andre. Det kan være korn eller savet på korn. Dette produkt er ikke egnet til savning af mineraler.

SAMLING OG DRIFT

HANDLING	FIGUR
SAMLING	
Tilslutning Fjern det eksisterende vedhæftede udstyr, og tilslut vedhæftningen. Skub tilbehøret ind i hovedenhedens skaft, og fastgør dem med låseknap Placer saven på en fast, plan overflade inden samling. Før brug skal du sikre dig, at den er korrekt tilsluttet. **ADVARSEL! Installer ikke batteriet, før den er helt samlet. Brug altid handsker, når du håndterer med savekæden.**	Se Fig. A
Fjern forbindelsesstangen og kædehylsteret.	Se Fig. B

SPÆND SAVEKÆDEN Placer saven på en passende overflade. Drej kædespændeknappen med uret, indtil den er stram for hånd. **BEMÆRK:** Spændingen indstilles automatisk mens kædestramningsknap strammes. Klinkehjulsmekanismen forhin **ADVARSEL! Kæden er endnu ikke stram. Stramning af kæde skal ske som beskrevet under "Stramning af kæde". Kontroller nu at kæden er korrekt spændt.** **VIGTIGT:** Nye savkæder vil strække sig. Kontroller kædespændingen ofte ved første anvendelse og stram kæden når den er løs **ADVARSEL:** **•Fjern batteriet fra værktøjet før justering af kædespændingen.** **•De skærende kanter på kæden er skarpe. Brug beskyttelseshandsker, når du håndterer kæden.** **•Oprethold altid korrekt kædespænding. En løs kæde øger risikoen for tilbageslag. En løs kæde kan springe ud af sværdets rille. Dette kan skade operatøren og beskadige kæden. En løs kæde vil forårsage, at kæde, sværd og tandhjul hurtigt opslides.** **BEMÆRK:** Kæden er spændt korrekt når den kan løftes op fra sværdet og kædeleddet er indenfor rillen af sværdet . **BEMÆRK:** Kæden vil strækkes når der saves og langsomt miste spænding. Hvis kæden er løs, løsnes kædespændeknappen helt, dvs drej den mod uret. Spænd derefter igen.	Se Fig. C
MONTERING AF FORLÆNGERSTANGEN PÅ MASKINEN Slut forlængerbjælken til båndsaven. **BEMÆRK: Sørg for, at forlængerstangen er korrekt låst i position før anvendelse.**	Se Fig. D
MONTERING OG JUSTERING AF SKULDERSTRAPPEN Fastgør skulderremmen til krogen på stangen ved hjælp af den inkluderede karabinkrok	Se Fig. E

Fyld olietanken **ADVARSEL: Fjern batteriet inden olietanken fyldes.** **1. Placer motorsaven op på en passende overflade.** **2. Rengør området omkring påfyldningsskruen med en klud og skru skruen af ved at skrue den mod uret.** **3. Tilsæt olie og kædeolie (ikke inkluderet), indtil tanken er fuld.** **4. Sørg for at der ikke kommer snavs ned i olietanken, skru påfyldningsskruen på med hånden indtil den sidder stramt, ved at skrue med uret.**	Se Fig. F
Vigtigt: Små udligningskanaler findes på olietankens lås for at muliggøre luftudveksling mellem olietank og omgivelser. Stil altid saven fra på et vandret underlag, når den ikke er i brug, da olie ellers kan strømme ud (olietankens lås peger opad). Brug udelukkende biologisk nedbrydelig kædesavsolie (Grade: ISO VG32) for at undgå en beskadigelse af kædesaven. Brug aldrig genbrugsolie eller gammel olie. Brug af forkert olie medfører, at garantien bortfalder. Må ikke sluges. Hvis slugt, tilkald straks en læge. Opbevares utilgængeligt for børn. Opbevares væk fra varme eller åben ild.	
BETJENINGSVEJLEDNING	
Arbejde med kædesaven	Se Fig. G

KÆDESMØRING
Vigtigt: Kædesaven er ikke fyldt med kædesavsolie ved leveringen. Det er derfor vigtigt, at kædesaven fyldes med olie, før den tages i brug. Kædesaven beskadiges, hvis kædesaven benyttes uden kædesavsolie eller hvis olieniveauet er under min-markeringen.
BEMÆRK: Kædens levetid og skærekapacitet afhænger af optimal smøring. Derfor bliver kæden automatisk olieret under drift.

NOTE: Chain life and cutting capacity depend on optimum lubrication. Therefore, the chain is automatically oiled during operation.

5.ARBEJDE MED KÆDESAVEN
Vigtigt: Kontroller brændstoftanken for brændstof før start og regelmæssigt under drift. Påfyld olie, når olieniveauet har nået underkanten i kontrolvinduet. Tankvoluminet rækker

til ca. 35 minutter, afhængigt af antallet af pauser og arbejdets intensivitet.
Kontroller kædespændingen på nye kæder ca. hver 10ende minutter.

(1) Montér batteriet i maskinen.
(2) Sørg for at det afsnit af stammen der skal skæres ikke ligger på jorden. Dette holder kæden (1) fra at rører jorden mens den gennemskærer loggen. Det at farligt hvis kæden rører jorden mens den kører og det vil sløve kæden.
(3) Brug begge hænder til at holde på saven. Brug et fast greb. Tommelfingre og fingre skal vikles omkring savens håndtag. (Se Fig. G)
(4) Sørg for at du har solidt fodfæste. Spred fødderne med en skulderbreddes afstand. Fordel vægten jævnt på begge fødder.
(5) Når du er klar til at lave et klip, skal du trykke på låseknappen og afbryderkontakten helt. Dette vil starte saven. Når du slipper den, slukkes sagen. ørg for, at saven kører ved fuld hastighed, før du starter med at save.
(6) Når du starter med at save, skal du placére den bevægende kæde mod træet. Hold saven fast på stedet for at undgå mulig hoppen eller skøjten (sidelæns bevægelse) af saven.
(7) Bevæg saven med et let tryk og læg ikke for meget kraft på saven. Motor bliver overbelastet og kan brænde ud. Den vil gøre arbejdet bedre og sikrere ved den hastighed som den var beregnet til.
(8) Fjern saven fra skæret mens saven stadig kører ved fuld hastighed. Slip låseknappen, og tryk på udløseren for at stoppe saven. Sørg for, at kæden er stoppet før saven sættes ned.
(9) Fortsæt med at øve på skrot logs i et sikkert arbejdsområde, indtil du er komfortabel, ved hjælp af en flydende bevægelse og en stabil skærehastighed.

Sikkerhedsudstyr mod tilbageslag på denne sav
Denne sav har en kæden med lav risiko for tilbageslag og en savsværd med reduceret tilbageslag. Begge dele reducerer chancen for tilbageslag. Men tilbageslag kan stadig forekomme med denne sav.
De følgende trin vil reducere risikoen for tilbageslag.

- Brug begge hænder til, at holde saven når den kører. Hold ordentligt fat om saven. Hold dine tommeltotter og fingre fast om håndtagene.
- Hold alle sikkerhedsdelene på plads på saven. Sørg for, at de virker ordentligt.
- Ræk ikke for langt og sav ikke over skulderhøjde.
- Stå fast på jorden med dine fødder, og hold hele tiden balancen.
- Stå lidt på venstre side af saven. Dette gør, at din krop ikke er i direkte linje med saven.
- Undgå, at røre noget med næsen af sværdet, når saven er i gang.
- Prøv aldrig at skærer gennem to stammer på samme tid. Sav kun én logfil ad gangen.
- Undgå, at begrave næsen af sværdet, eller bore næsen af sværdet ind i et træ.
- Hold øje med om træet bevæger sig eller om der er andre kræfter der kan klemme kæden.
- Vær ekstrem forsigtig, når du igen begynder at save i et snit.
- Brug kun kæden med lav risiko for tilbageslag og sværdet som saven var udstyret med.
- Brug aldrig en døv eller løs savkæde. Sørg for, at savkæden altid sidder stram og altid er skarp.

Anvendelse af stangsav
Skæring med en skulderstrop (Se Fig. G)
Forlængerstangen leveres med en skulderstrop, som giver ekstra støtte når du hæver saven op i luften. Sæt skulderstroppen på forlængerstangen, og på din skulder. Skulderstroppen kan også dæmpe stødet, hvis saven uheldigvis tabes når grenen er blevet skåret over.

Skæring med forlængerstangen
1. Montér batteriet i maskinen.
2. Før du begynder, at skære en højtsiddende gren, skal du tage de samme ting i betragtning, som står i afsnittet "Trimning af grene", og hold godt øje med hvor grenen vil falde.

   ⚠ ADVARSEL: Stå ikke direkte under en gren, som skæres over. Hold folk, der står omkring, på sikker afstand. Undgå, at stå på en stige eller andre ustabile støtteelementer, mens du bruger værktøjet. Undgå, at bruge værktøjet i nærheden af kabler, højspændingsledninger og telefonledninger. Hold værktøjet 3m (10ft) væk fra alle højspændingsledninger (Se Fig. H1-H4)
3. Brug begge hænder til at holde på saven. Hold kun stangsaven på de dertil designede grebområder, når stangsaven anvendes (Se Fig. H5) Brug et fast greb. Alle fingrene skal bruges til at holde fast rundt om stangsavens håndtag og stang.
4. Sørg for at du har solidt fodfæste. Spred fødderne med en skulderbreddes afstand. Fordel vægten jævnt på begge fødder.
5. Når du er klar til at lave et klip, skal du trykke på låseknappen og afbryderknappen helt ned. Dette vil starte saven. Når du giver slip, vil polarsaven slukke. Sørg for, at saven kører ved fuld hastighed, før du starter med at save.
6. Når du starter med at save, skal du placére den bevægende kæde mod træet. Hold saven fast på stedet for at undgå mulig hoppen eller skøjten (sidelæns bevægelse) af saven.
7. Bevæg saven med et let tryk og læg ikke for meget kraft på saven. Motor bliver overbelastet og kan brænde ud. Den vil gøre arbejdet bedre og sikrere ved den hastighed som den var beregnet til.
8. Fjern saven fra skæret mens saven stadig kører ved fuld hastighed. Stop saven ved at slippe tænd/sluk-kontakten. Sørg for, at kæden er stoppet før saven sættes ned.

TRIMME ET TRÆ (BESKÆRING)
ADVARSEL: Undgå tilbageslag. Tilbageslag kan resultere i alvorlige ulykker eller død.
Se Tilbageslag, for at undgå tilbageslag.
Advarsel: Anvend ikke stangsaven mens du er:
• oppe i et træ
• på en stige enhver anden ustabil overflade
• i enhver akavet position
Du kan miste kontrollen over stangsaven og forårsage alvorlig skade.
ADVARSEL: Løft ikke armene over skuldre, når du bruger stangsaven.

FORSIGTIG: Søg professionel hjælp, hvis du står over for forhold uden for din evne.
Trimning af et træ er processen med at skære grene fra et levende træ. Sørg for at du har solidt fodfæste. Spred fødderne med en skulderbreddes afstand. Fordel vægten jævnt på begge fødder.
Følg nedenstående anvisninger til trimning af et træ.

1. Skær først seks tommer fra bagagerummet på undersiden af lemmet. Brug toppen af styreskinnen til dette snit. Sav 1/3 gennem grenens diameter (Se Fig. H6).
2. Fjern dine lemmer to til fire inches. Læg det andet snit oppefra og fortsæt indtil du har savet grenen af.
3. Læg det tredje snit på undersiden af stubben, så tæt på træets stamme som muligt. Brug toppen af styreskinnen til dette snit. Sav 1/3 gennem diameteren af stubben.
4. Læg det fjerde snit direkte over det tredje snit. Sav ned for at møde det tredje snit. Dette fjerner stubben.

VEDLIGEHOLDELSE AF SAVEN OG SIKKERHED
Følg vedligeholdelsesinstruktionerne i denne vejledning. Korrekt rengøring af sav og kæde og sværd kan reducere risikoen for tilbageslag. Efterse og vedligehold saven efter hver brug. Dette forlænger savens levetid.
BEMÆRK: Risikoen for tilbageslag forøges hver gang saven slibes, også selvom den slibes rigtigt.

VEDLIGEHOLDELSE OG OPBEVARING AF POLSAG

1. Fjern batteripakken fra saven
- Når den ikke bruges.
- Før du flytter fra ét sted til et andet
- Før servicering.
- Før du skifter tilbehør eller andre dele, såsom savkæden eller sværdet.

2. Kontroller motorsaven før og efter hver brug. Tjek saven grundigt, hvis afskærmningen eller anden dele er blevet beskadiget. Tjek for eventuelle skader, der kan påvirke førerens sikkerhed eller betjeningen af saven. Tjek justeringen og de bevægelige dele. Tjek for beskadigede eller ødelagte dele. Brug ikke motorsaven hvis skader påvirker sikkerheden eller driften. Få skaden repareret af et autoriseret servicecenter. For at finde et autoriseret servicecenter, kan du besøge www.worx.com.
3. Vedligehold forsigtigt polsaven.
- Udsæt aldrig saven for regn.
- Hold kæden skarp, ren og smurt for bedre og mere sikker ydeevne.
- Følg de trin, der er beskrevet i denne manual angående at holde kæden skarp.
- Hold håndtagene tørre, rene og fri for olie og fedt.
- Sørg for, at alle skruerne og møtrikkerne er fastspændte.

4. Brug kun identiske reservedele, når apparatet skal repareres.
5. Læg saven til opbevaring, opbevar altid motorsaven.
- Opbevar den på et højt eller lukket sted, ude af børns rækkevidde.
- Opbevar den på et tørt sted.
- Med striber og kædehylster

Vedligeholdelse af sværdet
For at maksimere levetiden af sværdet, anbefales følgende vedligeholdelse af sværdet.Sværdskinnerne der bærer kæden skal rengøres før opbevaring af værktøjet eller hvis sværdet eller kæde synes at være beskidt.
Skinnerne skal rengøres hver gang kæden fjernes.

MILJØBESKYTTELSE

Affald af elektriske produkter må ikke bortskaffes sammen med husholdningsaffald. Indlever så vidt muligt produktet til genbrug. Kontakt de lokale myndigheder eller forhandleren, hvis du er i tvivl.

FEJLFINDING

Efterfølgende tabel indeholder fejlsymptomer, den mulige årsag samt den korrekte afhjælpning, hvis el-værktøjet ikke fungerer som det skal. Hvis du ikke kan finde/løse problemet hermed, bedes du kontakte serviceforhandleren.

ADVARSEL: Sluk for værktøjet og tag batteriet ud, før du begynder at lede efter fejlen.

Symptom	Mulig årsag	Afhjælpning
Stangsagen kan ikke betjenes	Batteri fladt. Sikringen er defekt.	Oplad batteriet. Udskift sikringen.
Stangen så intermitterende drift	Overopvarmning Der presses meget under skæring. Ekstern løs forbindelse. Intern løs forbindelse. Start-stop-kontakten er defekt.	Anbring maskinen på et køligt, ventileret sted for at afkøle den. Pres relativt mindre under skæring. Kontakt et autoriseret værksted 1-866-354-WORX (9679).
Savekæden er tør.	Olietanken er tom. Ventilationsåbningen i olietankdækslet er tilstoppet. Olieudløbskanalen er tilstoppet.	Fyld tanken op med olie. Rengør olietankdækslet. Rens olieudløbskanalen.
Kæden/styreskinnen er varm.	Olietanken er tom. Ventilationsåbningen i olietankdækslet er tilstoppet. Olieudløbskanalen er tilstoppet. Kædespændingen er for høj. Kæden er uskarp.	Fyld tanken op med olie. Rengør olietankdækslet. Rens olieudløbskanalen. Indstil kædespændingen. Slib eller udskift kæden.
Ekstrem savrivning, vibration, sav er ikke korrekt	Kædespændingen er for løs. Kæden er uskarp. Kæden er slidt. Savetænderne peger i den forkerte retning.	Indstil kædespændingen. Slib eller udskift kæden. Erstat kæden. Montér savekæden igen, så tænderne vender i den rigtige retning.

KONFORMITETSERKLÆRING

Vi,
POSITEC Germany GmbH
Grüner Weg 10, 50825 Cologne, Germany

Erklærer herved, at produktet
Beskrivelse **Batteridrevet stavsav**
Type **WA0222(0222- dpegning af maskiner, repræsentant for Tilbehør til polsav)**
Funktion **Skæring af høje grene**

Er i overensstemmelse med følgende direktiver:
2006/42/EC
2014/30/EU
2011/65/EU&(EU)2015/863
2000/14/EC ændret ved 2005/88/EC

Afprøvningsorgan involveret
Navn: **TÜV SÜD Product Service GmbH Zertifizierstellen**
Adresse: Ridlerstraße 65, 80339 MÜNCHEN, Germany
Certificeringsnummer.: M6A 063133 0460 Rev. 00

2000/14/EC ændret ved 2005/88/EC:
- Konformitetstestprocedure pr. **Anneks V**
- Målt niveau for lydeffekt **103dB(A)**
- Deklareret garanteret niveau for lydeffekt *105 dB(A)*

Standarder i overensstemmelse med:
EN 60745-1
EN ISO 11680-1
EN ISO 3744
EN 55014-1
EN 55014-2

Personen, autoriseret til at udarbejde den tekniske fil,
Navn Marcel Filz
Adresse Positec Germany GmbH
Grüner Weg 10, 50825 Cologne, Germany

2020/01/22
Allen Ding
Vicechef; Ingeniør, Test & Certificering
Positec Technology (China) Co., Ltd
18, Dongwang Road, Suzhou Industrial Park, Jiangsu 215123, P. R. China

MOOTTORITYÖKALUN YLEISET TURVALLISUUSVAROITUKSET

VAROITUS! Lue kaikki ohjeet. Varoitusten ja ohjeiden noudattamatta jättämisestä voi olla seurauksena sähköisku, tulipalo ja/tai vakava tapaturma.

Tallenna kaikki varoitukset ja ohjeet myöhempää käyttoä varten.
Seuraavissa ohjeissa käytetty termi "kone" viittaa verkkokäyttöiseen (liitäntäjohdolla varustettuun) tai akkukäyttöiseen (johdottomaan) sähkötyökaluun.

1) TYÖYMPÄRISTÖ

a) **Pidä työympäristö siistinä ja huolehdi hyvästä valaistuksesta. Sotkuiset ja hämärät työympäristöt ovat tapaturma-alttiita.**

b) **Älä käytä koneita räjähdysvaarallisissa, palavia nesteitä, kaasuja tai pölyä sisältävissä tiloissa.** Koneissa syntyy kipinöitä, jotka voivat sytyttää pölyn tai höyryt.

c) **Huolehdi konetta käyttäessäsi, että lapset ja sivulliset pysyvät loitolla. Häiriötekijät saattavat aiheuttaa koneen hallinnan menettämisen.**

2) SÄHKÖTURVALLISUUS

a) **Koneen liitäntäjohdon pistokkeen pitää sopia pistorasiaan. Älä muuta pistoketta millään tavoin. Älä käytä sovittimia (jakorasioita) suojamaadoitettujen koneiden kanssa.** Pistorasiaan sopiva alkuperäinen pistoke vähentää sähköiskun vaaraa.

b) **Älä koske maadoitettuihin pintoihin, kuten putkiin, lämpöpattereihin, liesiin ja jääkaappeihin.** Sähköiskun vaara on suurempi, jos kehosi on maadoitettu.

c) **Älä altista koneita sateelle tai kosteudelle.** Koneeseen pääsevä vesi lisää sähköiskun vaaraa.

d) **Varo vahingoittamasta liitäntäjohtoa. Älä kanna tai vedä konetta liitäntäjohdosta äläkä irrota pistoketta johdosta vetämällä. Suojaa liitäntäjohto kuumuudelta, öljyltä, teräviltä reunoilta ja liikkuvilta osilta.** Vaurioituneet tai sotkeentuneet liitäntäjohdot lisäävät sähköiskun vaaraa.

e) **Käytä ulkona työskenneltäessä vain ulkokäyttöön sopivaa jatkojohtoa.** Ulkokäyttöön sopivan jatkojohdon käyttö vähentää sähköiskun vaaraa.

f) **Jos sähkötyökalun käyttö kosteassa tilassa on välttämätöntä, jäännösvirtaa sisältävän laitteen** (RCD) suojattua virtaa. RCD:n käyttö vähentää sähköiskun vaaraa.

3) KÄYTTÄJÄN TURVALLISUUS

a) **Ole valpas, keskity siihen, mitä olet tekemässä, ja käytä järkeä koneen kanssa työskennellessäsi. Älä käytä konetta väsyneenä tai huumeiden, alkoholin, tai lääkkeiden vaikutuksen alaisena.** Hetken hajamielisyys koneita käytettäessä saattaa aiheuttaa vakavan tapaturman.

b) **Käytä suojavarusteita. Käytä aina suojalaseja. Suojavarusteiden, kuten hengityssuojaimien, pitäväpohjaisten turvakenkien,** suojakypärän ja kuulonsuojaimien, tarkoituksenmukainen käyttö vähentää tapaturmia.

c) **Estä tahaton käynnistyminen. Varmista, että kytkin on off-asennossa ennen liittämistä virtalähteeseen ja/tai akkuun ja ennen työkalun nostamista tai kantamista.** Koneen kantaminen sormi käynnistyskytkimellä tai liitäntäjohdon kytkeminen käynnistyskytkimen ollessa päällä altistaa tapaturmille.

d) **Varmista ennen koneen käynnistämistä, että kaikki säätöavaimet ja muut työkalut on poistettu.** Pyörivään osaan kiinni jätetty avain saattaa aiheuttaa tapaturman.

e) **Älä kurkottele. Säilytä koko ajan tukeva asento ja hyvä tasapaino.** Tällöin hallitset koneen paremmin odottamattomissa tilanteissa.

f) **Pukeudu asianmukaisesti. Älä käytä löysiä vaatteita tai koruja.** Pidä hiuksesi, vaatteesi ja käsineesi kaukana liikkuvista osista. Väljät vaatteet, korut tai pitkät hiukset voivat tarttua liikkuviin osiin.

g) **Jos koneessa on liitännät pölynpoisto - ja keruulaitteille, varmista, että ne on kytketty ja että niitä käytetään oikein.** Näiden laitteiden käyttö voi vähentää pölyyn liittyviä vaaroja.

4) KONEEN KÄYTTÖ JA HOITO

a) **Älä ylikuormita konetta. Käytä työhön sopivaa konetta.** Oikea kone tekee työn paremmin ja turvallisemmin sillä nopeudella, jolle se on suunniteltu.

b) **Älä käytä konetta, jos sitä ei voi käynnistää ja pysäyttää kytkimellä.** Jos konetta ei voi ohjata käynnistys-/pysäytyskytkimellä, se on vaarallinen ja pitää korjata.

c) **Irrota sähkötyökalun pistoke virtalähteestä ja/tai akusta ennen säätöjen tekemistä, lisäosien vaihtamista tai sähkötyökalujen varastointia.** Tämä ennalta ehkäisevä turvatoimi estää koneen käynnistymisen vahingossa.

d) **Säilytä koneet lasten ulottumattomissa äläkä anna koneeseen tai näihin ohjeisiin tutustumattoman henkilön käyttää konetta.** Koneet ovat vaarallisia tottumattomien käyttäjien käsissä.

e) **Pidä koneet kunnossa. Tarkista esiintyykö liikkuvissa osissa heittoa tai takertelua ja näkyykö osissa vauriota tai jotain muuta, joka voi vaikuttaa koneen toimintaan. Jos kone on vahingoittunut, korjauta se ennen käyttöä.** Monet tapaturmat johtuvat huonokuntoisista koneista.

f) **Pidä terät terävinä ja puhtaina.** Asianmukaisesti hoidetut terät, joissa on terävät leikkuureunat, toimivat todennäköisemmin takertelematta ja ovat helpommin hallittavissa.

g) **käytä konetta, varusteita ja teriä/kärkiä näiden ohjeiden mukaisesti ja kyseisen konetyypin suunniteltuun tarkoitukseen**

ottaen huomioon työskentelyolosuhteet ja suoritettava työ. Koneen suunnitellusta käyttötarkoituksesta poikkeava käyttö voi aiheuttaa vaarallisen tilanteen.

5) AKKUTYÖKALUN KÄYTTÖ JA HOITO

a) Lataa vain valmistajan määrittelemällä laturilla. Tietylle akkupakkaukselle sopiva laturi voi aiheuttaa tulipalon vaaran käytettäessä toisen akkupakkauksen kanssa.

b) Käytä sähkötyökaluja vain määriteltyjen akkupakkausten kanssa. Muiden akkupakkausten käyttö voi aiheuttaa loukkaantumisen ja tulipalon vaaran.

c) Kun akkupakkaus ei ole käytössä, pidä se erossa metalliesineistä kuten paperiliittimistä, kolikoista, avaimista, nauloista, ruuveista tai muista pienistä metalliesineistä jotka mahtuvat akun napojen väliin. Akun napojen oikosulkeminen voi aiheuttaa palovammoja tai tulipalon.

d) Väärinkäytettynä akusta voi roiskua nestettä; vältä koskettamasta sitä. Jos kosketus tapahtuu vahingossa, huuhtele vedellä. Jos nestettä menee silmiin, hakeudu lisäksi lääkärinhoitoon. Akkunesteen roiskeet voivat aiheuttaa ärsytystä tai palovammoja.

6) HUOLTO

a) Huollata kone valtuutetussa huollossa käyttäen vain alkuperäisiä varaosia. Tämä varmistaa koneen turvallisuuden säilymisen.

MOOTTORISAHAN TURVAVAROITUS

1. Pidä moottorisaha riittävän etäisyydellä virtajohdosta.
2. Huomioi käyttöasennon vaara ja vaara, että oksat putoavat tai kohoavat osuvat maahan, ja kuljettajaa voivat lyödä putoavat oksat tai kohoavat oksat maahan osumisen jälkeen. Poista kunkin osan oksat.

AKUN TURVAOHJEET

a) Älä pura, avaa tai revi nappiparistoja tai akkua.

b) Älä aiheuta akkuun oikosulkuja. Älä säilytä akkuja sattumanvaraisesti laatikossa tai kaapissa, jossa ne voivat joutua oikosulkuun toistensa tai muiden metalliesineiden kanssa. Kun akku ei ole käytössä, pidä se kaukana muista metalliesineistä, kuten paperiliittimistä, kolikoista, avaimista, nauloista, ruuveista tai muista pienistä metalliesineistä, jotka voivat muodostaa yhteyden päätteiden välille. Akkujen päätteiden yhteiset oikosulut voivat aiheuttaa palovammoja tai tulipalon.

c) Älä altista akkua kuumuudelle tai tulelle. Älä säilytä sitä suorassa auringonvalossa.

d) Älä kohdista akkuun mekaanisia iskuja

e) Jos paristo vuotaa, älä päästä nestettä kosketuksiin ihon tai silmien kanssa. Jos näin käy, huuhtele kosketusalue runsaalla vedellä ja hakeudu lääkärin hoitoon

f) Jos nappiparisto tai akku tulee niellyksi, hakeudu välittömästi lääkärin vastaanotolle.

g) Pidä akku puhtaana ja kuivana.

h) Pyyhi akun päätteet puhtaalla, kuivalla liinalla, jos ne ovat likaantuneet.

i) Akku on ladattava ennen käyttöä. Käytä aina oikeaa laturia ja oikeita latausmenetelmiä.

j) Älä jätä akkua ladattavaksi pitkään, jos sitä ei käytetä.

k) Pitkän varastointiajan jälkeen voi olla välttämätöntä ladata ja purkaa akku useita kertoja maksimaalisen suorituskyvyn saavuttamiseksi.

l) Akku antaa parhaan tehon, kun sitä käytetään normaalissa huonelämpötilassa (20 °C ± 5 °C).

m) Kun hävität akut, pidä erilaisen sähkökemiallisen yhdistelmän omaavat järjestelmät erillään toisistaan.

n) Lataa vain WORX in määrittelemällä laturilla. Älä käytä mitään muuta kuin laitteen toimitukseen kuuluvaa laturia. Laturi, joka sopii yhteen akkuun voi aiheuttaa tulipalon vaaran, jos sitä käytetään toisenlaisessa akussa.

o) Älä käytä mitään akkua, jota ei ole suunniteltu käytettäväksi kyseisessä laitteistossa.

p) Pidä akku lasten ulottumattomissa.

q) Säilytä tuotteen alkuperäiset asiakirjat tulevaa käyttöä varten.

r) Poista akku laitteesta, kun laitetta ei käytetä.

s) Hävitä käytetty akku oikein.

t) Älä sekoita laitteessa eri valmistuksen, kapasiteetin, koon tai tyypin paristoja.

u) Älä poista akkua alkuperäisestä pakkauksestaan, ellet tarvitse sitä käyttää.

v) Kiinnitä huomiota akun positiivisiin (+) ja negatiivisiin (-) merkkeihin ja varmista, että niitä käytetään oikein.

SYMBOLIT

	Käyttäjän täytyy lukea ohjekirja loukkaantumisvaaran vähentämiseksi
	VAROITUS

	Käytä suojakäsineitä
	Käytä suojakenkiä
	Käytä päänsuojaa
	Käytä kuulosuojaimia
	Käytä suojalaseja
	Suojaa sateelta
	Varoitus vaaroista koskien yläpuolella olevista sähköjohdoista
Li-Ion	Litium-ioni-akku. Tämä tuote on merkitty tunnuksella "kerätty erikseen" kaikilla akkuilla ja akkuilla. Kierrätä tai poista se sitten vähentääksesi ympäristövaikutuksia. Akku sisältää haitallisia aineita, jotka voivat olla haitallisia ympäristölle ja ihmisten terveydelle.
	Ei avotuleen
	Jos akkua ei käsitellä oikein, akku voi päästä vesikiertoon, mikä voi vahingoittaa ekosysteemiä. Älä hävitä käytettyjä paristoja lajittelemattoman yhdyskuntajätteen muodossa.

	Romutettuja sähkölaitteita ei saa heittää pois talousjätteen mukana. Toimita ne kierrätyspisteeseen. Lisätietoja kierrätyksestä saa paikallisilta viranomaisilta tai jälleenmyyjältä.
	Poista akku ennen säätöjä, huoltoa tai kunnossapitoa.

COMPONENT LIST

1.	**ÖLJYSÄILIÖN KANSI**
2.	**ÖLJYSÄILIÖ**
3.	**LAIPPA**
4.	**TERÄKETJU**
5.	**TANKO JA KETJUNVAIPPA**
6.	**PIDENNYSTANKO**

*** Käyttöohjeissa kuvatut lisätarvikkeet eivät välttämättä sisälly toimitukseen.**

TEKNISET TIEDOT

Tyyppi **WA0222 (0222- koneen määritykset, esimerkki Pylväsahan tarvikkeet)**

	WA0222
Max leikkuukorkeus	3.8m
Laipan pituus	25cm
Ketjun nopeus	17m/s
Vetolenkkien lukumäärä	40
Ketjukoko	1.1mm
Mukautuva ketjutyyppi	ES: 3/8.043-40E/ QIRUI : A0(T)-40E/ OREGON: 90PX040G
Vetolenkkien lukumäärä	ES: ES104SDEA041/ QIRUI : PO10-43SR(T) / OREGON: 104MLEA041
Öljysäiliön tilavuus	130ml
Ketjun jako	0.95cm
Koneen paino	1.8kg

MELU- JA TÄRINÄARVOT

A-painotettu äänenpaine	L_{pA} = 79.81dB(A)
K_{pA}	3dB(A)
A-painotettu ääniteho	L_{wA} = 99.81dB(A)
K_{wA}	3dB(A)
Käytä kuulonsuojaimia.	

TÄRINÄTIEDOT

Tärinän kokonaisarvot (kolmen suunnan vektorisumma) määritettiin EN ISO 11680-1:n mukaan.

Tärinän päästöarvo	a_h =2.418m/s²
Epävarmuus	K = 1.5m/s²

Ilmoitettua värähtelyn kokonaisarvoa voidaan käyttää työkalujen keskinäiseen vertailuun ja altistuksen alustavaan arviointiin.

VAROITUS: Työkalun käytön todelliset tärinäarvot saattavat poiketa annetuista arvoista riippuen työkalun käyttötavoista seuraavien määritelmien muiden käyttötapojen perusteella:
Kuinka työkalua käytetään ja mitä materiaaleja lahataan tai poratan.
Onko työkalu hyvässä kunnossa ja hyvin huollettu.
Käytetäänkö työkalussa oikeita lisävarustetia ja ovatko ne teräviä ja hyväkuntoisia.
Kahvojen otteen pitävyys, jos työkalussa käytetään tärinää estäviä lisävarusteita.
Käytetäänkö työkalua asianmukaisesti ja näitä ohjeita noudattaen.

Tämä työkalu saattaa aiheuttaa käsien/käsivarsien tärinäsyndrooman, jos laitetta ei käytetä oikein.

VAROITUS! Altistustason arvioinnissa tulee tarkkuuden vuoksi ottaa huomioon todelliset käyttöolosuhteet, mukan lukien aika, kun työkalu on kytketty pois päältä ja kun se käy joutokäynnillä. Tämä saattaa vähentää koko työajan yhteenlaskettua altistusaikaa huomattavasti.
Tärinälle altistumisriskin vähentäminen.
Käytä AINA teräviä talttoja, poria ja teriä.
Huolla tätä työkalua ohjeiden mukaisesti ja pidä työkalu hyvin voideltuna (soveltuvissa kohdissa).
Jos työkalua käytetään säännöllisesti, hanki tärinää estävät lisävarusteet.
Suunnittele työt siten, että paljon tärinää aiheuttavien töiden suorittaminen jakautuu usealle päivälle.

VARUSTEET

	WA0222
Kuusioavain	1
Pidennystanko	1

Suosittelemme ostamaan kaikki tarvikkeet samasta liikkeestä, josta hankit koneen. Katso tarkemmat tiedot kyseisen tarvikkeen pakkauksesta. Saat apua ja neuvoja myös myymälän henkilökunnalta.

KÄYTTÖOHJEET

HUOMAUTUS: Ennen työkalun käyttöä, lue ohjekirja huolellisesti.

ASIANMUKAINEN KÄYTTÖ

Tätä kiinnitystä käytetään puiden, runkojen, oksien, oksien ja muiden sahaamiseen. Se voi olla viljaa tai sahattua viljalle. Tämä tuote ei sovellu mineraalimateriaalien sahaamiseen.

KOKOAMINEN JA KÄYTTÖ

TOIMENPIDE	KUVA
KOKOAMINEN	
Liittäminen Poista olemassa oleva liite ja kytke liite. Liu'uta lisälaitteet pääyksikön akseliin ja kiinnitä ne lukitusnuppi Sijoita saha tukevalle, tasaiselle alustalle ennen asennusta. Varmista ennen käyttöä, että se on kytketty oikein. **VAROITUS! Älä asenna akkua ennen kuin se on kokonaan koottu. Käytä aina suojakäsineitä, kun käsittelet teräketjua.**	Katso kuva. A
Irrota kiertotanko ja ketjuholkki.	Katso kuva. B

TERÄKETJUN KIRISTYS Sijoita saha sopivalle alustalle. Käännä ketjun kiristysnuppia myötäpäivään, kunnes se on tiukasti käsin. **HUOM:** Kireys lisääntyy automaattisesti, kun ketjun kiristysnuppia käännetään myötäpäivään. Kiristysmekanismi estää ketjun jännitettä löystymästä. **VAROITUS! Ketjua ei ole vielä kiristetty. Ketjun kiristäminen tapahtuu, kuten alla kuvataan kohdassa "Ketjun kiristys". Ketju tarvitsee nyt tarkistaa ja varmistaa, että sen kireys on oikea.** **HUOM:** Uudet sahaketjut venyvät. Tarkista ketjun kireys usein, kun sitä käytetään ensimmäisiä kertoja, ja kiristä kun ketju löystyy terälevyn ympärillä. **VAROITUS:** **•Poista akku työkalusta ennen kuin säädät ketjun kireyttä.** **•Ketjun katkaisureunat ovat terävät. Käytä suojakäsineitä sahaa käsitellessäsi.** **•Säilytä aina oikea ketjun kireys. Löysä ketju lisää takapotkun riskiä. Löysä ketju saattaa hypätä pois terälevyn urasta. Tämä saattaa vahingoittaa käyttäjää ja ketjua. Löysä ketju saattaa aiheuttaa ketjun, laipan ja ketjupyörän nopean kulumisen.** **HUOM:** Ketju on asianmukaisesti kiristetty, kun se voidaan nostaa pois ohjauslaipasta ja kun vetolenkki on ohjauslaipan urassa. **HUOM:** Ketju venyy sahaamisen aikana ja menettää sopivan kireytensä. Jos ketju on löysä, löysää ketjun kiristyspainike kokonaan, ts. Käännä sitä vastapäivään. Kiristä sitten uudelleen.	Katso kuva. C
TELESKOOPPIVARREN ASENTAMINEN KONEESEEN Kytke jatkepalkki teräsahaan. **HUOMAUTUS: Varmista, että jatkojohto on lukittu paikoilleen kunnolla ennen käyttöä.**	Katso kuva. D
LAVAN RANNAN LIITTÄMINEN JA SÄÄTÖ Kiinnitä olkahihna sauvan koukkuun mukana toimitetulla karabinaankoukulla	Katso kuva.E

Öljysäiliön täyttäminen **VAROITUS! Irrota akku ennen öljysäiliön täyttämistä.** **1. Aseta moottorisaha sopivalle pinnalle.** **2. Puhdista alue öljyntäyttökorkin läheltä liinalla ja ruuvaa korkki auki kääntämällä vastapäivään.** **3.Lisää öljyä ja ketjuöljyä (ei mukana), kunnes säiliö on täynnä.** **4. Varo, ettei öljysäiliöön pääse likaa. Laita öljyntäyttökorkki takaisin ja kiristä kääntämällä myötäpäivään, kunnes se on käsitiukka.**	Katso kuva. F
Tärkeää: Ilmanvaihdon mahdollistamiseksi öljysäiliön ja ympäristön välillä, öljysäiliön kannessa on pienet tasauskanavat. Jotta öljyn vuotaminen säiliöstä estyisi, tulisi aina varmistaa, että saha on vaakatasossa, kun sitä ei käytetä (öljysäiliön kansi osoittaa ylöspäin). **Käytä yksinomaan suositeltua biologisesti hajoavaa ketjuöljyä (Luokka: ISO VG32), jotta ketjusaha ei vaurioituisi. Älä koskaan käytä kierrätettyä öljyä tai jäteöljyä. Kielletyn öljyn käyttö johtaa takuun raukeamiseen.** **Ei saa niellä. Mikäli ainetta on nielty, soita heti lääkärille. Pidä poissa lasten ulottuvilta. Säilytä kaukana lämmöstä tai avotulesta.**	
LATAAMINEN	
Työskentely ketjusahalla	Katso kuva. G

KETJUN VOITELU
Tärkeää: Ketjusahaa ei toimiteta täytettynä terääöljyllä. On tärkeää täyttää terääöljyä ennen käyttöä. Ketjusahan käyttö ilman terääöljyä tai jos terääöljyä on alle minimimerkin, johtaa sahan vaurioitumiseen.
HUOM: Teräketjun elinikä ja sahausteho riippuu optimaalisesta voitelusta. Siksi teräketjuun johdetaan automaattisesti terääöljyä käytön aikana.

5. TYÖSKENTELY KETJUSAHALLA
VAROITUS: Tarkista polttoainesäiliöstä polttoaine ennen käyttöä ja säännöllisesti käytön aikana. Täytä öljyä, jos öljyn pinta on saavuttanut öljylasin alareunan. Täyttö riittää n. 35

minuutiksi, riippuen työn intensiteetistä ja tauoista. Ketjun kireys tulee tarkistaa 10 minuutin välein sahauksen aikana.

(1) Asenna akkuyksikkö laitteeseen.
(2) Varmista, että puun leikattava osa ei makaa maassa. Näin ketju ei osu maahan, kun se leikkaan puun läpi.
Ketjun osuminen maahan on vaarallista ja tylsistyttää ketjun.
(3) Tartu sahaan molemmilla käsillä. Pidä ote vakaana. Peukaloiden ja sormien täytyy kiertyä sahan kahvojen ympäri. (Katso kuva.G)
(4) Varmista, että seisot vakaasti. Pidä jalat olkapään leveyden verran etäällä toisistaan. Jaa painosi tasaisesti molemmille jaloille.
(5) Kun olet valmis tekemään leikkauksen, paina lukituspainiketta ja liipaisukytkin kokonaan. Kun liipaisin vapautetaan. Kun vapautat sen, saha sammuu.Että saha pyörii täydellä nopeudella ennen kuin aloitat katkaisua.
(6) Kun aloitat katkaisua, aseta liikkuva ketju hitaasti puuta vasten. Pidä saha vakaasti paikallaan, jotta vältät sahan mahdollisen ponnahduksen tai sivuliikkeen.
(7) Ohjaa sahaa painamalla kevyesti äläkä käytä liikaa voimaa. Moottori ylikuumenee tai leikkaa kiinni. Se tekee työn paremmin ja turvallisemmin nopeudella, johon se oli tarkoitettu.
(8) Poista saha katkaisukohdasta sahan vielä liikkuessa täydellä nopeudella. Vapauta lukituspainike ja pysäytä saha painamalla liipaisinta. Varmista, että ketju on pysähtynyt ennen kuin laitat sahan maahan.
(9) Harjoittele roskapuulla turvallisessa paikassa, kunnes pääset perille sahan käytöstä ja voit sahata helposti käyttämällä tasaisia liikkeitä ja vakaata leikkausnopeutta.

Takapotkun turvalaitteet tässä sahassa
Sahassa on alhaisen takapotkun ketju ja takapotkua vähentävä terälevy. Molemmat vähentävät takapotkun mahdollisuutta. Takapotku voi silti tapahtua tämänkin sahan kanssa.
Seuraavat vaiheet vähentävät takapotkun riskiä.

- Käytä molempia käsiä sahan pitämiseen, kun saha on käynnissä. Pidä ote vakaana. Peukaloiden ja sormien täytyy kiertyä sahan kahvojen ympäri.
- Pidä kaikki turvavälineet paikallaan sahassa. Varmista, että ne toimivat oikein.
- Älä kurota liikaa tai sahaa olkapään korkeuden yläpuolella.
- Pidä vakaa jalansija ja tasapaino aina.
- Seiso hieman sahan vasemmalla puolella. Näin vartalosi ei ole suorassa linjassa ketjun kanssa.
- Älä anna terälevyn kärjen koskettaa mitään, kun terä liikkuu.
- Älä koskaan yritä katkaista kahta puuta samanaikaisesti. Katkaise vain yksi puu kerrallaan.
- Älä upota terälevyn kärkeä tai yritä porautua puuhun terälevyn kärkeä käyttämällä.
- Varo puun siirtymistä tai muita voimia, jotka voivat puristaa ketjua.
- Ole erittäin varovainen, kun asetat terän uudelleen vanhan leikkuukohtaan.
- Käytä vain alhaisen takapotkun ketjua ja terälevyä, jotka toimitettiin tämän moottorisahan mukana.
- Älä koskaan käytä tylsää tai löysää ketjua. Pidä ketju terävänä ja oikealla kireydellä.

Teleskooppivarsi sahan käyttö
Leikkaaminen olkahihnalla (Katso kuva. G)
Teleskooppivarressa on olkahihna, joka antaa ylimääräistä tukea, kun teleskooppivarsi sahalla nousee ilmaan. Kiinnitä olkahihna teleskooppivarteen ja kierrä olkapääsi ympäri. Olkahihna voi myös pehmentää iskua, jos teleskooppivarsi sahalla pudotetaan leikkauksen päätyttyä.

Leikkaaminen teleskooppivasi sahalla

1. Asenna akkuyksikkö laitteeseen.
2. Ennen kuin leikkaat korkealla olevaa oksaa, ota huomioon kaikki samat kohdat, jotka on kuvattu edellisessä kohdassa "Oksien leikkuu", mutta kiinnitä erityistä huomiota putoavan oksan todennäköiseen putoamispisteeseen.

   ⚠ VAROITUS! Älä seiso suoraan leikkautettavan oksan alapuolelle. Pidä sivulliset kaukana. Älä seiso tikkailla tai muun tyyppisellä epävakaalla tuella työkalua käytettäessä. Älä käytä työkalua kaapelin, sähkötehon tai puhelinlinjoiden lähellä. Pysy kaukana 3 metriä kaikista sähkölinjoista. (Katso kuva. H1-H4)
3. Tartu sahaan molemmilla käsillä. Käytä vain merkittyjä kädensijoa, kun käytät teleskooppivarsi sahaa (Katso kuva. H5) Pidä ote vakaana. Peukaloiden ja sormien on oltava teleskooppivarren ohjaustangolla ja varren ympärillä.
4. Varmista, että seisot vakaasti. Pidä jalat olkapään leveyden verran etäällä toisistaan. Jaa painosi tasaisesti molemmille jaloille.
5. Kun olet valmis tekemään leikkauksen, paina lukituspainiketta ja liipaisukytkin kokonaan alas. Saha käynnistyy. Kun annat irti, napainen saha sammuu. Varmista, että saha pyörii täydellä nopeudella ennen kuin aloitat katkaisua.
6. Kun aloitat katkaisua, aseta liikkuva ketju hitaasti puuta vasten. Pidä saha vakaasti paikallaan, jotta vältät sahan mahdollisen ponnahduksen tai sivuliikkeen.
7. Ohjaa sahaa painamalla kevyesti äläkä käytä liikaa voimaa. Moottori ylikuumenee tai leikkaa kiinni. Se tekee työn paremmin ja turvallisemmin nopeudella, johon se oli tarkoitettu.
8. Poista saha katkaisukohdasta sahan vielä liikkuessa täydellä nopeudella. Pysäytä saha vapauttamalla virtakytkin. Varmista, että ketju on pysähtynyt ennen kuin laitat sahan maahan.

PUUN LEIKKUU (OKSINTA)
VAROITUS! Vältä takaiskut. Takaisku voi aiheuttaa vakavan vamman tai kuoleman. Katso Takaisku, jotta vältät takaiskun vaara.
VAROITUS! Älä käytä teleskooppivarsi sahaa samalla kun olet
- **puussa**
- **tikkailla tai muilla epävakailla pinnoilla**
- **missä tahansa epämukavassa asennossa**

Saatat pahasti menettää teleskooppivarsi sahan hallinnan, mikä aiheuttaa vakavia vammoja.
VAROITUS! Älä nosta käsivarsia olkapäiden yläpuolelle, kun käytät teleskooppivarsi sahaa

VAROITUS: Pyydä ammattimaista apua, jos sinun olosuhteet ylittävät kykysi.
Oksinta on prosessi leikkaamalla oksia elävästä puusta. Varmista, että seisot vakaasti. Pidä jalat olkapään leveyden verran etäällä toisistaan. Jaa painosi tasaisesti molemmille jaloille.
Seuraa alhaalla olevia ohjeita oksintaan.
1. Leikkaa ensin kuusi tuumaa rungosta raajan alapuolella. Käytä sahan yläosaa leikkauksen tekemiseen. Leikkaa oksaa 1/3 halkaisijaltaan (Katso kuva. H6).
2. Poista raajat kahdesta neljään tuumaa. Tee toinen leikkaus oksan yläpuolelta. Jatka leikkaamista, kunnes leikkaat oksan kokonaan.
3. Aseta kolmas leikkaus niin lähelle puun runkoa kuin mahdollista, oksan kiinnitysosaan. Käytä ohjaulaipan yläosaa leikkauksen tekemiseen. Leikkaa 1/3 halkaisijaltaan.
4. Nosta neljäs leikkaus suoraan kolmannen leikkauksen yläpuolelle. Leikkaa kohti kolmatta leikkausta. Tämä poistaa oksan tyngän.

•SAHAN YLLÄPITO JA TAKAPOTKUTURVALLISUUS
•Noudata tämän käyttöohjeet ylläpito-ohjeita. Sahan ja ketjun oikea puhdistus ja terälevyn ylläpitoa voivat vähentää takapotkun mahdollisuutta. Tarkasta ja huolla saha jokaisen käytön jälkeen. Se pidentää sahasi käyttöikää.
•HUOM: Vaikka sahaa terotettaisiin oikein, takapotkun riski kasvaa jokaisen terotuksen myötä.

•POLE-SAAN KUNNOSSAPITO JA VARASTOINTI
1. Irrota akkuyksikkö sahasta
- kun se ei ole käytössä,
- ennen siirtymistä paikasta toiseen,
- ennen huoltoa,
- ennen lisäosien tai lisävarusteiden vaihtamista, kuten sahaketju ja terälevy.

2. Tarkista moottorisaha ennen ja jälkeen jokaisen käytön. Tarkista saha huolellisesti varmistaaksesi, että suojus tai muu osa ei ole vahingoittunut. Tarkista vaurioiden varalta, jotka voivat vaikuttaa käyttäjän turvallisuuteen tai sahan toimintaan. Tarkista liikkuvien osien kohdistus tai kiinnitys. Tarkista rikkoontuneet tai vahingoittuneet osat. Älä käytä moottorisahaa, jos vauriot vaikuttavat turvallisuuteen tai toimintaan. Anna valtuutetun huoltokeskuksen korjata vauriot. Etsi valtuutettu huoltokeskus osoitteesta www.worx.com.
3. Pidä pylvässaha huolellisesti yllä.
- Älä koskaan altista sahaa sateelle.
- Pidä ketju terävänä, puhtaana ja voideltuna paremman ja turvallisemman suorituskyvyn varmistamiseksi.
- Noudata tässä käyttöohjeessa annettuja ohjeita ketjun terottamiseksi.
- Pidä kahvat kuivina, puhtaina sekä öljyttöminä ja rasvattomina
- Pidä kaikki ruuvit ja mutterit kireinä.

4. Kun sahaa huolletaan, käytä vain samanlaisia vaihto-osia.
5. Kun moottorisahaa ei käytetä, säilytä se aina korkealla tai lukitussa paikassa poissa lasten ulottuvilta,
- kuivassa paikassa.
- Raidoilla ja ketjuvaipilla

Levyn ylläpito
Terälevyn käyttöiän maksimoimiseksi suositellaan seuraavaa ylläpitoa.
Levyn ohjausurat, joissa ketju kulkee, tulee puhdistaa ennen työkalun varastointia tai jos levy tai ketju vaikuttavat likaisilta.
Urat tulee puhdistaa joka kerta, kun ketju poistetaan.

YMPÄRISTÖN SUOJELU

Romutettuja sähkölaitteita ei saa heittää pois talousjätteen mukana. Toimita ne kierrätyspisteeseen. Lisätietoja kierrätyksestä saa paikallisilta viranomaisilta tai jälleenmyyjältä.

VIANETSINTÄ

Seuraavassa taulukossa on vikaoireita, mahdolliset syyt seka oikeat korjaustoimenpiteet silta varalta, etta sahkotyokalusi joskus ei toimisi moitteettomasti. Ellet naiden avulla pysty paikallistamaan ja korjaamaan vikaa, kaanny huoltokorjaamosi puoleen.

VAROITUS! Sammuta kone ja irrota akku ennen vianetsinnän suorittamista.

Oire	Mahdolliset syyt	Korjaustoimenpide
Sahaussahaa ei voida käyttää	Akku loppu. Varoke viallinen.	Vaihda akkuyksikkö. Vaihda varoke.
Sauva näki ajoittaista toimintaa	Ylikuumeneminen Liiallinen paine leikkauksen aikana. Huono kosketus ulkoisesti. Huono kosketus sisäisesti. Käynnistyskytkin viallinen.	Aseta laite viileään, ilmastoituun paikkaan, jotta se jäähtyy. Suhteellisen pienen paineen soveltaminen leikkaamisen aikana. Käänny keskushuollon puoleen 1-866-354-WORX (9679).
Teräketju on kuiva.	Ei öljyä öljysäiliössä. Öljysäiliön kannessa sijaitseva tuuletusaukko tukossa. Öljyn virtauskanava tukossa.	Lisää öljyä. Puhdista öljysäiliön kansi. Avaa öljyn virtauskanava.
Ketju/laipan ohjainkisko kuuma.	Ei öljyä öljysäiliössä. Öljysäiliön kannessa sijaitseva tuuletusaukko tukossa. Öljyn virtauskanava tukossa. Ketju on liian kireä. Ketju tylsä.	Lisää öljyä. Puhdista öljysäiliön kansi. Avaa öljyn virtauskanava. Aseta ketjun kireys. Teroita ketju tai vaihda uuteen.
Äärimmäinen sahan repeämä, tärinä, saha ei ole oikea	Ketju liian löysä. Ketju tylsä. Ketju kulunut. Ketjun hampaat osoittavat väärään suuntaan.	Aseta ketjun kireys. Teroita ketju tai vaihda uuteen. Vaihda ketju. Asenna ketju uudelleen oikeaan suuntaan.

VAATIMUSTENMUKAISUUSVAKUUTUS

Me,
Positec Germany GmbH
Grüner Weg 10, 50825 Cologne, Germany

vakuutamme täten, että tuote
Selostus **Paristolla varustettu saha**
Tyyppi **WA0222 (2- koneen määritykset, esimerkki Pylväsahan tarvikkeet)**
Toiminto **Leikkaamalla korkeat oksat**

täyttää seuraavien direktiivien määräykset:
2006/42/EC
2014/30/EU
2011/65/EU&(EU)2015/863
2000/14/EC ja sen lisäys 2005/88/EC

Asiaankuuluva viranomainen
Nimi: **TÜV SÜD Product Service GmbH Zertifizierstellen**
Osoite: Ridlerstraße 65, 80339 MÜNCHEN, Germany
Sertifiointinumero: M6A 063133 0460 Rev. 00

2000/14/EC ja sen lisäys 2005/88/EC:

- Yhdenmukaisuuden arviointi perusteilla	**Liite V**
- Mitattu äänenvoimakkuuden taso	**103 dB(A)**
- Ilmoitettu taattu äänenvoimakkuuden taso	*105 dB(A)*

Yhdenmukaisuusstandardit:
EN 60745-1
EN ISO 11680-1
EN ISO 3744
EN 55014-1
EN 55014-2

Henkilö valtuutettu kääntämään teknisen tiedoston,
Nimi Marcel Filz
Osoite Positec Germany GmbH
Grüner Weg 10, 50825 Cologne, Germany

2020/01/22
Allen Ding
Apulais Pääinsinööri, testaus ja sertifiointi
Positec Technology (China) Co., Ltd
18, Dongwang Road, Suzhou Industrial
Park, Jiangsu 215123, P. R. China

GENERELLE SIKKERHETS-ADVARSLER FOR ELEKTROVERKTØY

ADVARSEL! Les alle instruksjoner. Hvis du unnlater å følge instruksjonene under, kan det resultere i elektrisk støt, brann og/eller alvorlig skade.

Ta vare på alle advarsler og veiledninger for fremtidig referanse.
Uttrykket "elektrisk verktøy" i alle advarslene som er listet opp viser til verktøyet ditt som er koblet til strømforsyningen (med ledning) eller batteriverktøy (uten ledning).

1) ARBEIDSOMRÅDE

a) **Hold arbeidsområdet ryddig og opplyst. Overfylte og mørke områder inviterer til ulykker.**

b) **Ikke bruk det elektriske verktøyet i eksplosiv atmosfære, slik som i nærheten av brennbare væsker, gasser eller støv.** Elektrisk verktøy lager gnister, noe som kan antenne støv eller damp.

c) **Hold barn og de omkringstående unna når du bruker det elektriske verktøyet.** Distrahering kan forårsake at du mister kontrollen.

2) ELEKTRISK SIKKERHET

a) **Støpselet til verktøyet må passe til uttaket. Forandre aldri støpselet på noen måte. Ikke bruk adapterplugger i forbindelse med jordet elektrisk verktøy.** Uendrede støpsel og passende uttak vil redusere risikoen for elektrisk støt.

b) **Unngå kroppskontakt med jordet overflater slike som rør, radiatorer, komfyrer og kjøleskap.** Det er en økt risiko for elektrisk støt hvis kroppen din er jordet..

c) **Ikke utsett det elektriske verktøyet for regn eller våte omstendigheter.** Tilførsel av vann i et elektrisk verktøy, øker risikoen for elektrisk støt.

d) **Ikke påfør ledningen skade. Bruk aldri ledningen til å bære, trekke eller ta ut støpselet til det elektriske verktøyet. Hold ledningen unna varme, skarpe kanter eller bevegelige deler.** Skadede eller sammenfiltrede ledninger øker risikoen for elektrisk støt.

e) **Når du bruker et elektrisk verktøy utendørs, bruk en skjøteledning som er beregnet for utendørsbruk.** Ved å bruke en skjøteledning som er beregnet for utendørs bruk, reduserer du risikoen for elektrisk støt.

f) **Når man håndterer et elektrisk verktøy i fuktige omgivelser, bør man bruke en strømforsyning som er utstyrt med en spenningsavledende mekanisme (RCD).** Ved å bruke RCD unngår man elektriske støt.

3) PERSONLIG SIKKERHET

a) **Vær årvåken, følg med på hva du gjør og bruk sunn fornuft når du behandler et elektrisk verktøy. Ikke bruk et elektrisk verktøy når du er trett eller påvirket av narkotika, alkohol eller medisiner.** Et øyeblikk av uoppmerksomhet når du bruker det elektriske verktøyet kan resultere i alvorlig personskade.

b) **Bruk sikkerhetsutstyr. Bruk alltid vernebriller. Sikkerhetsutstyr som støvmaske,** sklisikre vernesko, hjelm eller hørselsvern brukt i passende sammenhenger vil redusere personskader.

c) **Unngå utilsiktet oppstart. Se til at bryteren står i avslått stilling før du kobler til strømkilden og/eller batteripakken, eller før du tar opp eller bærer verktøyet.** Det å bære verktøyet med fingeren på bryteren eller sette i støpselet til et elektrisk verktøy som står på, inviterer til ulykker.

d) **Fjern alle justeringsnøkler eller skrunøkler før du slår på det elektriske verktøyet.** En skrunøkkel eller en annen nøkkel som er festet til det elektriske verktøyet kan resultere i personskade.

e) **Ikke strekk deg over. Ha godt fotfeste og balanse hele tiden.** Dette muliggjør bedre kontroll over det elektriske verktøyet i uventede situasjoner.

f) **Kle deg skikkelig. Ikke bruk løstsittende klær eller smykker.** Hold håret, klærne og hanskene vekk fra bevegelige deler. Løse klær, smykker eller langt hår kan bli fanget i bevegelige deler.

g) **Hvis utstyret er utstyrt for tilkobling med støvutblåsing og innsamlingsfasiliteter, sikre deg at disse er tilkoblet og forsvarlig brukt.** Ved bruk av dette utstyret kan du redusere støvrelaterte skader.

4) ELEKTRISK VERKTØY, BRUK OG VEDLIKEHOLD

a) **Ikke bruk makt på det elektriske verktøyet. Bruk det riktige elektriske verktøy til din anvendelse.** Det riktige elektriske verktøyet vil gjøre jobben bedre og sikrere når det blir brukt til det, det er beregnet for.

b) **Ikke bruk det elektriske verktøyet hvis bryteren ikke slår på og av.** Ett hvert elektrisk verktøy som ikke kan bli kontrollert med bryteren, er farlig og må repareres.

c) **Ta ut støpslet fra strømkilden og/eller batteripakken fra det elektriske verktøyet før du gjør noen justeringer, endrer noe tilleggsutstyr eller lagrer elektriske apparater.** Slike forebyggende sikkerhetstiltak reduserer risikoen for å starte det elektriske verktøyet ved et uhell.

d) **Lagre elektrisk verktøy som ikke er i bruk, utenfor barns rekkevidde, og ikke tillat personer som er ukjent med disse instruksjonene å bruke det.** Elektrisk verktøy er farlig i hendene på utrenede brukere.

e) **Vedlikehold elektrisk verktøy. Sjekk for feiljusteringer eller binding av bevegelige deler, brekkasje av deler og eventuelle andre forhold som kan påvirke verktøyets operasjoner. Hvis skade, få verktøyet**

reparert før bruk. Mange ulykker er forårsaket av dårlig vedlikeholdt, elektrisk verktøy.

f) **Hold skjæreverktøy skarpe og rene.** Godt vedlikeholdte skjæreverktøy med skarpe egger er mindre tilbøyelig for å knipe og er lettere å kontrollere.

g) **Bruk det elektriske verktøyet, rekvisitter og verktøydeler etc., i henhold til disse instruksene og måten som er tilsiktet det spesielle verktøyet, i henhold til arbeidsforholdene og arbeidet som skal utføres.** Bruk av det elektriske verktøyet til operasjoner det ikke er beregnet for, kan resultere i farlige situasjoner.

5) **BRUK OG PLEIE AV BATTERIVERKTØY**

a) **Gjenopplad kun med laderen som er spesifisert av fabrikanten.** En lader som passer for én type batteripakke kan gi brannfare når den brukes med en annen batteripakke.

b) **Bruk batteriverktøy bare med den bestemte, tilhørende batteripakken.** Bruk av andre batteripakker kan gi risiko for ulykker og brann.

c) **Når batteripakken ikke er i bruk, oppbevar den vekk fra metallobjekter, som binders, mynter, nøkler, spiker, skruer eller andre små metallobjekter som kan skape en forbindelse fra en terminal til en annen.** Kortslutning mellom batteriterminalene kan forårsake brennmerker eller brann.

d) **Under ekstreme forhold kan væske utskilles fra batteriet. Unngå kontakt. Hvis kontakt skulle oppstå ved et uhell, skyll godt med vann. Hvis væsken kommer i kontakt med øynene, søk øyeblikkelig medisinsk hjelp.** Væske utskilt fra batteriet kan forårsake irritasjon og brennmerker.

6) **SERVICE**

a) **Sørg for at det elektriske verktøyet får service av en kvalifisert reparatør som bare benytter originale reservedeler.** Dette vil sikre at sikkerheten til verktøyet blir ivaretatt.

MOTORSAG SIKKERHETSADVARSEL

1. Hold motorsagen i tilstrekkelig avstand fra luftledningen.
2. Vær oppmerksom på faren for driftsstilling, så vel som risikoen for at fallende greiner eller støt rammer bakken, og operatøren kan bli rammet av fallende grener eller støtende greiner etter å ha truffet bakken. Slett grenene i hver seksjon.

SIKKERHETSANVISNINGER FOR BATTERIPAKKE

a) **Ikke demonter, åpne eller riv opp sekundære celler eller batteripakker.**

b) **Ikke kortslutt en celle eller en batteripakke. Ikke oppbevar celler eller batteripakke løst i en boks eller skuff hvor de kan kortslutte hverandre eller bli kortsluttet av andre metallgjenstander.** Når batteripakken ikke er i bruk skal den holdes adskilt fra andre metallgjenstander som binders, mynter, nøkler, spiker, skruer eller andre små metallobjekter. Kortslutning av batteriet kan forårsake skader eller brann.

c) **Ikke utsett celler eller batteripakke for varme eller ild. Unngå oppbevaring i direkte sollys.**

d) **Ikke utsett celler eller batteripakke for mekanisk støt.**

e) **Hvis du opplever cellelekkasje, ikke la væsken komme i kontakt med huden eller øynene. Dersom kontakt har oppstått, vask området med rikelige mengder vann og oppsøk medisinsk hjelp.**

f) **Søk medisinsk hjelp umiddelbart hvis en celle eller batteripakke har blitt svelget.**

g) **Hold batteripakken ren og tørr.**

h) **Tørk batteripakkekontaktene med en ren, tørr klut hvis de blir skitne.**

i) **Batteripakken må lades før bruk. Bruk denne instruksjonen og korrekt ladeprosedyre.**

j) **Ikke ha batteripakken til ladning når den ikke er i bruk.**

k) **Etter en lang lagringsperiode kan det være nødvendig å lade og utlade batteripakken flere ganger for å oppnå maksimal ytelse.**

l) **Batteripakken gir best ytelse når den oppbevares i normal romtemperatur** (20 °C ± 5 °C).

m) **Når du kaster en batteripakke, hold batterier fra forskjellige elektrokjemiske systemer adskilt fra hverandre.**

n) **Bruk kun batterilader spesifisert av WORX. Bruk ikke andre ladere enn de som er levert for bruk med utstyret.** En type lader som er egnet for en type batteripakke kan skape brannfare hvis den brukes med en annen type batterier.

o) **Tikke bruk batteripakker som ikke er beregnet for bruk sammen med utstyret.**

p) **Hold batteripakken utenfor barns rekkevidde.**

q) **Ta vare på den originale bruksanvisningen for fremtidig bruk**

r) **Ta ut batteriene fra utstyret når det ikke er i bruk**

s) **Kvitt deg med produktet på forsvarlig måte.**

t) **Ikke bland batterier av forskjellig produksjon, kapasitet, størrelse eller type i enheten.**

u) **Ikke fjern batteripakken fra originalemballasjen med mindre du trenger å bruke den.**

v) **Vær oppmerksom på de positive (+) og negative (-) skiltene på batteriet, og sørg for at de brukes riktig.**

SYMBOLER

	For å redusere risikoen for personskade, må brukeren lese instruksjonsveiledningen
	ADVARSEL
	Bruk vernehansker
	Bruk vernesko
	Bruk hjelm
	Bruk hørselsvern
	Bruk vernebriller
	Unngå bruk I våte eller fuktige forhold
	Advarsel om fare fra overliggende elektriske strømledninger.
Li-Ion	Litium-ion-batteri. Dette produktet er merket med symbolet "samlet separat" med alle batteripakker og batteripakker. Du kan deretter resirkulere eller fjerne den for å redusere påvirkningen på miljøet. Batteripakken inneholder skadelige stoffer som kan være skadelige for miljøet og menneskers helse.
	Ikke brenn
	Hvis det ikke håndteres riktig, kan batteriet komme inn i vannsyklusen, noe som kan forårsake skade på økosystemet. Ikke kast brukte batterier som usortert kommunalt avfall.
	Avfall etter elektriske produkter må ikke legges sammen med husholdningsavfall. Vennligst resirkuler avfallet der dette finnes. Undersøk hos de lokale myndighetene eller en detaljist for resirkuleringsråd.
	Ta ut batteriene før justering, service eller vedlikehold utføres.

COMPONENT LIST

1.	**OLJETANKDEKSEL**
2.	**OLJETANK**
3.	**SVERD**
4.	**SAGKJEDE**
5.	**STANG OG KJEDEHYLSE**
6.	**FORLENGELSESSTANGEN**

*** Tilbehør som er beskrevet og illustrert I bruksanvisningen inngår ikke alltid i leveransen.**

TEKNISKE DATA

Type **WA0222 (0222- betegner maskin, representerer Pole sag tilbehør)**

	WA0222
Maks klippehøyde	3.8m
Sverdlengde	25cm
Påfyllingsmengde oljebeholder	17m/s
Antall drivledd	40
Kjedemåler	1.1mm
Tilpasset kjedetype	ES: 3/8.043-40E/ QIRUI : A0(T)-40E/ OREGON: 90PX040G

Tilpasset styrestangtype	ES: ES104SDEA041/ QIRUI : PO10-43SR(T) / OREGON: 104MLEA041
Kjededeling	130ml
Antall drivledd	0.95cm
Maskinens vekt:	1.8kg

STØYINFORMASJON

Belastning lydtrykk	L_{pA} = 79.81dB(A)
K_{pA}	3dB(A)
Belastning lydeffekt	L_{wA} = 99.81dB(A)
K_{wA}	3dB(A)
Belastning lydeffekt	

VIBRASJONSINFORMASJON

Totale vibrasjonsverdier (triax vektorsum) fastsatt i henhold til EN ISO 11680-1.

Vibrasjonsutslippsverdi	a_h =2.418m/s²
Usikkerhet	K = 1.5m/s²

Den oppgitte verdien for samlet vibrasjon kan brukes til å sammenligne verktøy og til å foreta en foreløpig vurdering av eksponering.

ADVARSEL: Vibrasjonsutslippsverdien under faktisk bruk av kraftverktøyet kan avvike fra oppgitt verdi, avhengig av måtene verktøyet brukes og følgende eksemplene og andre variasjoner i hvordan verktøyet brukes:
Hvordan verktøyet brukes og materialene som blir kuttet eller drillet.
Verktøyet er i god stand og godt vedlikeholdt.
Bruk av riktig tilbehør for verktøyet, og sørge for at det er skarpt og i god stand.
Hvor stramt grepet på håndtakene er, og om det brukes antivibrasjonstilbehør.
Og at verktøyet blir brukt til det formålet det er tilsiktet i henhold til designet og disse instruksjonene.

Dette verktøyet kan forårsake hånd-arm vibrasjonssyndrom, hvis det ikke bruken er forvaltes på en god måte.

ADVARSEL: For å være nøyaktig, bør også et overslag over eksponeringsnivå under faktiske bruksforhold også tas med i betraktning i alle deler av driftssyklusen, slik som når verktøyet er skrudd av og når det går på tomgang, men ikke faktisk gjør jobben. Dette kan redusere eksponeringsnivået betraktelig over hele arbeidsperioden.

For å hjelpe til å minimere risikoen for vibrasjonseksponering.
Bruk ALLTID skarpe meisler, driller og blad.
Vedlikehold verktøyet i henhold til disse instruksjonene og sørg for at det er godt smurt (der det er hensiktsmessig).
Hvis verktøyet skal brukes regelmessig, invester i antivibrasjonstilbehør.
Planlegg arbeidstimeplanen din slik at du sprer bruk av høyvibrasjonsverktøy utover flere dager.

TILLEGGSUTSTYR

	WA0222
Sekskantnøkkel	1
Forlengelsesstangen	1

Vi anbefaler at du kjøper alt ekstrautstyr fra butikken der du kjøpte dette verktøyet. Henviser til tilbehørspakningen for videre detaljer. Butikkpersonalet kan også gi hjelp og råd.

BRUKSVEILEDNING

MERK: Les nøye gjennom instruksjonsboka før du bruker verktøyet.

FORMÅLSMESSIG BRUK

Dette tilbehøret brukes til sagtrær, badebukser, grener, grener og andre. Det kan være korn eller saget på korn. Dette produktet er ikke egnet for saging av mineralmaterialer.

MONTERING OG BRUK

HANDLING	FIGUR
MONTERING	
Forbindelse Fjern det eksisterende vedlegget, og koble til vedlegget. Skyv tilbehøret inn i akselen på hovedenheten og fest dem med låseknapp. Plasser sagen på en fast, jevn overflate før montering. Forsikre deg om at den er riktig tilkoblet før bruk. **ADVARSEL! Ikke installer batteripakken før den er komplett montert.** **Bruk alltid beskyttelseshansker når du håndterer kjedesagen.**	Se Fig. A
Fjern koblingsstangen og kjedehylsen.	Se Fig. B

STRAMMING AV SAGKJEDET Plasser sagen på en passende overflate. Drei kjettingstrammingsknappen med klokken til den er tett for hånd. **OBS:** Strammingen økes automatisk ved å vri kjedestrammebryteren i retning med urviseren. Sperrehaken gjør at strammingen ikke blir løsere. **ADVARSEL: Kjedet er ikke strammet til ennå. Tilstramming av kjeden beskrives under "Stramming av kjede". Kjedet må nå inspiseres for å sikre at det er korrekt strammet.** **OBS:** Nye sagkjeder vil strekkes. Sjekk kjedespenning ofte når den først brukes, og stram når kjedet blir løst rundt styrestangen. **ADVARSEL:** **•Fjern batteriet fra verktøyet før justering av sagekjedespenning.** **•Skjærekantene på kjedet er skarpe. Bruk vernehansker nå du håndterer kjedet.** **•Sørg alltid for riktig stramming av kjedet. Et for løst kjede kan øke risikoen for tilbakeslag. Et for løst kjede kan hoppe ut av kjedesporet. Det kan skade brukeren og kjedet. Et løst kjede kan føre til at kjedet, sverdet og tannhjulene slites fortere.** **OBS:** Kjedet er riktig strammet når det kan løftes ut av sagsverdet og drivleddene er innenfor sporet på sagsverdet. **OBS:** Kjedet vil strekke seg under kappingen og miste egenspenning. Hvis kjeden er løs, løsner du kjettingstrammingsknappen helt, dvs. vri den mot klokken. Stram deretter til igjen.	Se Fig. C
MONTERING AV TELESKOPSTANG PÅ SAGEN Koble forlengelsesstangen til stavsagen. **OBS: Sørg for at teleskopstangen er låst i sikker posisjon før arbeidet begynner.**	Se Fig. D
FESTE OG JUSTERE SKULDSTREPEN Fest skulderremmen til kroken på stangen ved å bruke den medfølgende karabinhaken som	Se Fig. E

Påfylling av oljetanken **ADVARSEL: Fjern batteripakken før oljetanken fylles.** **1. Plasser motorsagen opp på passende overflate.** **2. Rengjør området rundt oljepåfyllingslokket med en klut og skru av lokket ved å vri det mot urviseren.** **3. Tilsett olje og kjedeolje (ikke inkludert) til tanken er full.** **4. Pass på at det ikke kommer smuss inn i oljetanken, monter på igjen oljepåfyllingslokket og stram ved å vri til for hånd med urviseren.**	Se Fig. F
Viktig: For å muliggjøre luftsirkulasjon mellom oljetanken og omgivelsene, finnes det små utlikningskanaler på oljetankdekselet. For å unngå at det lekker ut olje må man alltid passe på at sagen plasseres vannrett når den ikke brukes (oljetankdekselet peker oppover). **Bruk kun anbefalt, biologisk nedbrytbar olje (Grad: ISO VG32) for å unngå skader på kjedesagen. Bruk aldri resirkulert olje eller brukt olje. Ved bruk av ikke godkjent olje mister garantien sin gyldighet.** **Må ikke svelges. Ved svelging, kontakt lege umiddelbart.** **Oppbevares utilgjengelig for barn. Oppbevares beskyttet mot varme eller åpen flamme.**	
ANVENDELSE	
ARBEID MED KJEDESAGEN	Se Fig. G

KJEDESMØRING

Viktig: Kjedesagen leveres ikke fylt med sagkjedeolje. Det er viktig at den fylles med olje før bruk. Bruk av kjedesagen uten sagkjedeolje eller med et oljenivå under minimum- merket medfører skader på kjedesagen.

OBS: Levetiden og skjæreytelsen til kjedet er avhengig av optimal smøring. Derfor smøres sagkjedet automatisk med sagkjedeolje under drift.

5. ARBEID MED KJEDESAGEN

Viktig: Kontroller drivstofftanken for drivstoff før du starter og regelmessig under drift. Fyll på olje når oljenivået har nådd underkanten av vinduet. Påfyllingsmengden er tilstrekkelig for ca. 35 minutters bruk, avhengig av pausene og

arbeidets intensitet.
Kjedespenningen må kontrolleres med 10-minutters mellomrom under sagingen.

(1) Sett batteripakken inn i maskinen.
(2) Sørg for at delen av kubben som skal kuttes ikke ligger på bakken. Dette vil hindre at kjedet (1) berører bakken når det kutter gjennom kubben. Berøring av bakken mens kjedet beveger seg er farlig, og vil skjemme kjedet.
(3) Bruk begge hender til å gripe sagen. Bruk et fast grep. Tommel og fingre må gripe rundt saghåndtakene. (Se Fig. G)
(4) Sørg for at du har godt fotfeste. Hold føttene en skulderbredde fra hverandre. Fordel vekten din jevnt på begge føttene.
(5) Når du er klar til å gjøre et kutt, trykker du på låseknappen og triggerbryteren helt. Dette vil starte sagen. Når du slipper den, vil sagen slå seg av. Sørg for at sagen kjører i full hastighet før et kutt startes.
(6) Når et kutt startes plasseres det bevegende kjedet sakte mot treet. Hold sagen godt på plass for å unngå mulige hopp eller sidelengs bevegelse av sagen.
(7) Før sagen med lett trykk og ikke bruk overdreven kraft på sagen. Motoren vil overbelastes og kan brenne opp. Den vil gjøre jobben bedre og tryggere ved hastigheten den var tiltenkt for.
(8) Fjern sagen fra et kutt med sagen kjørende i full hastighet. Slipp låseknappen og trykk på avtrekkeren for å stoppe sagen. Sørg for at kjedet har stoppet før sagen settes ned.
(9) Øv deg på forkastede kubber i et sikkert arbeidsområde til du håndterer det, og kan sage med enkelhet, med en jevn bevegelse og en stødig kuttehastighet.

Sikkerhetsinnretninger for tilbakeslag på denne sagen
Denne sagen har et lav-tilbakeslagskjede og en styrestang med redusert tilbakeslag. Begge innretningene reduserer sjansen for tilbakeslag. Imidlertid kan tilbakeslag fremdeles skje med denne sagen.
Følgende steg vil redusere risikoen for tilbakeslag.

- **Bruk begge hender til å gripe sagen når sagen kjører. Bruk fast grep. Tommel og fingre må gripe rundt saghåndtakene.**
- **Ha alle sikkerhetsinnretninger på plass på sagen. Sørg for at de fungerer korrekt.**
- **Ikke forstrekk deg eller kutt over skulderhøyde.**
- **Ha godt fotfeste og balanse til alle tider.**
- **Stå litt til venstre for sagen. Dette hindrer kroppen din fra å være i direkte linje med kjedet.**
- **Ikke la styrestangens nese berøre noe når kjedet er i bevegelse.**
- **Forsøk aldri å kutte gjennom to kubber samtidig. Kutt kun en kubbe av gangen.**
- **Ikke begrav styrestangens nese eller prøv på styrtekutt (bore inn i tre med styrestangens nese).**
- **Vær oppmerksom på forflytning av tre eller andre krefter som kan klemme kjedet.**
- **Bruk ekstrem forsiktighet når du går inn i et tidligere kutt.**
- **Bruk kun lav-tilbakeslagskjedet og -styrestangen som ble levert med denne motorsagen.**
- **Bruk aldri et sløvt eller løst kjede. Hold kjedet skarpt med korrekt spenning.**

Arbeid med stangsag
Saging med skulderstropp (Se Fig. G)
Teleskopstangen er utstyrt med en skulderstropp som gir ekstra støtte når man løfter stangsagen opp i luften. Fest skulderstroppen til teleskopstangen og heng den på skulderen. Skulderstroppen kan også dempe fallet hvis stangsagen slippes ned etter at sagingen er over.

Saging med teleskopstang
1. Sett batteripakken inn i maskinen.
2. Før du sager en høy gren skal du tenke på alle detaljene om det samme i den tidligere seksjonen "Trimme grener", men vær spesielt oppmerksom på den aktuelle grenens sannsynlige fallbane.

   ⚠ ADVARSEL: Ikke stå direkte under en gren som sages. Hold tilskuere langt unna. Ikke stå på en stige eller annen slags ustabilt underlag når verktøyet brukes. Ikke bruk verktøyet nær kabel, elektriske strøm- eller telefonledninger. Hold 3m avstand til alle strømledninger. (Se Fig. H1-H4)
3. Bruk begge hender til å gripe sagen. Bruk bare tiltenkte gripesteder når stangsagen brukes (Se Fig. H5). Bruk et fast grep. Tomler og fingre må gripe rundt håndtaket og stangen på stangsagen.
4. Sørg for at du har godt fotfeste. Hold føttene en skulderbredde fra hverandre. Fordel vekten din jevnt på begge føttene.
5. Når du er klar til å lage et kutt, trykker du på låseknappen og triggerbryteren helt ned. T Dette vil starte sagen. Når du slipper taket, vil polarsagen slå seg av. Sørg for at sagen kjører i full hastighet før et kutt startes.
6. Når et kutt startes plasseres det bevegende kjedet sakte mot treet. Hold sagen godt på plass for å unngå mulige hopp eller sidelengs bevegelse av sagen.
7. Før sagen med lett trykk og ikke bruk overdreven kraft på sagen. Motoren vil overbelastes og kan brenne opp. Den vil gjøre jobben bedre og tryggere ved hastigheten den var tiltenkt for.
8. Fjern sagen fra et kutt med sagen kjørende i full hastighet. Stopp sagen ved å slippe på-/av-bryteren. Sørg for at kjedet har stoppet før sagen settes ned.

TRIMME ET TRE (PRUNING)
ADVARSEL: Unngå tilbakeslag. Tilbakeslag kan resultere i alvorlig skade eller død.
Se Tilbakeslag, å unngå faren for tilbakeslag.

ADVARSEL: Ikke bruk stangsag når
• du er oppe i et tre
• du er på en stige eller et annet ustabilt underlag
• du er i en ubehagelig stilling
severe injury.
Du kan miste kontrollen med stangsagen og forårsake alvorlig skade.
ADVARSEL: Ikke strekk armene over skuldrene når du bruker stangsag.

VARSKO: Søk profesjonell hjelp hvis du møter forhold du ikke takler.
Å trimme/beskjære et tre er prosessen med å kutte grener fra et levende tre. Sørg for at du har godt fotfeste. Hold føttene en skulderbredde fra hverandre. Fordel vekten din jevnt på begge føttene.
Følg instruksen nedenfor for å trimme et tre.

1. Kutt først seks centimeter fra bagasjerommet på undersiden av lemmet. Bruk oversiden av styrestangen/sverdet for å gjøre dette kuttet. Kutt 1/3 gjennom grendiameteren (Se Fig. H6).
2. Fjern lemmene to til fire inches. Gjør det andre kuttet fra oversiden av grenen. Fortsett å sage inntil grenen er kuttet av.
3. Gjør det tredje kuttet så nær inntil trestammen som mulig på undersiden av grenstubben. Bruk oversiden av sverdet for å gjøre dette kuttet. Kutt 1/3 gjennom grenstubbens diameter.
4. Gjør det fjerde kuttet rett over det tredje. Skjær ned til du møter tredje kutt. Dette vil fjerne grenstubben.

VEDLIKEHOLD AV SAG OG TILBAKESLAGSSIKKERHET
Følg vedlikeholdsinstruksjonene i denne manualen. Korrekt rengjøring av sag samt kjede- og styrestangsvedlikehold kan redusere sjansene for tilbakeslag. Inspiser og vedlikehold sagen etter hver bruk. Dette vil øke levetiden for sagen din.
MERK: Selv med korrekt kvessing kan risikoen for tilbakeslag øke ved hver kvessing.

VEDLIKEHOLD OG OPPBEVARING AV POLSAG

1. Fjern batteripakken fra sagen.
- Når den ikke er i bruk
- Før flytting fra et sted til et annet
- Før vedlikehold
- Før bytte av tilbehør eller ekstrautstyr, som sagkjede og styrestang.

2. Kontroller motorsagen før og etter hver bruk. Kontroller sagen nøye hvis vern eller andre deler har blitt skadet. Kontroller for skade som kan påvirke operatørs sikkerhet eller drift av sagen. Kontroller for innretting eller binding av bevegelige deler. Kontroller for ødelagte eller skadde deler. Ikke bruk motorsagen hvis skade påvirker sikkerhet eller drift. Få skade reparert ved autorisert servicesenter. For å finne et autorisert servicesenter, gå til www.worx.com.
3. Vedlikehold polsagen forsiktig.
- Utsett aldri sagen for regn.
- Hold kjedet skarpt, rent og smurt for bedre og tryggere ytelse.
- Følg stegene i denne manualen for å kvesse kjedet.
- Hold håndtak tørre, rene og frie for olje og smørefett.
- Hold alle skruer og mutrer stramme.

4. Ved vedlikehold må det bare brukes originale reservedeler.
5. Når motorsagen ikke er i bruk, må den alltid lagres
- på et høyt eller låst sted, utenfor barns rekkevidde
- på et tørt sted
- Med striper og kjedeomslag

Stangvedlikehold
For å maksimere stang levetid, anbefales følgende stangvedlikehold.
Stangskinnene som fører kjedet bør rengjøres før lagring av verktøyet, eller hvis stang eller kjede er skittent. Skinnene bør rengjøres hver gang kjedet fjernes.

MILJØVERNTILTAK

Avfall etter elektriske produkter må ikke legges sammen med husholdningsavfall. Vennligst resirkuler avfallet der dette finnes. Undersøk hos de lokale myndighetene eller en detaljist for resirkuleringsråd.

FEILSØKING

Følgende tabell viser problemstillinger og handlinger du kan utføre hvis maskinen ikke fungerer normalt. Hvis dette ikke identifiserer og retter opp problemet, kontakt din forhandlerservice

ADVARSEL: Slå av maskinen og fjern batteriet før feilsøking.

Symptomer	Mulig årsak	Utbedring
Barsagen kan ikke betjenes	Batteri tomt. Defekt sikring.	Lad batteripakken. Skift ut sikringen.
Rod så intermitterende drift	Overoppheting Det brukes for mye press under sagingen. Ekstern løskontakt. Intern løskontakt. På-/av-bryter defekt.	Sett sagen på et kjølig, ventilert sted for å kjøles Bruk relativt mindre press under sagingen. Gå til et – serviceverksted 1-866-354-WORX (9679).
Tørt sagkjede.	Ingen olje i oljetanken. Utluftingen i oljetankdekselet er tettet. Tettet oljeutløpskanal.	Fyll på olje. Rengjør oljetankdekselet. Gjør oljeutløpskanalen fri.
Varmt kjede/ føringsskinne.	Ingen olje i oljetanken. Utluftingen i oljetankdekselet er tettet. Tettet oljeutløpskanal. For høy kjedespenning. Butt kjede.	Fyll på olje. Rengjør oljetankdekselet. Gjør oljeutløpskanalen fri. Innstill kjedespenningen. Slip eller skift ut kjedet.
Ekstrem sagriving, vibrasjon, sag er ikke korrekt	For løs kjedespenning. Butt kjede. Slitt kjede. Sagtennene peker i gal retning.	Innstill kjedespenningen. Slip eller skift ut kjedet. Utskifting av kjedet. Monter sagkjedet på nytt med tennene i korrekt retning.

SAMSVARSERKLÆRING

Vi,
POSITEC Germany GmbH
Grüner Weg 10, 50825 Cologne, Germany

Erklærer at produktet,
Beskrivelse **Batteridrevet stavsag**
Type **WA0222(0222- betegner maskin, representerer Pole sag tilbehør)**
Funksjon **Klipper høye grener**

Samsvarer med følgende direktiver:
2006/42/EC
2014/30/EU
2011/65/EU&(EU)2015/863
2000/14/EC endret av 2005/88/EC

Den notifiserte gruppen involvert
Navn: **TÜV SÜD Product Service GmbH Zertifizierstellen**
Adresse: Ridlerstraße 65, 80339 MÜNCHEN, Germany
Sertifiseringsnr: M6A 063133 0460 Rev. 00

2000/14/EC endret av 2005/88/EC:
- Tilpassningsbedømmelse Utført ifølge **Vedlegg V**
- Målt Lydkraftnivå **103dB(A)**
- Erklært Garantert Lydkraftnivå *105 dB(A)*

Standardene samsvarer med
EN 60745-1
EN ISO 11680-1
EN ISO 3744
EN 55014-1
EN 55014-2

Personen som er autorisert til å utarbeide den tekniske filen,
Navn Marcel Filz
Adresse Positec Germany GmbH
Grüner Weg 10, 50825 Cologne, Germany

2020/01/22
Allen Ding
Visesjefsingeniør, Testing og Sertifisering
Positec Technology (China) Co., Ltd
18, Dongwang Road, Suzhou Industrial Park, Jiangsu 215123, P. R. China

GENERELLA SÄKERHETSVARNINGAR FÖR ELVERKTYG

VARNING! Läs alla instruktioner. Följs inte alla nedanstående instruktioner kan det leda till elektriska stötar, brand och/eller allvarliga skador.

Spara alla varningar och instruktioner för framtida bruk.
Termane "strömförande verktyg" i alla varningsmeddelande nedan avser ditt (sladdverktyg) strömförande verktyg eller batteridrivna (sladdlösa) strömförande verktyg.

1) ARBETSOMRÍDET

a) **Híll arbetsomrídet rent och väl upplyst. Skräpiga och mörka omríden är skaderisker.**

b) **Använd inte strömförande verktyg i explosiva miljöer, som nära brandfarliga vätskor, gaser eller damm.** Strömförande verktyg skapar gnistor som kan antända damm eller íngor.

c) **Híll barn och ískídare borta när du använder ett strömförande verktyg.** *Distraktioner kan göra att du förlorar kontrollen.*

2) ELSÄKERHET

a) **Stickkontakterna till verktyget míste matcha eluttaget. Modifiera inte stickkontakten pí nígot sätt. Använd inte adapterkontakter i samband med jordade strömförande verktyg.** Omodifierade stickkontakter och matchande eluttag minskar risken för elstötar.

b) **Undvik kroppskontakt med jordade ytor som rör, element, spisar och kylskíp.** Det finns en större risk för elstötar om din kropp är jordad.

c) **Exponera inte strömförande verktyg för regn eller fuktiga förhíllanden.** Kommer det in vatten i ett strömförande verktyg ökar det risken för elstötar.

d) **Missbruka inte sladden. Använd aldrig sladden för att bära, dra eller dra ut stickkontakten för det strömförande verktyget. Híll sladden borta frín hetta, olja, skarpa kanter eller rörliga delar.** Skadade eller tilltrasslade sladdar ökar risken för elstötar.

e) **När du använder ett strömförande verktyg utomhus använder du en förlängningssladd som lämpar sig för utomhus bruk.** Använder du en sladd för utomhus bruk reducerar du risken för elstötar.

f) **Om det inte går att undvika att driva ett elverktyg I en fuktig lokal, använd då en restströmsskyddad (RCD) strömtillförselanordning.** Användning av en RCD minskar risken för elektriska stötar.

3) PERSONLIG SÄKERHET

a) **Var uppmärksam, híll ögonen pí vad du gör och använd sunt förnuft när du använder ett strömförande verktyg. Använd inte ett strömförande verktyg när du är trött eller píverkad av droger, alkohol eller läkemedel.** En kort stund av ouppmärksamhet med strömförande verktyg kan resultera i allvarliga personskador.

b) **Använd säker utrustning. Använd alltid skyddsglasögon.** Säkerhetsutrustning som munskydd, halkfria skor, skyddshjälm eller hörselskydd som används när det behövs kommer att reducera personskador.

c) **Förhindra ofrivillig start. Se till att kontakten är i off-läge innan du ansluter till strömkälla och/eller batterienhet, tar upp eller bär med dig verktyget.** Bär du strömförande verktyg med fingret pí kontakten eller sätter i stickkkontakten i elluttaget när kontakten är i PÍ-läge utgör det en skaderisk.

d) **Ta bort alla skiftnycklar eller skruvnycklar innan du sätter pí det strömförande verktyget.** En skift - eller skruvnyckel som lämnas kvar pí en roterande del pí ett strömförande verktyg kan orsaka personskador.

e) **Sträck dig inte för íngt. Bibehíll alltid fotfästet och balansen.** Detta gör att du kan kontrollera verktyget bättre i oväntade situationer.

f) **Klä dig rätt. Använd inte löst sittande kläder eller smycken.** Híll ditt hír, dina kläder och handskar borta frín rörliga delar. Lösa kläder, smycket eller íngt hír kan snärjas in i rörliga delar.

g) **Om det pí enheterna finns anslutning för dammutsug och dammuppsamling ser du till att de är anslutna och används korrekt.** Använder du dessa anordningar reducerar det dammrelaterade faror.

4) ANVÄNDNING OCH UNDERHÍLL AV STRÖMFÖRANDE VERKTYG

a) **Forcera inte det strömförande verktyget. Använd korrekt verktyg för arbetet.** Det korrekta verktyget kommer att göra jobbet bättre och säkrare med den hastighet den tillverkats för.

b) **Använd inte verktyget om kontakten inte sätter pí eller stänger av det.** Alla strömförande verktyg som inte kan kontrolleras med kontakten är farliga och míste repareras.

c) **Koppla från stickkontakten från strömkällan och/eller batterienheten från elverktyget innan du utför några justeringar, ändrar I tillbehören eller magasinerar elverktygen.** Sídana förebyggande säkerhetsítgärder reducerar risken för att du startar verktyget oavsiktligt.

d) **Förvara verktyget som inte används utom räckhíll för barn och íít inte nígon person använda verktyget som inte känner till verktyget eller dessa anvisningar.** Strömförande verktyg är farliga i händerna pí outbildade användare.

e) **Utför underhíll pí verktygen. Kontrollera inriktningen eller fästet för rörliga delar, defekta delar och alla andra saker som kan píverka användningen av elverktyget. Om**

den skadats mÍste elverktyget repareras före användning. MÍnga olyckor orsakas av felaktigt underhÍllna elverktyg.

f) **HÍll sÍgverktyget skarpa och rena.** Korrekt underhÍllna skärverktyg med skarpa egg kommer inte att köra fast lika ofta och är enklare att kontrollera.

g) **Använd elverktyget, tillbehören och verktygsbitsen etc. i enlighet med dessa anvisningar och pÍ det sätt som avsetts för varje typ av elverktyg. HaocksÍ i Ítanke arbetsförhÍllandena och arbetet som skall utföras.** Använder du elverktyg för Ítgärder som skiljer sig det avsedda arbetet kan det resultera i riskfyllda situationer.

5) **ANVÄNDNING OCH SKÖTSEL AV SLADDLÖSA VERKTYG**

a) **Ladda bara med den laddare som tillverkaren anger.** En laddare som passar en typ av batteripaket kan medföra en risk för brand när den används till ett annat batteripaket.

b) **Använd elverktyg bara tillsammans med det särskilt konstruerade batteripaketet.** Användning av andra batteripaket kan medföra en risk för personskador och brand.

c) **När batteripaketet inte används ska det hållas borta från metallföremål som gem, mynt, nycklar, skruvar och andra små metallföremål som kan skapa kontakt mellan batteripaketets poler och kortsluta det.** En kortslutning kan orsaka brännskador och brand.

d) **Under olyckliga omständigheter kan vätska kommat ur batteriet. Undvik kontakt. Om den kommer i kontakt med huden, skölj med vatten. Om den kommer i kontakt med ögonen, skölj rikligt med vatten och sök läkarhjälp.** Vätska som kommer ut ur batteriet kan orsaka irritation eller brännskador.

6) **UNDERHÍLL**

a) **Låt ditt elverktyg underhållas av en kvalificerad reparatör som bara använder äkta reservdelar.** Det kommer att garantera att elverktygets säkerhet bibehÍlls.

ROD SÅG SÄKERHETSVARNING

1. Håll polsågen på tillräckligt avstånd från kraftledningen.
2. Var uppmärksam på faran i driftsläget såväl som risken för att fallande grenar eller bulor träffar marken, och operatören kan drabbas av fallande grenar eller stöta grenar efter att ha träffat marken. Radera grenarna i varje avsnitt.

SÄKERHETSFÖRESKRIFTER FÖR BATTERIET

a) **Ta inte isär batteriet, öppna inte heller batteriet eller sära på battericeller.**

b) **Kortslut inte batteriet. Förvara inte batteriet på ett slarvigt sätt i en låda där det kan kortslutas eller skadas av ledande material.** När batteriet inte används, håll det borta från metallobjekt, såsom pappersgem, pengar, nycklar, naglar, skruvar eller andra små metallobjekt som kan leda ström från en terminal till en annan. Om batteriterminalerna kortsluter varandra kan de förorsaka brandrisk.

c) **Exponera inte batteriet för eld eller värme. Undvik förvaring i direkt solljus.**

d) **Utsätt inte batteriet för mekanisk chock.**

e) **Om batteriet läcker, låt inte vätskan komma i kontakt med hud eller ögon. Om så ändå skulle hända, skölj med mycket vatten och sök läkarhjälp.**

f) **Sök omedelbar läkarhjälp om någon har svalt en battericell eller batteriet.**

g) **Håll batteriet rent och torrt.**

h) **Torka av batteriet om det blir smutsigt med en torr, ren trasa.**

i) **Batteriet måste laddas före användning. Använd den här bruksanvisningen för att ladda batteriet korrekt.**

j) **Låt inte batteriet stå på laddning när det inte används.**

k) **Efter lång tids användning kan det bli nödvändigt att ladda och ladda ur batterieet många gånger för att nå maximal prestanda.**

l) **Batterier fungerar bäst när de används vid normal rumstemperatur (20 °C ± 5 °C).**

m) **När du kasserar batteriet, se till att hålla batterier med olika elektrokemiska system ifrån varandra.**

n) **Ladda endast med laddare av varumärket WORX. Använd ingen annan laddare än den som specifikt ska användas med det här batteriet.** *En laddare som passar för en viss typ av batteri kan förorsaka brandrisk vid användning tillsammans med ett annat batteri.*

o) **Använd inte ett batteri som inte är avsett för användning med det här verktyget.**

p) **Håll batteriet borta från barn.**

q) **Behåll den ursprungliga bruksanvisningen för framtida användning.**

r) **Plocka ur batteriet från verktyget då det inte används.**

s) **Kassera batteriet på rätt sätt.**

t) **Blanda inte celler från olika tillverkning, kapacitet, storlek eller typ inom en enhet.**

u) **Avlägsna inte batteriet från originalförpackningen tills det är nödvändigt för användningen.**

v) **Observera plus (+) och minus (-) märkningen på batteriet och säkerställa korrekt användning.**

SYMBOLER

	För att minska risken för skador måste användaren läsa bruksanvisningen.
	VARNING
	Använd skyddshandskar
	Använd skyddsskor
	Använd huvudskydd
	Använd hörselskydd
	Använd skyddsglasögon
	Skydda mot regn.
	Riskvarning för luftburna elledningar.
Li-Ion	Li-Ion-batteri Denna product har märkts med en symbol för sopsortering för alla batterisatser. De kommer då att återvinnas och plockas isär för att minska påverkan på miljön. Batterisatser kan vara skadliga för miljön och för människors hälsa då de innehåller farliga substanser.
	Får ej brännas
	Batterierna kan komma in i vattnets kretslopp om de inte kasseras korrekt och detta kan vara skadligt för EKO-systemet. Kasta inte batterier i de vanliga osorterade hushållssoporna.
	Uttjänta elektriska produkter får inte kasseras som hushållsavfall. Återanvänd där det finns anläggningar för det. Kontakta dina lokala myndigheter eller terförsäljare för ervinningsrd.
	Ta ur batteriet innan du gör justeringar eller utför service eller underhåll.

COMPONENT LIST

1.	**OLJETANKLOCK**
2.	**OLJETANK**
3.	**SVÄRD**
4.	**SÅGKEDJA**
5.	**STÅNG OCH KEDJEHÖLJE**
6.	**FÖRLÄNGNINGSSTÅNG**

*** Alla tillbehör beskrivna eller avbildade nedan medföljer inte standardprodukten.**

TEKNISK INFORMATION

Typ **WA0222 (0222-maskinbeteckning, avser Tillbehör för polsåg)**

	WA0222
Max klipphöjd	3.8m
Svärdlängd	25cm
Kedjehastighet	17m/s
Antal drivlänkar	40
Kedjemått	1.1mm
Adaptiv kedjetyp	ES: 3/8.043-40E/ QIRUI : A0(T)-40E/ OREGON: 90PX040G
Adaptiv stång typ	ES: ES104SDEA041/ QIRUI : PO10-43SR(T) / OREGON: 104MLEA041

Oljebehållarens volym	130ml
Kedjedelning	0.95cm
Maskinens vikt	1.8kg

BULLERINFORMATION

Ett uppmätt ljudtryck	L_{pA} = 79.81dB(A)
K_{pA}	3dB(A)
En uppmätt ljudstyrka	L_{wA} = 99.81dB(A)
K_{wA}	3dB(A)
Använd hörselskydd.	

VIBRATIONSINFORMATION

Vibration totalvärde (triaxvektor-summa) fastställd i enlighet med EN ISO 11680-1.

Typisk uppmätt vibrering:	a_h =2.418m/s²
Osäkerhet	K = 1.5m/s²

Det angivna totala vibrationsvärdet kan användas för att jämföra olika verktyg med varandra samt vid en preliminär exponeringsutvärdering.

VARNING: Vibrationsvärde vid verklig användning av maskinverktyget kan skilja sig åt från det deklarerade värdet beroende på hur verktyget används och beroende på följande exempel och andra variationer om hur verktyget används:
Hur verktyget används och materialet som skärs eller borras.
Verktyget är i bra skick och bra underhållet.
Användning av korrekt tillbehör för verktyget och säkerställ att de är skarpa och i bra skick.
Åtdragningsgraden av greppet på handtaget och om några antivibrationstillbehör används.
Och att verktyget används såsom avsett enligt dess konstruktion och dessa instruktioner.

Detta verktyg kan orsaka hand-arm vibrationssyndrom om det används på felaktigt sätt.

VARNING: För att vara korrekt bör en beräkning av exponeringsnivån under verkliga förhållanden vid användning också tas med för alla delar av hanteringscykeln såsom tiden när verktyget är avstängt och när det körs på tomgång utan att utföra något arbete. Detta kan betydligt minska exponeringsnivån över den totala arbetsperioden.
Hjälp för att minimera risken för vibrationsexponering.
Använd ALLTID skarpa mejslar, borrar och blad.
Underhåll verktyget i enlighet med dessa instruktioner och håll det välsmort (där så behövs)
Om verktyget ska användas regelbundet, investera i antivibrationstillbehör.
Planera ditt arbetsschema för att sprida ut användning av kraftigt vibrerande verktyg över flera dagar.

TILLBEHÖR

	WA0222
Hexnyckel	1
Förlängningsstång	1

Vi rekommenderar att du köper dina tillbehör från samma återförsäljare som du köpte produkten från. Läs på tillbehörens förpackning för mera information. Din återförsäljare kan också hjälpa dig och ge dig råd.

BRUKSANVISNING

OBS: Innan du använder verktyget, läs noga igenom bruksanvisningen.

ÄNDAMÅLSENLIG ANVÄNDNING

Denna infästning används för sågträd, stammar, grenar, grenar och andra. Det kan vara spannmål eller sågas på spannmål. Denna produkt är inte lämplig för sågning av mineralmaterial.

MONTERING OCH DRIFT

ÅTGÄRD	FIGUR
MONTERING	
Förbindelse Ta bort den befintliga bilagan och anslut bilagan. Skjut tillbehören i huvudenhetens axel och fäst dem med låsningsknapp. Placera sågen på en fast, jämn yta innan montering. Se till att den är korrekt ansluten före användning. **VARNING! Sätt inte i batteripaketet innan det har monterats helt.** **När sågkedjan hanteras ska alltid skyddshandskar användas.**	Se Fig. A
Ta bort kopplingsstången och kedjehylsan.	Se Fig. B

SPÄNNING AV SÅGKEDJA Placera sågen på en lämplig yta. Vrid kedjespänsknappen medurs tills den är tät för hand. **OBS:** Spänningen ökas automatiskt medan Kedjespännarskruven vrids medurs. Spärrhakmekanismen förhindrar att kedjespänningen lossar. **VARNING: Kedjan är ännu inte spänd. Spänning av kedjan beskrivs under "Kedjespänning". Kedjan behöver nu inspekteras för att se till att den är ordentligt spänd.** **OBS:** Nya sågkedjor kommer att sträckas. Kontrollera kedjespänningen ofta första gången den används och dra åt när kedjan blir lös runt svärdet. **VARNING:** **• Ta ut batteriet ur verktyget innan du justerar sågkedjans spänning.** **•Skären på kedjan är vassa. Använd skyddshandskar när kedjan hanteras.** **•Se till att alltid ha korrekt kedjespänning. En lös kedja kan öka risken för rekyler. En lös kedja kan hoppa av styrskenans spår. Detta kan skada operatören och kedjan. En lös kedja gör att kedjan, kedjeskenan och tänderna slits mycket fortare.** **OBS:** Kedjan har rätt spänning när den kan lyftas från Styrstaven och när drivlänken är innanför Styrstavens skena. **OBS:** Kedjan kommer att sträckas vid sågning och förlora korrekt spänning. Om kedjan är lös, lossar du kedjespänningsknappen helt, dvs vrid den moturs. Dra sedan åt igen.	Se Fig. C
MONTERING AV FÖRLÄNGNINGSSTÅNGEN I MASKINEN Anslut förlängningsstången till stången. **OBS: kontrollera att förlängningsstången är fastlåst innan sågen används.**	Se Fig. D
MONTERING OCH JUSTERING SKULDERBANDET Fäst axelremmen på kroken på stången med den medföljande karbinhaken	Se Fig. E

Påfyllning av oljetank **VARNING: Ta bort batteripaketet innan oljetanken fylls upp.** **1. Placera motorsågen upp på vilken lämplig yta som helst.** **2. Rengör partiet kring oljetanklocket med en trasa och skruva sedan bort locket.** **3. Tillsätt olja och kedjeolja (ingår inte) tills tanken är full.** **4. Se till att smuts inte tränger in i oljetanken, montera oljepåfyllningslocket och dra åt genom att med handkraft vrida medurs.**	
Viktigt: För luftutbyte mellan oljetanken och omgivningen har små kompensationskanaler tagits upp på oljetankslocket. För att undvika att olja rinner ut, bör man se till att sågen efter användning läggs i vågrätt läge (oljetankslocket ska vara riktat uppåt). **Använd uteslutande rekommenderad, biologiskt nedbrytbar smörjolja för att undvika skada på kedjesågen (Grade: ISO VG32). Denna kan hittas på den plats där du köpt den här sågen eller i din lokala järnaffär. Använd aldrig återvunnen olja eller spillolja. Om icke godkänd olja används, lämnas ingen garanti.** **Får inte säljas. Kontakta läkare omedelbart om du råkar svälja produkten. Förvaras oåtkomligt för barn. Får inte förvaras i närheten av hetta eller öppna lågor.**	Se Fig. F
DRIFT INSTRUKTIONER	
SKÄRANDE	Se Fig. G

KEDJESMÖRJNING

Viktigt: Kedjesågen levereras utan sågkedjeolja. Kom ihåg att fylla på olja innan sågen tas i bruk. Används kedjesågen utan sågkedjeolja eller med en oljenivå som ligger under min-markeringen finns risk för att kedjesågen skadas.

Obs: Kedjans livslängd och snitteffekt är beroende av att den smörjs optimalt. Därför smörjs sågkedjan under drift automatiskt med sågkedjeolja.

5. SKÄRANDE

Viktigt: Kontrollera bränsletanken för bränsle före start och regelbundet under drift. Fyll

på olja när oljenivån sjunkit till synglasets undre kant. Full tank räcker för ca. 35 minuter sågning, men är givetvis beroende av pauser och arbetets intensitet. Kontrollera kedjespänningen under arbetet i intervaller om 10 minuter.

(1) Montera batteriet i maskinen.
(2) Se till att den del som ska sågas av inte ligger på marken. Detta förhindrar kedjan (1) att vidröra marken när den skär genom arbetsstycket. Det är farligt att vidröra marken medan kedjan är i rörelse, och det kommer dessutom att göra kedjan slö.
(3) Använd båda händerna för att ta tag i sågen. Använd ett fast grepp. Se till att fingrarna håller ett fast grepp runt sågens handtag (Se Fig. G)
(4) Se till att du står stadigt. Håll fötterna axelbrett. Fördela din vikt jämnt på båda fötterna.
(5) När du är redo att klippa ned trycker du på låsknappen och avtryckaren helt. Då slås sågen på. När du släpper den kommer sågen att stängas av. Se till att sågen är igång för fullt innan du börjar med sågningen.
(6) När du startar ett snitt, placera sakta den rörliga kedjan mot träet. Träet ska vara så nära sågkroppen som möjligt. Håll sågen stadigt på plats för att undvika eventuellt studsande eller slirande (sidledes rörelse) av sågen.
(7) Styr sågen med hjälp av ett lätt tryck och applicera inteonödig kraft på sågen, låt sågen göra sitt arbete. Motorn kan då överbelastas och brännas ut. Sågen gör arbetet bättre och säkrare vid den hastighet för vilken den konstruerades.
(8) Borttagning av sågen från ett snitt när sågen är igång med full fart. Släpp låsknappen och tryck på avtryckaren för att stoppa sågen. Se till att kedjan har stannat innan du sätter ned sågen.
(9) Fortsätt att öva på skrotstockar på en säker del av arbetsplatsen tills du är bekväm, med hjälp av en flytande rörelse och en stabil skärhastighet.

Kast-säkerhetsanordningar på denna såg

Denna såg har en lå- kast-kedja och svärd för minskat kast. Båda dessa minskar risken för kast. Däremot kan kast ändå uppstå med denna såg.
Följande steg kommer att minska risken för kast.

- Använd båda händerna för att greppa sågen när sågen är igång. Använd ett fast grepp. Se till att fingrarna håller ett fast grepp runt sågens handtag.
- Behåll alla säkerhetsanordningar på plats på sågen. Se till att de fungerar korrekt.
- Luta dig inte för långt eller såga ovanför axelhöjd.
- Bibehåll alltid ordentligt fotfäste och balans.
- Stå lite till vänster om sågen. Detta hindrar kroppen från att vara i direkt linje med kedjan.
- Låt inte svärdsnosen röra någonting när kedjan är i rörelse.
- Försök aldrig att skära genom två arbetsstycken på samma gång. Kapa bara ett arbetsstycke i taget.
- Borra inte in svärdsnosen eller prova instick (borrning i trä med hjälp av svärdsnosen).
- Se upp för växling av trä eller andra krafter som kan nypa tag i kedjan.
- Var ytterst försiktig när du är återgår till ett tidigare snitt.
- Använd endast lågkast-kedjan och svärdet som medföljde denna motorsåg.
- Använd aldrig en slö eller lös kedja. Håll kedjan spänd med rätt spänning.

Användning av stångsågen

Arbete med axelrem (Se Fig. G)

Förlängningsskaftet är utrustat med en axelrem som ger extra stöd vid arbete med Motorsåg i luften. Haka fast axelremmen på förlängningsskaftet och vira det runt din axel. Axelremmen kan även dämpa stötar om Motorsåg tappas efter att ett kaparbete är genomfört.

Sågning med förlängningsstången

1. Montera batteriet i maskinen.
2. Innan du skär höga grenar, ta hänsyn till alla punkter som redovisas i föregående avsnitt, ”Kvistning” men ta särskilt hänsyn till den sannolika fallvägen för den fallande grenen.

   VARNING: Stå inte direkt under en gren som sågas. Håll obehöriga på avstånd. Stå inte på en stege eller annan typ av instabilt stöd medan verktyget används. Använd inte verktyget i närheten av kablar, elektrisk ström eller telefontrådar. Håll ett avstånd på 3 meter från alla elledningar. (Se Fig. H1-H4)
3. Använd båda händerna för att ta tag i sågen. Använd endast de markerade greppområdena när stångsågen används (Se Fig. H5). Använd ett fast grepp. Se till att fingrarna håller ett fast grepp runt sågens handtag.
4. Se till att du står stadigt. Håll fötterna axelbrett. Fördela din vikt jämnt på båda fötterna.
5. När du är redo att klippa ned, tryck på låsknappen och utlösarbrytaren hela vägen ner. Då slås sågen på. När du släpper kommer polarsagen att stängas av.Se till att sågen är igång för fullt innan du börjar med sågningen.
6. När du startar ett snitt, placera sakta den rörliga kedjan mot träet. Håll sågen stadigt på plats för att undvika eventuellt studsande eller slirande (sidledes rörelse) av sågen.
7. Styr sågen med hjälp av ett lätt tryck och applicera inteonödig kraft på sågen. Motorn kan då överbelastas och brännas ut. Sågen gör arbetet bättre och säkrare vid den hastighet för vilken den konstruerades.
8. Borttagning av sågen från ett snitt när sågen är igång med full fart. Stoppa sågen genom att släppa På/av-knappen. Se till att kedjan har stannat innan du sätter ned sågen.

BESKÄRA TRÄD (KVISTRENSNING)
VARNING: Undvik rekyl eftersom det kan leda till svår skada eller dödsfall.
Se avsnittet rekyl för att undvika risk för rekyl.
VARNING: använd inte stångsågen om du:
• är i ett träd
• står på en stege eller någon annan ostadig yta
• står i en besvärlig position
Du kan tappa kontrollen över stångsågen, vilket kan leda till svår skada.
VARNING: höj inte armarna ovanför axlarna medan du använder stångsågen.

VARNING: uppsök professionell hjälp om du står inför förhållanden som är borta om din förmåga.
Trädbeskärning består av att ta bort kvistar från levande träd. Se till att du står stadigt. Håll fötterna axelbrett. Fördela din vikt jämnt på båda fötterna. Följ instruktionerna nedan för hur man beskär träd.

1. Skär först sex tum från stammen på undersidan av lemmen. Använd styrskenans ovansida för att skära. Skär bort en tredjedel av trädgrenens diameter (Se Fig. H6).
2. Ta bort lemmarna två till fyra inches. Skär igen ovanför trädgrenen. Fortsätt skära tills trädgrenen är avsågad.
3. Gör det tredje snittet så nära trädstammen som möjligt på undersidan av trädgrenen. Använd den översta styrskenan för att såga. Skär igenom 1/3 av stubbens diameter
4. Gör det fjärde snittet precis ovanför det tredje. Såga neråt så att snittet möter det tredje snittet. Detta kommer att ta bort trädgrensstubben.

SÅGUNDERHÅLL
Följ underhållsanvisningarna i den här handboken. Korrekt rengöring och underhåll av såg, kedja och svärd kan minska risken för kast. Inspektera och utför underhåll på sågen efter varje användning. Detta kommer att öka livslängden på din motorsåg.
Obs: Även med ordentlig slipning, kan risken för kast öka med varje slipning.

UNDERHÅLL OCH LAGRING AV POLSÅ

1. Ta bort batteriet från sågen
- När den inte används
- Innan du flyttar från en plats till en annan
- Innan service
- Innan du byter tillbehör eller tillsatser, såsom sågkedja och skyddsbygel.

2. Kontrollera polsågen före och efter varje användning. Kontrollera sågen noga om skyddet eller annan del har skadats. Kontrollera om det finns skador som kan påverka operatörens säkerhet eller drift av sågen. Kontrollera justering eller bindning av rörliga delar. Kontrollera om det finns trasiga eller skadade delar. Använd inte motorsågen om skadan påverkar säkerhet eller funktion. Låt skador repareras av auktoriserad verkstad. För att hitta ett auktoriserat servicecenter, besök www.worx.com.
3. Underhåll försiktigt polsågen.
- Utsätt aldrig sågen för regn eller direkt fukt.
- Håll kedjan skarp, ren och smord för bättre och säkrare resultat.
- Följ stegen i den här handboken för att slipa kedjan.
- Håll handtagen torra, rena, och fria från olja och fett.
- Dra åt alla skruvar och muttrar hårt.

4. Vid service, använd bara identiska reservdelar.
5. När den inte används, förvara alltid motorsågen
- på en hög eller låst plats utom räckhåll för barn
- på en torr plats
- Med ränder och kedjehölje

Underhåll av svärd
För att maximera svärdets livslängd rekommenderas följande underhållsåtgärder:
Skenorna som bär kedjan bör rengöras innan du ställer undan verktyget eller om svärdet eller kedjan verkar vara smutsig.
Skenorna ska rengöras varje gång kedjan tas bort.

MILJÖSKYDD

Uttjänade elektriska maskiner får inte kasseras som hushållsavfall. Använd återvinningsfaciliteter om det finns tillgängligt. Kontrollera med din återförsäljare eller vilka lokala föreskrifter som föreligger.

FELSÖKNING

Om elverktyget inte fungerar felfritt, läs felsymtomerna i tabellen nedan som hänvisar till möjliga orsaker och åtgärder för avhjälpande av fel. Om du inte med hjälp av anvisningarna lyckas lokalisera och åtgärda problemet, ta kontakt med din serviceverkstad.

VARNING! Innan felsökning startas stäng av elverktyget och ta bort batteriet.

Symptom	Möjliga orsaker	Åtgärd
Barsågen kan inte användas	Slut på batteri Säkring defekt	Ladda batteriet Byt ut säkringen
Stångsåg intermittent drift	Överhettning Applicerar för mycket tryck under sågning. Lös anslutning. Intern glappkontakt. Strömställaren defekt.	Placera maskinen på en sval, ventilerad plats för att kyla ner den. Applicera relativt mindre tryck under sågning. Uppsök serviceverkstad 1-866-354-WORX (9679).
Sågkedjan torr.	Ingen olja i oljetanken. Oljetanklockets ventilationshål tilltäppta. Oljeutloppskanalen tilltäppt.	Fyll på olja. Rengör oljetanklocket. Åtgärda oljeutloppskanalen.
Kedjan/styrskenan heta.	Ingen olja i oljetanken. Oljetanklockets ventilationshål tilltäppta. Oljeutloppskanalen tilltäppt. Kedjespänningen för hög. Kedjan är oskarp.	Fyll på olja. Rengör oljetanklocket. Åtgärda oljeutloppskanalen. Ställ in kedjespänningen. Efterslipa eller byt ut kedjan.
Extrem sågrivning, vibration, såg är inte korrekt	Kedjespänningen för lös. Kedjan är oskarp. Kedjan försliten. Sågtänderna riktade åt fel håll.	Ställ in kedjespänningen. Efterslipa eller byt ut kedjan. Byt ut kedjan. Montera sågkedjan på nytt med tänderna i rätt riktning.

DEKLARATION OM ÖVERENSSTÄMMELSE

Vi,
POSITEC Germany GmbH
Grüner Weg 10, 50825 Cologne, Germany

förklarar att denna produkt,
Beskrivning **Batteridriven stavsåg**
Typ **WA0222 (0222-maskinbeteckning, avser Tillbehör för polsåg)**
Funktion **Skärning höga grenar**

Uppfyller följande direktiv,
2006/42/EC
2014/30/EU
2011/65/EU&(EU)2015/863
2000/14/EC ändrad av2005/88/EC

Berört notifierat organ
Namn: **TÜV SÜD Product Service GmbH Zertifizierstellen**
Adress: Ridlerstraße 65, 80339 MÜNCHEN, Germany
Certifiering nr: M6A 063133 0460 Rev. 00

2000/14/EC ändrad av 2005/88/EC:
- Konformitetsutvärderingsprocedur enligt **Bilaga V**
- Uppmätt bullernivå **103dB(A)**
- Deklarerad garanterad bullernivå **105 dB(A)**

Standarder överensstämmer med
EN 60745-1
EN ISO 11680-1
EN ISO 3744
EN 55014-1
EN 55014-2

Personen som godkänts att sammanställa den tekniska filen,
Namn Marcel Filz
Adress Positec Germany GmbH
Grüner Weg 10, 50825 Cologne, Germany

2020/01/22
Allen Ding
Vice chefsingenjör, tester och certifiering
Positec Technology (China) Co., Ltd
18, Dongwang Road, Suzhou Industrial Park, Jiangsu 215123, P. R. China

OGÓLNE OSTRZEŻENIA DOTYCZĄCE BEZPIECZEŃSTWA PODCZAS PRACY Z ELEKTRONARZĘDZIAMI

UWAGA Należy przeczytać wszystkie przepisy. Błędy w przestrzeganiu następujących przepisów mogą spowodować porażenie prądem, pożar i/lub ciężkie obrażenia ciała.

Należy dobrze przechowywać te przepisy. Użyte w dalszej części pojęcie „elektronarzędzie" odnosi się do elektronarzędzi napędzanych prądem (z kablem zasilającym) i do elektronarzędzi napędzanych akumulatorami (bez kabla zasilającego).

1) Miejsce pracy

a) **Miejsce pracy należy utrzymywać w czystości i dobrze oświetlone.** Nieporządek i nie oświetlane zakresy pracy mogą doprowadzić do wypadków.

b) **Nie należy pracować tym narzędziem w otoczeniu zagrożonym wybuchem, w którym znajdują się np. łatwopalne ciecze, gazy lub pyły.** Elektronarzędzia wywołują iskry, które mogą podpalić ten pyt lub pary.

c) **Elektronarzędzie trzymać** podczas **pracy z daleka od dzieci i innych osób.** Przy odwróceniu uwagi można stracić kontrole nad narzędziem.

2) Bezpieczeństwo elektryczne

a) **Wtyczka urządzenia musi pasować do gniazda. Nie wolno zmieniać wtyczki w jakikolwiek sposób. Nie należy używać wtyczek adapterowych razem z uziemionymi narzędziami.** Niezmienione wtyczki i pasujące gniazda zmniejszają ryzyko porażenia prądem.

b) **Należy unikać kontaktu z uziemionymi powierzchniami jak rury, grzejniki, piece i lodówki.** Istnieje zwiększone ryzyko porażenia prądem, gdy Państwa ciało jest uziemione.

c) **Urządzenie natęży trzymać zabezpieczone przed deszczem i wilgocią.** Wniknięcie wody do elektronarzędzia podwyższa ryzyko porażenia prądem.

d) **Nigdy nie należy używać kabla do innych czynności. Nigdy nie używać kabla do noszenia urządzenia za kabel, zawieszenia lub do wyciągania wtyczki z gniazda. Kabel należy trzymać z daleka od wysokich temperatur, oleju; ostrych krawędzi lub ruchomych części urządzenia.** Uszkodzone lub poplątane kable zwiększają ryzyka porażenia prądem.

e) **W przypadku, że elektronarzędziem pracuje się na świeżym powietrzu należy używać kabla przedłużającego, który dopuszczony jest do używania na zewnątrz. Użycie dopuszczonego do używania na zewnątrz kabla przedłużającego zmniejsza ryzyko porażenia prądem.**

f) **Jeśli nie można uniknąć posługiwania się elektronarzędziem w miejscu o dużej wilgotności należy użyć zabezpieczonego zasilacza domowego (RCD).** Stosowanie RCD zmniejsza ryzyko porażenia prądem elektrycznym.

3) Bezpieczeństwo osób

a) **Należy być uważnym, zważać na to co się robi i pracę elektronarzędziem rozpoczynać z rozsądkiem. Nie należy używać urządzenia gdy jest się zmęczonym lub pod wpływem narkotyków, alkoholu lub lekarstw.** Moment nieuwagi przy użyciu urządzenia może doprowadzić do poważnych obrażeń ciała,

b) **Należy nosić osobiste wyposażenie ochronne i zawsze okulary ochronne.** Noszenie osobistego wyposażenia ochronnego jak maska przeciwpyłowa, nie ślizgające się buty robocze, hełm ochronny lub ochrona słuchu, w zależności od rodzaju i użycia elektronarzędzia zmniejsza ryzyko obrażeń ciała.

c) **Należy zapobiec przypadkowemu uruchomieniu. Przed podłączeniem do sieci zasilającej i/lub zestawu baterii, podniesieniem urządzenia i przenoszeniem urządzenia należy sprawdzić, czy przełącznik znajduje się w pozycji wyłączenia.**W przypadku, że przy noszeniu urządzenia trzyma się palec na włączniku/wyłączniku lub włączone urządzenie podłączone zostanie do prądu, to może to doprowadzić do wypadków.

d) **Zanim urządzenie zostanie włączone należy usunąć narzędzia nastawcze lub klucze.** Narzędzie lub klucz, które znajdują się w ruchomych częściach urządzenia mogą doprowadzić do obrażeń ciała.

e) **Nie należy przeceniać swoich możliwości. Należy dbać o bezpieczną pozycję pracy i zawsze utrzymywać równowagę.** Przez to możliwa jest lepsza kontrola urządzenia w nieprzewidzianych sytuacjach.

f) **Należy nosić odpowiednie ubranie. Nie natęży nosić luźnego ubrania lub biżuterii. Włosy, ubranie i rękawice należy trzymać z daleka od ruchomych części.** Luźne ubranie, biżuteria lub długie włosy mogą zostać ujęte przez poruszające się części.

g) **W przypadku, że możliwe jest zamontowanie urządzeń odsysających lub podchwytujących należy upewnić się, czy są one właściwie podłączone i prawidłowo użyte.** Użycie tych urządzeń zmniejsza zagrożenie spowodowane pyłami.

4) Staranne obcowanie oraz użycie elektronarzędzi

a) **Nie należy przeciążać urządzenia. Do pracy używać należy elektronarzędzia, które jest do tego przewidziane.** Odpowiednim narzędziem pracuje się lepiej i bezpieczniej w podanym zakresie sprawności.

b) **Nie należy używać elektronarzędzia,**

którego włącznik/wyłącznik jest uszkodzony. Elektronarzędzie, którego nie można włączyć lub wyłączyć jest niebezpieczne i musi zostać naprawione.

c) **Należy odłączyć wtykę od źródła zasilania i/lub zestawu baterii, przed wykonaniem jakichkolwiek regulacji, zmiany akcesoriów lub podczas przechowywania elektronarzędzi.** Ten środek ostrożności zapobiega niezamierzonemu włączeniu się urządzenia.

d) **Nie używane elektronarzędzia należy przechowywać poza zasięgiem dzieci. Nie należy dać narzędzia do użytku osobom, które jego nie znają lub nie przeczytały tych przepisów.** Używane przez niedoświadczone osoby elektronarzędzia są niebezpieczne.

e) **Urządzenie należy pieczołowicie pielęgnować. Należy kontrolować, czy ruchome części urządzenia funkcjonują bez zarzutu i nie są zablokowane, czy części nie są pęknięte lub uszkodzone, co mogłoby mieć wpływ na prawidłowe funkcjonowanie urządzenia. Uszkodzone części należy przed użyciem urządzenia oddać do naprawy.** Wiele wypadków spowodowanych jest przez niewłaściwą konserwację elektronarzędzi.

f) **Narzędzia tnące należy utrzymywać ostre i czyste.** Starannie pielęgnowane narzędzia tnące z ostrymi krawędziami tnącymi zablokowują się rzadziej i łatwiej się je prowadzi.

g) **Elektronarzędzia, osprzęt, narzędzia itd. należy używać odpowiednio do tych przepisów i tak, jak jest to przewidziane dla tego specjalnego typu urządzenia. Uwzględnić należy przy tym warunki pracy i czynność do wykonania.** Użycie elektronarzędzi do innych niż przewidziane prace może doprowadzić do niebezpiecznych sytuacji.

5) **Staranne użytkowanie elektronarzędzi napędzanych akumulatorami**

a) **Akumulatory należy ładować tylko w ładowarkach, które poleci) producent.** Dla ładowarki, która nadaje się do ładowania określonych akumulatorów istnieje niebezpieczeństwo pożaru, gdy użyte zostaną inne akumulatory.

b) **Do elektronarzędzi należy używać jedynie przewidzianych do tego akumulatorów.** Użycie innych akumulatorów może doprowadzić do obrażeń ciała i niebezpieczeństwa pożaru.

c) **Nie używany akumulator należy trzymać z daleka od spinaczy, monet, kluczy, gwoździ, śrub lub innych małych przedmiotów metalowych, które mogłyby spowodować zmostkowanie kontaktów.** Zwarcie pomiędzy kontaktami akumulatora może spowodować oparzenia lub pożar.

d) **Przy niewłaściwym użyciu możliwe jest wydostanie się cieczy z akumulatora. Należy unikać kontaktu z nią. Przy przypadkowym kontakcie spłukać wodą. W przypadku, że ciecz dostała się do oczu należy dodatkowo skonsultować się z lekarzem.** Ciecz akumulatorowa może doprowadzić do podrażnienia skóry lub oparzeń,

6) **Serwis**

a) **Naprawę urządzenia należy zlecić jedynie kwalifikowanemu fachowcowi i przy użyciu oryginalnych części zamiennych.** To gwarantuje, że bezpieczeństwo urządzenia zostanie zachowane.

OSTRZEŻENIE DOTYCZĄCE BEZPIECZEŃSTWA PIŁY PRĘTOWEJ

1. Trzymaj piłę tnącą w wystarczającej odległości od napowietrznej linii energetycznej.
2. Należy zwrócić uwagę na niebezpieczeństwo pozycji roboczej, a także ryzyko spadnięcia gałęzi lub uderzeń o ziemię, a operator może zostać uderzony przez spadające gałęzie lub uderzenia gałęziami po uderzeniu o ziemię. Usuń gałęzie w każdej sekcji.

INSTRUKCJA BEZPIECZEŃSTWA DOTYCZĄCA MODUŁU AKUMULATORA

a) **Nie demontuj, nie otwieraj lub nie niszcz ogniw pomocniczych lub modułu akumulatora.**

b) **Nie zwieraj ogniwa lub modułu akumulatora. Nie przechowuj ogniw lub modułu akumulatora w sposób bezładny w pudle lub szufladzie, gdzie mogą się wzajemnie zewrzeć lub ulec zwarciu przez inne metalowe przedmioty.** Nie używany akumulator należy trzymać z daleka od spinaczy, monet, kluczy, gwoździ, śrub lub innych małych przedmiotów metalowych, które mogłyby spowodować zmostkowanie kontaktów. Zwarcie pomiędzy kontaktami akumulatora może spowodować oparzenia lub pożar.

c) **Nie narażaj ogniw lub modułu akumulatora na działanie ciepła lub ognia. Unikaj składowania w miejscach pod bezpośrednim działaniem światła słonecznego.**

d) **Nie narażaj ogniw lub modułu akumulatora na uderzenia mechaniczne.**

e) **W razie wycieku z ogniwa, nie dopuść, aby płyn zetknął się ze skórą lub dostał się do oczu. Jeśli już nastąpił kontakt z płynem, przemyj skażoną powierzchnię dużą ilością wody i zwróć się o pomoc medyczną.**

f) **Nie używaj ogniwa lub modułu akumulatora nie przeznaczonego do pracy z danym urządzeniem.**

g) **Utrzymuj ogniwa i moduł akumulatora w czystości i w stanie suchym.**

h) Jeśli zaciski ogniwa lub akumulatora zostały zanieczyszczone, oczyść je czystą i suchą szmatką.
i) Ogniwa pomocnicze i moduł akumulatora należy przed użyciem naładować. Zawsze używaj właściwej ładowarki i przestrzegaj instrukcji ładowania zawartej w instrukcji obsługi dostarczonej przez producenta urządzenia.
j) Nie pozostawiaj modułu akumulatora na długie ładowanie, jeśli go nie używasz.
k) Po dłuższym okresie składowania może być niezbędne kilkukrotne naładowanie i rozładowanie ogniw lub modułu akumulatora, aby uzyskać optymalną wydajność.
l) Ogniwa pomocnicze oraz moduł akumulatora osiągają największą wydajność podczas pracy w normalnej temperaturze pokojowej (20°C ± 5°C).
m) Podczas utylizacji akumulatorów należy oddzielić od siebie akumulatory o różnych systemach elektromechanicznych.
n) Akumulatory należy ładować tylko w ładowarkach, które poleci producent. Nie należy używać ładowarki innej niż dostarczonej wraz z narzędziem. *Ładowarka odpowiednia dla jednego rodzaju akumulatorów może stworzyć ryzyko pożaru, gdy użyje się jej z innym rodzajem akumulatorów.*
o) Nie używaj ogniwa lub modułu akumulatora nie przeznaczonego do pracy z danym urządzeniem.
p) Trzymaj ogniwa i moduł akumulatora poza zasięgiem dzieci.
q) Zachowaj oryginalne instrukcje produktu do wglądu.
r) Kiedy to możliwe, wyjmuj moduł akumulatora, jeśli urządzenia się nie używa.
s) Zużyte ogniwa i akumulatory utylizuj zgodnie z zasadami gospodarki odpadami.
t) Nie używaj w urządzeniu ogniw różnych producentów, pojemności i wymiarów.
u) Nie wyjmuj baterii z oryginalnego opakowania do momentu zastosowania w urządzeniu.
v) Kieruj się poprawną biegunowością wyznaczoną za pomocą symboli plus (+) i minus (–) na baterii / akumulatorze.

SYMBOLE

	Aby zmniejszyć niebezpieczeństwo odniesienia obrażeń, użytkownik powinien przeczytać podręcznik z instrukcjami.
	OSTRZEŻENIE
	Należy zakładać okulary ochronne
	Obuwie ochronne
	Stosować ochronę głowy
	Używać ochrony słuchu
	Używać ochrony wzroku.
	Chroń narzędzie przed deszczem
	Ostrzeżenie odnośnie niebezpieczeństwa wynikającego z naziemnych linii elektrycznych.
Li-Ion	Bateria litowo-jonowa. Ten produkt oznaczono symbolem „segregacji odpadów” dla zużytych baterii i akumulatorów. Umożliwia to jego recycling i demontaż, które zmniejszają negatywny wpływ na środowisko. Pakiety akumulatorów są niebezpieczne dla środowiska i dla ludzkiego życia, gdyż zawierają niebezpieczne substancje.
	Nie wrzucać do ognia
	Nieprawidłowo utylizowane baterie mogą dostać się do obiegu wodnego, co jest groźne dla ekosystemu. Nie wyrzucaj baterii wraz z niesortowanymi odpadami miejskimi.

	Odpady wyrobów elektrycznych nie powinny być wyrzucane razem z odpadami gospodarstwa domowego. Należy korzystać z recyklingu, jeśli istnieje odpowiednia infrastruktura. Porady dotyczące recyklingu można uzyskać u władz lokalnych lub sprzedawcy detalicznego.
	Przed przystąpieniem do jakiejkolwiek regulacji, serwisowania lub konserwacji należy odłączyć akumulator od przycinarki żywopłotów.

COMPONENT LIST

1.	**NASADKA NAPEŁNIANIA OLEJU**
2.	**ZBIORNIK OLEJU**
3.	**PROWADNICA**
4.	**ŁAŃCUCH**
5.	**OSŁONA PRĘTA I ŁAŃCUCHA**
6.	**PRĘT PRZEDŁUŻAJĄCY**

*** Nie wszystkie pokazane na ilustracji akcesoria są dostarczane standardowo.**

DANE TECHNICZNE

Typ **WA0222 (0222-oznaczenie urządzenia, model Akcesoria do pił do tyczek)**

	WA0222
Maksymalna wysokość koszenia	3.8m
Długość prowadnicy	25cm
Prędkość łańcucha	17m/s
Liczba ogniw łańcucha	40
Ślad łańcucha	1.1mm
Właściwy typ łańcucha	ES: 3/8.043-40E/ QIRUI : A0(T)-40E/ OREGON: 90PX040G
Właściwy typ prowadnicy	ES: ES104SDEA041/ QIRUI : PO10-43SR(T) / OREGON: 104MLEA041
Pojemność zbiornika oleju	130ml
Podziałka łańcucha	0.95cm
Waga urządzenia	1.8kg

DANE DOTYCZĄCE HAŁASU I WIBRACJI

Ważone ciśnienie akustyczne	L_{pA} = 79.81dB(A)
K_{pA}	3dB(A)
Ważona moc akustyczna	L_{wA} = 99.81dB(A)
K_{wA}	3dB(A)
Używać ochrony słuchu.	

INFORMACJE DOTYCZĄCE DRGAŃ

Łączna wartość drgań (suma wektora triax) określona według normy EN ISO 11680-1.

Wartość przenoszenia wibracji	a_h =2.418m/s^2
Niepewność	K = 1.5m/s²

Zadeklarowana całkowita wartość wibracji może być wykorzystana do porównania jednego narzędzia z innym oraz może być użyta we wstępnej ocenie narażenia

OSTRZEŻENIE: Wartość emisji wibracji w czasie rzeczywistego używania elektronarzędzia może się różnić od zadeklarowanej, w zależności od sposobu używania narzędzia w następujących przykładach i innych sposobach używania narzędzia:
Jak używane jest narzędzie oraz, czy materiał jest cięty czy wiercony.
Czy narzędzie jest w dobrym stanie i czy jest prawidłowo konserwowane.
Czy używane są prawidłowe akcesoria narzędzia i czy narzędzie jest właściwie naostrzone oraz w dobrym stanie.
Czy dokręcone są szczęki na uchwycie i czy używane są jakiekolwiek akcesoria antybiracyjne.
Oraz, czy narzędzie jest używane zgodnie z przeznaczeniem i według instrukcji.

Niepawidłowe prowadzenie tego narzędzia może spowodować syndrom wibracji rąk.

OSTRZEŻENIE: W szczególności, oszacowanie poziomu ekspozycji w rzeczywistych warunkach używania powinno brać także pod uwagę wszystkie elementy cyklu działania, takie jak czasy wyłączenia

narzędzia i czas bezczynności, ale nie rzeczywiście wykonywaną pracę. Może to znacznie zmniejszyć poziom ekspozycji w całym okresie pracy.
Pomoc w minimalizacji narażenia na wibracje.
Należy ZAWSZE używać ostrych dłut, wierteł i ostrzy.
Narzędzie należy konserwować z godnie z instrukcjami i prawidłowo smarować (w odpowiednich miejscach).
Jeśli narzędzie jest używane regularnie należy zakupić akcesoria antywibracyjne.
Należy zaplanować harmonogram pracy w celu rozłożenia używania narzędzi wytwarzających wysoki poziom drgań na kilka dni.

AKCESORIA

	WA0222
Klucz sześciokątny	1
Pręt przedłużający	1

Zaleca się zakup wszystkich akcesoriów w sklepie, gdzie zakupiono narzędzie. Więcej szczegółów można znaleźć w dodatkowym opakowaniu. Personel sklepu może również udzielić pomocy i porad.

INSTRUKCJE OBSŁUGI

UWAGA: Przed użyciem narzędzia przeczytać uważnie instrukcję obsługi.

UŻYCIE ZGODNE Z PRZEZNACZENIEM

Ten załącznik służy do piłowania drzew, pni, gałęzi, gałęzi i innych. Może być ziarno lub piłowane na ziarnie. Ten produkt nie nadaje się do cięcia materiałów mineralnych.

MONTAŻ I OBSŁUGA

DZIAŁANIE	RYSUNEK
MONTAŻ	
Łączenie Usuń istniejący załącznik i podłącz załącznik. Wsuń akcesoria do wału jednostki głównej i zabezpiecz je blokada pokrętła Przed montażem umieść piłę na stabilnej, poziomej powierzchni. Przed użyciem upewnij się, że jest prawidłowo podłączony. **OSTRZEŻENIE! Zabrania się zainstalowania akumulatora przed jego kompletnym zmontowaniem.** **Przy obchodzeniu się łańcuchem piły należy zawsze nosić rękawice.**	Patrz Rys. A
Zdemontować korbowód i tuleję łańcucha.	Patrz Rys. B
Naprężenie łańcucha piły Umieść piłę na odpowiedniej powierzchni. Obróć pokrętło napinające łańcuch zgodnie z ruchem wskazówek zegara, aż będzie mocno naprężone ręcznie. **UWAGA:** Naprężenie jest automatycznie zwiększane, podczas gdy pokrętło regulacji napięcia łańcucha jest odwrócone w kierunku zgodnym ruchu wskazówek zegara. Mechanizm zapadkowy zapobiega luzowaniu się napięcia łańcucha. **OSTRZEŻENIE: Łańcuch nie jest jeszcze napięty. Napinanie łańcucha ma zastosowanie zgodnie z opisem w rozdziale „NAPINANIE ŁAŃCUCHA". W tym momencie łańcuch należy skontrolować w celu upewnienia się, że jest on właściwie napięty.** **Uwaga:** Nowe łańcuchy pilarki mają tendencję do rozciągania się. Należy przymocować osłonę łańcucha poprzez przekręcanie pokrętła napinania łańcucha w prawą stronę do momentu uzyskania właściwego naciągu. **OSTRZEŻENIE:** **•Wyjąć akumulator z narzędzia przed przystąpieniem do regulacji naciągu łańcucha.** **•Krawędzie tnące łańcucha są ostre. Zakładać rękawice ochronne w czasie manipulowania łańcuchem.** **•Należy zawsze sprawdzać napięcie łańcucha. Luźny łańcuch zwiększa ryzyko odbicia. Luźny łańcuch może wyskoczyć z rowka prowadnicy. Może to spowodować obrażenia operatora i uszkodzenie łańcucha. Luźny łańcuch może spowodować szybkie zużycie łańcucha, prowadnicy łańcucha i zębatki.** **UWAGA:** Łańcuchem jest odpowiednio naprężony, jeżeli można go wysunąć z prowadnicy a ogniwo znajduje się w szynie prowadnicy. **UWAGA:** Łańcuch podczas cięcia podlega rozciąganiu i traci prawidłowe naprężenie. Jeśli łańcuch jest luźny, całkowicie poluzuj przycisk napinania łańcucha, tzn. Obróć go w kierunku przeciwnym do ruchu wskazówek zegara. Następnie dokręć ponownie.	Patrz Rys. C

INSTALACJA WYSIĘGNIKA W URZĄDZENIU Podłącz przedłużenie do piły. **UWAGA: Przed uruchomieniem należy upewnić się, że wspornik przedłużający jest prawidłowo zablokowany.**	Patrz Rys. D
MOCOWANIE I REGULACJA PASKA NA RAMIĘ Przymocuj pasek na ramię do haka na słupie za pomocą dołączonego karabińczyka	Patrz Rys. E

Napełnienie zbiornika oleju **OSTRZEŻENIE: Przed przystąpieniem do uzupełnienia paliwa w zbiorniku należy wyjąć akumulator.** **1. Ustaw piłę łańcuchową na dowolnej odpowiedniej powierzchni.** **2. Oczyścić szmatką obręb na około zamknięcia zbiornika oleju i odkręcić zamknięcie.** **3. Dolewaj olej i olej łańcuchowy (brak w zestawie), aż zbiornik będzie pełny.** **4. Nie pozwolić, aby do zbiornika oleju dostały się zabrudzenia lub opiłki, założyć nasadkę wlewu oleju i dokręcić go całkowicie w prawą stronę.**	Patrz Rys. F
Ważne: by umożliwić wymianę powietrza między zbiornikiem oleju i otoczeniem, między sitem i zakrętką zbiornika umiejscowione są cztery niewielkie kanaliki, przez które, w zależności od rodzaju wykonywanej pracy, mogą występować niewielkie ilości oleju. Proszę zawsze odstawiać pilarkę w pozycji poziomej (zakrętką do góry). **Używać należy jedynie zalecany olej rozkładalny biologicznie, aby uniknąć uszkodzenia piły łańcuchowej. (Grade: ISO VG32). Można go zakupić w miejscu zakupu piły lub w lokalnym sklepie z narzędziami. Nie należy używać nigdy oleju po procesie recyclingu lub już zużytego. Przy użyciu niedopuszczonego oleju gwarancja wygasa.** **Nie połykać. W przypadku połknięcia natychmiast skontaktować się z lekarzem. Trzymać poza zasięgiem dzieci. Przechowywać z dala od źródeł ciepła i otwartego ognia.**	
DZIAŁANIE	
CIĘCIE	Patrz Rys. G

Smarowanie łańcucha
Ważne: Piła łańcuchowa nie jest dostarczona z napełnionym olejem adhezyjnym łańcucha piły. Ważne jest napełnienie olejem przed używaniem. Używanie piły łańcuchowej bez oleju adhezyjnego dla łańcucha piły lub przy

napełnieniu olejem poniżej znaku minimum prowadzi do uszkodzenia piły łańcuchowej. UWAGA: Czas użytkowania i wydajności cięcia łańcucha zależy od optymalnego smarowania. Dlatego łańcuch piły smarowany jest podczas pracy automatycznie olejem adhezyjnym dla łańcucha piły.

5. CIĘCIE

Ważne: Sprawdź zbiornik paliwa pod kątem paliwa przed uruchomieniem i regularnie podczas pracy.Dolej oleju, gdy poziom oleju będzie niski. Napełniony zbiornik oleju wystarcza na około 35 minut cięcia, w zależności od intensywności cięcia i zatrzymań.
Naprężenie łańcucha podczas piłowania należy co 10 minut skontrolować.

(1) I Zamontuj akumulator w narzędziu.
(2) Należy upewnić się, że odcinek przecinanej kłody nie leży na ziemi. To zapewni utrzymywanie łańcucha z dala od ziemi podczas przecinania kłody. Dotykanie ziemi, gdy łańcuch porusza się, jest niebezpieczne oraz może doprowadzić do stępienia łańcucha.
(3) Aby trzymać pilarkę, należy używać obu rąk. Należy zapewnić mocny uchwyt. Kciuki i place należy zacisnąć wokół uchwytów pilarki. (Patrz Rys. G)
(4) Upewnij się, że przyjęta pozycja jest solidna. Utrzymuj ramiona z rozstawionymi stopami. Rozłóż masę ciała równo na obie stopy.
(5) Gdy będziesz gotowy do cięcia, naciśnij przycisk blokady i przełącznik spustowy do końca. Zwolnienie spustu powoduje wyłączenie pilarki. Po zwolnieniu pilarka wyłączy się. Przed rozpoczęciem cięcia upewnij się, że pilarka pracuje z maksymalną prędkością.
(6) Rozpoczynając cięcie, powoli przybliż łańcuch do drewna. Drewno powinno być jak najbliżej piły. Trzymaj pewnie pilarkę, aby uniknąć ewentualnego odbicia pilarki lub ślizgania się (przemieszczania na boki).
(7) Prowadź pilarkę przy użyciu niewielkiego nacisku i nie stosuj nadmiernej siły, pozwalając pile na wykonanie jej pracy. Może nastąpić przeciążenie silnika i jego spalenie. Praca zostanie wykonana lepiej i bezpieczniej z prędkością, do jakiej urządzenie jest przeznaczone.
(8) Wyjmuj piłę z cięcia, gdy działa ona z pełną prędkością. Zwolnij przycisk blokady i naciśnij spust, aby zatrzymać piłę.pewnij się, że łańcuch został zatrzymany przed odłożeniem pilarki.
(9) Przed przystąpieniem do ostrej pracy należy wykonać cięcia próbne na bezpiecznym miejscu upewniając się, że mogą być one pocięte z łatwością poprzez wykonywanie płynnych ruchów i ze stałą prędkością cięcia

Bezpieczeństwo w przypadku szybkiego ruchu powrotnego

Łańcuch piły przykryty jest osłoną jednak nadal może wystąpić szybki ruch powrotny.
Następujące czynności ograniczą ryzyko wystąpienia szybkiego ruchu powrotnego.

- Za pomocą obu rąk chwycić pracująca piłę. Zastosować mocny uchwyt. Palce muszą obejmować uchwyty piły.
- Wszystkie element bezpieczeństwa piły powinny znajdować się na miejscu. Upewnić się, że działają prawidłowo.
- Nie wychylać się zbyt mocno podczas pracy.
- Mocno stać na nogach i cały czas utrzymywać równowagę.
- Stań bliżej lewej strony pilarki. W ten sposób nie będziesz znajdować się w bezpośrednim położeniu łańcucha.
- W czasie ruchu łańcucha piły nie pozwolić, aby nos prowadnicy do czegoś dotykał.
- Nie podejmuj próby przecinania dwóch kłód drewna w tym samym czasie. Jednorazowo przecinaj tylko jedną kłodę.
- Nie zagłębiać nosa prowadnicy ani nie próbować zagłębiać cięcia (wwiercać się w drewno z wykorzystaniem nosa prowadnicy).
- Uważać na przemieszczanie się drewna lub inne siły, które mogą uwięzić łańcuch piły.
- W trakcie wchodzenia do poprzedniego nacięcia zachować szczególną uwagę.
- Używaj tylko łańcucha i prowadnicy o zredukowanej skłonności do odbić, które są dostarczane z tą pilarką łańcuchową.
- Nigdy nie wolno stosować tępego lub luźnego łańcucha piły. Łańcuch piły powinien być ostry i odpowiednio naprężony.

Zastosowanie piły łańcuchowej
Cięcie z paskiem na ramię (Patrz Rys. G)

Słupek przedłużenia dostarczany jest z paskiem na ramię, który zapewnia dodatkowe podparcie podczas trzymania piły szczękowej. Zaczepić pasek na ramie do słupka przedłużenia i owinąć wokół ramienia. Pasek na ramie może również złagodzić uderzenie piły szczękowej puszczanej po zakończeniu cięcia.

Cięcie z zastosowaniem wspornika wydłużającego

1. Zamontuj akumulator w narzędziu.
2. Przed cięciem wysokich gałęzi uwzględnić wszystkie punktu wymienione w poprzednim rozdziale „Przycinanie gałęzi", ale zwrócić szczególną uwagę na możliwą.

   OSTRZEŻENIE: Nigdy nie wolno stać bezpośrednio pod ciętą gałęzią. Utrzymywać z dala osoby postronne. Podczas korzystania z narzędzia nie wolno stać na drabinie lub innej niestabilnej podporze. Nie wolno używać narzędzia w pobliżu przewodów elektrycznych lub linii telefonicznych. Zachować odległość 3 m od linii zasilania. (Patrz Rys. H1-H4)
3. Aby trzymać pilarkę, należy używać obu rąk. Przy pracy z urządzeniem używać uchwytów specjalnie przeznaczonych do tego celu (Patrz Rys. H5). Należy zapewnić mocny uchwyt. Kciuki i place należy zacisnąć wokół uchwytów pilarki.
4. Upewnij się, że przyjęta pozycja jest solidna. Utrzymuj ramiona z rozstawionymi stopami. Rozłóż masę ciała równo na obie stopy.

5. Gdy będziesz gotowy do cięcia, naciśnij przycisk blokady i przełącznik spustowy do końca. Spowoduje to włączenie pilarki. Po zwolnieniu piła polarna wyłączy się. Przed rozpoczęciem cięcia upewnij się, że pilarka pracuje z maksymalną prędkością.
6. Rozpoczynając cięcie, powoli przybliż łańcuch do drewna. Trzymaj pewnie pilarkę, aby uniknąć ewentualnego odbicia pilarki lub ślizgania się (przemieszczania na boki).
7. Prowadź pilarkę przy użyciu niewielkiego nacisku i nie stosuj nadmiernej siły. Może nastąpić przeciążenie silnika i jego spalenie. Praca zostanie wykonana lepiej i bezpieczniej z prędkością, do jakiej urządzenie jest przeznaczone.
8. Wyjmuj piłę z cięcia, gdy działa ona z pełną prędkością. Zatrzymaj piłę poprzez zwolnienie przełącznika Wł./Wył. Upewnij się, że łańcuch został zatrzymany przed odłożeniem pilarki.

Przycinanie drzew
Ostrzeżenie: wystrzegać się odrzutu. Odrzut może być przyczyną poważnego zranienia lub śmierci.
Zapoznaj się z możliwościami odrzutu, aby unikąć ryzyka.
Ostrzeżenie: Nie używać podkoszarki
• na drzewach
• na drabinie lub innej niestabilnej powierzchni
• w jakiejkolwiek niewygodnej pozycji
Może nastąpić utrata kontroli nad urządzeniem, co może być przyczyną poważnego zranienia użytkownika.
Ostrzeżenie: przy eksploatacji podkoszarki nie podnosić urządzenia ponad wysokość ramion.

PRZESTROGA: W przypadkach, które przekraczają możliwości użytkownika należy wyszukać pomoc fachowca.
Przycinanie drzewa jest procesem cięcia gałęzi na żywym drzewie. Upewnij się, że przyjęta pozycja jest solidna. Utrzymuj ramiona z rozstawionymi stopami. Rozłóż masę ciała równo na obie stopy.
Przy przycinaniu gałęzi należy kierować się następującymi wskazówkami.
1. Najpierw wytnij sześć cali z tułowia na spodzie kończyny. Do wykonania cięca zastosuj prowadnicę. CiŁcie wykonać do 1/3 średnicy gałęzi (Patrz Rys. H6).
2. Usuń kończyny o długości od dwóch do czterech cali. Wykonać drugie cięcie od góry na gałęzi. Cięcie wykonać do całkowitego obcięcia gałęzi.
3. Wykonaj trzecie cięcie w możliwie najbliższej odległości od pnia drzewa, od dolnej części. Do wykonania cięcia należy zastosować prowadnicę.
4. Wykonaj czwarte cięcie bezpośrednio nad trzecim cięciem. Kontynuować w dół do miescjca trzeciego cięcia. Po czym nastąpi wycięcie odgałęzienia

KONSERWACJA PIŁY
Przestrzegać zaleceń konserwacji zawartych w niniejszej instrukcji. Właściwe czyszczenie i konserwacja łańcucha piły oraz prowadnicy, jak również całej piły szczękowej redukuje szanse na wystąpienie szybkiego ruchu powrotnego. Skontrolować i zakonserwować piłę po każdym użyciu. Pozwoli to na wydłużenie trwałości piły.
UWAGA: Nawet w przypadku prawidłowego ostrzenia, po każdym ostrzeniu rośnie ryzyko wystąpienia szybkiego ruchu powrotnego.

KONSERWACJA I PRZECHOWYWANIE PIŁY POLAKOWEJ
1. Wyjąć akumulator z piły:
- Kiedy nie jest używana
- Zanim pilarka zostanie przeniesiona z jednego miejsca do drugiego
- Przed serwisowaniem
- Przed zmianą akcesoriów lub przystawek, takich jak łańcuch piły lub osłona.
2. Sprawdź piłę tyczkową przed i po każdym użyciu. Sprawdź dokładnie pilarkę, czy osłona lub inna część nie została uszkodzona. Sprawdź ewentualne uszkodzenia, które mogą wpłynąć na bezpieczeństwo użytkownika lub działanie pilarki. Sprawdź pod kątem dopasowania lub połączenia części ruchomych. Sprawdź pod kątem pękniętych lub uszkodzonych części. Nie używaj pilarki łańcuchowej, jeśli uszkodzenie może wpływać na bezpieczeństwo lub działanie narzędzia. Uszkodzone narzędzie należy oddać do naprawy do autoryzowanego punktu serwisowego. Aby wyszukać autoryzowany punkt serwisowy, odwiedź stronę internetową www.worx.com.
3. Ostrożnie konserwuj pilarkę do tyczek.
- Nigdy nie wystawiać piły na działanie deszczu lub bezpośredniej wilgoci.
- Łańcuch piły powinien być ostry i czysty oraz nasmarowany w celu zapewnienia bezpieczniejszej pracy.
- Przestrzegać zaleceń niniejszej instrukcji dotyczących ostrzenia łańcucha piły.
- Uchwyty powinny być suche, czyste i pozbawione śladów oleju i smaru.
- Sprawdzić i dokręcić wszystkie nakrętki i śruby.
4. W czasie serwisowania stosować jedynie identyczne części zamienne.
5. Gdy piła łańcuchowa nie jest używana, należy ją odpowiednio przechowywać.
- Na wysokości lub w zamkniętym miejscu niedostępnym dla dzieci.
- W suchym miejscu
- Z paskami i pochwą łańcucha

Konserwacja prowadnicy
Aby zwiększyć żywotność prowadnicy, zalecane jest wykonywanie poniższych czynności konserwacyjnych.
Szyny prowadnicy, które utrzymują łańcuch powinny być czyszczone przed składowaniem narzędzia, bądź gdy okaże się, że prowadnica lub łańcuch są zabrudzone.
Szyny należy czyścić każdorazowo po zdjęciu łańcucha.

OCHRONA ŚRODOWISKA

Odpady wyrobów elektrycznych nie powinny być wyrzucane razem z odpadami gospodarstwa domowego. Należy korzystać z recyklingu, jeśli

istnieje odpowiednia infrastruktura. Porady dotyczące recyklingu można uzyskać u władz lokalnych lub sprzedawcy detalicznego.

ROZWIĄZYWANIE PROBLEMÓW

W przypadku ewentualnych problemów z funkcjonowaniem elektronarzędzia, w poniższej tabelce znaleźć można różne rodzaje błędów, możliwe ich przyczyny oraz właściwy sposób ich usuwania. Jeżeli za jej pomocą nie uda się zidentyfikować i usunąć usterki, pomocy należy szukać w punkcie serwisowym.

Uwaga: Przed przystąpieniem do lokalizacji usterki należy wyłączyć elektronarzędzie i wyjąć z niego akumulator.

Objawy	Możliwa przyczyna	Możliwe rozwiązanie
Nie można obsługiwać piły prętowej	Akumulator wyczerpany. Bezpiecznik uszkodzony.	Wymienić akumulator. Wymienić bezpiecznik.
Pręt zobaczył pracę przerywaną	Przegrzanie Użyto zbyt dużo nacisku podczas cięcia. Przerwa w zasilaniu. Wewnętrzny styk chwiejny. Włącznik/wyłącznik zepsuty.	Umieść urządzenie w chłodnym, wietrznym miejscu, aby ją ostudzić. Stosować mniejszy nacisk podczas cięcia. Zwrócić się do autoryzowanego punktu serwisowego 1-866-354-WORX (9679).
Łańcuch piły jest suchy.	Brak oleju w zbiorniku. Odpowietrzenie w zamknięciu zbiornika oleju jest zapchane. Kanał wypływu oleju zapchany.	Napełnić olej. Oczyszcić zamknięcie zbiornika oleju. Zwolnić kanał wypływu oleju.
Łańcuch/szyna prowadnicy gorąca.	Brak oleju w zbiorniku. Odpowietrzenie w zamknięciu zbiornika oleju jest zapchane. Kanał wypływu oleju zapchany. Naprężenie łańcucha za mocne. Łańcuch tępy.	Napełnić olej. Oczyszcić zamknięcie zbiornika oleju. Zwolnić kanał wypływu oleju. Nastawić naprężenie łańcucha. Łańcuch naostrzyć lub wymienić.
Ekstremalne rozdarcie, wibracje, piła jest nieprawidłowa	Naprężenie łańcucha za małe. Łańcuch tępy. Łańcuch zużyty. Zęby piły wskazują w nieprawidłowym kierunku.	Nastawić naprężenie łańcucha. Łańcuch naostrzyć lub wymienić. Łańcuch wymienić. Łańcuch piły zamontować na nowo z zębami w prawidłowym kierunku.

DEKLARACJA ZGODNOŚCI

My,
POSITEC Germany GmbH
Grüner Weg 10, 50825 Cologne, Germany

deklarujemy, że produkt,
Opis **Akumulatorowa piła prętowa**
Typ **WA0222(0222-oznaczenie urządzenia, model Akcesoria do pił do tyczek)**
Funkcja **Cięcie wysokich gałęzi**

jest zgodny z następującymi dyrektywami:
2006/42/EC
2014/30/EU
2011/65/EU&(EU)2015/863
2000/14/EC zmieniona przez 2005/88/EC

Dane jednostki notyfikowanej
Nazwa: **TÜV SÜD Product Service GmbH Zertifizierstellen**
Adres: Ridlerstraße 65, 80339 MÜNCHEN, Germany
Nr certyfikatu: M6A 063133 0460 Rev. 00

2000/14/EC zmieniona przez 2005/88/EC:
- Procedura oceny zgodności zgodna z **Aneksem V Dyrektywy**
- Moc dźwięku **103dB(A)**
- Deklarowana gwarantowana moc dźwięku *105 dB(A)*

Normy są zgodne z:
EN 60745-1
EN ISO 11680-1
EN ISO 3744
EN 55014-1
EN 55014-2

Osoba upoważniona do kompilacji pliku technicznego,
Nazwa Marcel Filz
Adres Positec Germany GmbH
Grüner Weg 10, 50825 Cologne, Germany

2020/01/22
Allen Ding
Zastępca głównego inżyniera, testowanie i certyfikacja
Positec Technology (China) Co., Ltd
18, Dongwang Road, Suzhou Industrial
Park, Jiangsu 215123, P. R. China

OGÓLNE OSTRZEŻENIA DOTYCZĄCE BEZPIECZEŃSTWA PODCZAS PRACY Z ELEKTRONARZĘDZIAMI

ПРЕДУПРЕЖДЕНИЕ Прочетете всички предупреждения за безопасност и всички инструкции. *Неспазването на предупрежденията и инструкциите може да доведе до токов удар, пожар и/или сериозни наранявания.*

Запазете всички предупреждения и инструкции за бъдеща справка. *Терминът „електрически инструмент“ в предупрежденията се отнася за електрически инструмент с мрежово захранване (кабелен) или електрически инструмент с акумулаторно захранване (безкабелен).*

1) Безопасност на работното място

а) Пазете работното място чисто и добре осветено. *Разхвърляните или тъмни места предразполагат към злополуки.*

б) Да не се работи с електрически инструменти в експлозивни атмосфери, като в присъствие на запалими течности, газове или прах. *Електрическите инструменти създават искри, които могат да запалят праха или парите.*

в) Да се държат децата и околните настрана по време на работа с електрически инструмент. *Разсейванията могат да ви принудят да загубите контрол.*

2) Електробезопасност

а) Щепселите на електрическите инструменти трябва да отговарят на контакта. Да не се видоизменя щепселът по какъвто и да било начин Да не се използват каквито и да било адаптерни щепсели със заземени (замасени) електрически инструменти. *Невидоизмененитe щепсели и отговарящите контакти намаляват риска от токов удар.*

б) Да се избягва контакт на тялото със заземени или замасени повърхности като тръби, радиатори, кухненски печки и хладилници. *Има увеличен риск от токов удар, ако тялото ви е заземено или замасено.*

в) Да не се излагат електрическите инструменти на дъжд или мокри условия. *Проникващата в един електрически инструмент вода увеличава риска от токов удар.*

г) Да не се използва захранващият кабел за други цели. Никога да не се използва кабелът за носене, теглене или дърпане на щепсела на електрическия инструмент. Кабелът да се пази от топлина, масла, остри ръбове или движещи се части. *Повредените или оплетени кабели увеличават риска от токов удар.*

д) При работа с електрически инструменти на открито да се използва удължителен кабел, подходящ за употреба на открито. *Употребата на кабел, подходящ за употреба на открито, намалява риска от токов удар.*

е) Ако не може да се избегне работата с електрически инструмент във влажно място, да се използва защитено от устройство за остатъчен ток (УОТ) захранване. *Употребата на УОТ намалява риска от токов удар.*

3) Лична безопасност

а) Бъдете нащрек, гледайте какво правите и влагайте разум при работа с електрическия инструмент. Не използвайте електрически инструмент, когато сте уморени или под въздействието на лекарства, алкохол или лечение. *Момент невнимание при работа с електрически инструменти може да доведе до сериозно лично нараняване.*

б) Използвайте лични предпазни средства. Винаги да се носят предпазни средства за очите. *Предпазни средства като противопрахова маска, предпазни обувки, каска или слухова защита, използвани за съответните условия, намаляват личните наранявания.*

в) Да се предотвратява случайно пускане. Уверявайте се, че превключвателят е в изключено положение преди свързване към захранващия източник и/или акумулаторната батерия, вземане или пренасяне на инструмента. *Пренасянето на електрически инструмент с пръст на превключвателя или захранването на електрически инструменти с включен превключвател предизвиква злополуки.*

г) Да се сваля всякакъв ключ за настройка или гаечен ключ преди включване на електрическия инструмент. *Прикачен към въртяща се част на електрическия инструмент гаечен ключ или ключ за настройка може да доведе до лично нараняване.*

д) Не се протягайте. Поддържайте правилна стойка на краката и равновесие постоянно. *Това позволява по-добър контрол на електрическия инструмент в неочаквани ситуации.*

е) Обличайте се подходящо. Не носете висящо работно облекло или украшения. Пазете косата, облеклото и ръкавиците далеч от движещи се части. *Висящите дрехи, бижутерия или дълги коси могат да бъдат захванати от движещи се части.*

ж) Ако са ви предоставени уреди за събиране на прах и близо до вас има

съоръжения за складиране на прах, погрижете се те да бъдат правилно свързани и използвани. *Употребата на прахоуловители може да намали опасностите, свързани с прах.*

4) Използване и грижи за електрическите инструменти

а) Не насилвайте електрическия инструмент. Използвайте правилния инструмент за вашата цел. *Точният инструмент ще свърши работата по-добре и по-безопасно с номиналните данни, за които е конструиран.*

б) Да не се използва електрическият инструмент, ако превключвателят не го включва и изключва. *Всеки електрически инструмент, който не може да се управлява с превключвателя, е опасен и трябва да се ремонтира.*

в) Изваждайте щепсела от захранващия източник и/или акумулаторната батерия от електрическия инструмент преди да правите всякакви настройки, смяна на принадлежности или съхраняване на електрическите инструменти. *Такива превантивни предпазни мерки намаляват риска от случайно пускане на електрическия инструмент.*

г) Неработещите електрически инструменти да се съхраняват далеч от достъпа на деца и да не се позволява на лица, незапознати с електрическия инструмент или тези инструкции, да работят с електрическия инструмент. *Електрическите инструменти са опасни в ръцете на необучени потребители.*

д) Поддържайте електрическите инструменти. Да се проверява за разцентроване или притягане на движещи се части, счупване на части и всякакво друго условие, което може да се отрази на работата на електрическия инструмент. Ако има повредени, електрическият инструмент да се ремонтира преди употреба. *Много злополуки се причиняват от лошо поддържани електрически инструменти.*

е) Да се поддържат режещите инструменти остри и чисти. *Правилно поддържаните режещи инструменти с остри режещи ръбове засядат по-малко и са по-лесни за контрол.*

ж) Електрическият инструмент, принадлежностите и накрайниците на инструмента да се използват в съответствие с тези инструкции, като се отчитат работните условия и извършваната работа. *Употребата на електрическия инструмент за операции, различни от тези по предназначение, би могла доведе до опасна ситуация.*

5) Използване и поддръжка на инструменти за батерии

а) Използвайте само зарядното устройство, посочено от производителя за зареждане. *Зарядното устройство, използвано с друга батерия, може да причини опасност от пожар.*

b) Използвайте само електрически инструменти и специално определени батерии. *Използването на други батерии може да причини нараняване и пожар.*

c) Когато не използвате батерията, дръжте я далеч от други метални предмети, като например скоби за хартия, монети, ключове, пирони, винтове или други малки метални предмети, които могат да причинят връзка между един и друг терминал. *Късо съединението на акумулатора може да причини изгаряния или пожар.*

d) При тежки условия течността може да се пръска от акумулатора; избягвайте контакт. В случай на случаен контакт, изплакнете с вода. Ако течността влезе в контакт с очите ви, потърсете допълнителна медицинска помощ. *Изхвърлените от батерията течности могат да причинят дразнене или изгаряне.*

6) Обслужване

а) Сервизното обслужване на вашия електроинструмент трябва да се извършва само от квалифицирано лице, като се използват само оригинални резервни части. *С това ще се гарантира поддържането на безопасността на електрическия инструмент.*

ПРЕДУПРЕЖДЕНИЕ ЗА БЕЗОПАСНОСТ НА ЛЕНТОВИ ТРИОНИ

1. Дръжте полюсния трион далеч от въздушните електропроводи.
2. Моля, обърнете внимание на опасността от работното положение и опасността да бъдете ударени от паднало клонче на дърво или клонче на дърво, което се отскача от земята. Изтрийте клоните в секции.

ПРЕДУПРЕЖДЕНИЯ ЗА БЕЗОПАСНОСТ ЗА АКУМУЛАТОРНАТА БАТЕРИЯ

а) Не разглобявайте, не отваряйте и не нарязвайте клетките или акумулаторната батерия.

б) Не свързвайте накъсо акумулаторна

батерия. Не съхранявайте акумулаторните батерии случайно в кутия или чекмедже, където те могат да се окъсят помежду си или от проводящи материали. Когато акумулаторната батерия не е в употреба, я съхранявайте далеч от други метални предмети като кламери, монети, ключове, пирони, винтове или други дребни метални предмети, които могат свържат единия полюсен извод с другия. Окъсяването на полюсните изводи на батерията може да причини изгаряния или пожар.

в) **Не излагайте акумулаторната батерия на топлина или огън. Избягвайте съхранение на пряка слънчева светлина.**

г) **Не подлагайте акумулаторната батерия на механичен удар.**

д) **В случай на теч от акумулаторната батерия не позволявайте на течността да влезе в контакт с кожата или очите. В случай на контакт измийте засегнатата област с обилно количество вода и потърсете медицинска помощ.**

е) **Незабавно да се потърси медицинска помощ, ако са погълнати клетка или акумулаторна батерия.**

ж) **Пазете акумулаторната батерия чиста и суха.**

з) **Избърсвайте полюсните изводи на акумулаторната батерия с чиста суха кърпа, ако те се замърсят.**

и) **Преди употреба акумулаторната батерия трябва да бъде зареждана. Винаги правете справка с тази инструкция и използвайте правилната процедура за зареждане.**

к) **Не дръжте акумулаторната батерия на заряд, когато не се използва.**

л) **След продължителен период на съхранение може да се наложи зареждане и разреждане на акумулаторната батерия няколко пъти за получаване на максимални експлоатационни показатели.**

м) **Акумулаторната батерия отдава най-добрите си експлоатационни показатели, когато работи при нормална стайна температура** (20 °C ± 5 °C).

н) **Когато изхвърляте акумулаторни батерии, дръжте батериите от различни електрохимични системи отделно една от друга.**

о) **Зареждайте само със зарядното устройство, посочено от WORX. Не използвайте друго зарядно устройство освен специално предназначеното за използване с оборудването.** *Зарядно устройство, което е подходящо за един тип акумулаторна батерия, може да създаде риск от пожар, когато се използва с друга акумулаторна батерия.*

п) **Не използвайте акумулаторна батерия, която не е предназначена за използване с оборудването.**

р) **Пазете акумулаторната батерия далеч от деца.**

с) **Запазете оригиналната литература на изделието за бъдещи справки.**

т) **Изваждайте акумулаторната батерия от оборудването, когато не се използва.**

у) **Изхвърлете я по подходящ начин.**

ф) **Не смесвайте клетки от различно производство, капацитет, размер или тип в устройството.**

х) **Не изваждайте батерията от оригиналната ѝ опаковка, докато е необходима за употреба.**

ц) **Спазвайте обозначенията плюс (+) и минус (–) на батерията и се уверете, че се използват правилно.**

СИМВОЛИ

	Прочетете ръководството
	Предупреждение
	Носете предпазни ръкавици
	Носете предпазни обувки
	Носете предпазна глава
	Да се носят средства за защита на слуха
	Да се носят предпазни средства за очите
	Не излагайте на влага.

	Предупреждение за опасност от повишени електропроводи
Li-Ion	Li-Ion батерия Този продукт е маркиран със символ, свързан с „разделното събиране“ на всички пакети батерии. Впоследствие той ще бъде рециклиран или разглобен, за да се намали въздействието върху околната среда. Пакетите батерии може да бъдат опасни за околната среда и за човешкото здраве, тъй като съдържат опасни съставки.
	Да не се изгаря
	Батериите може да влязат в кръговрата на водата, ако бъдат изхвърлени неправилно, което може да е опасно за екосистемата. Не изхвърляйте батерии като несортирани домакински отпадъци.
	Отпадъчните електрически изделия не трябва да бъдат изхвърляни заедно с битовите отпадъци. Молим да ги рециклирате, когато съществуват съоръжения за това. Консултирайте се с местните власти или търговци на дребно относно съвети за рециклиране.
	Извадете батерията от гнездото, преди да направите корекция, обслужване или поддръжка.

COMPONENT LIST

1.	КАПАЧКА ЗА ПЪЛНЕНЕ НА МАСЛО
2.	РЕЗЕРВОАР ЗА ГОРИВО
3.	ВОДЕЩ ПРОФИЛ
4.	ВЕРИГА
5.	ЩИТ И ВЕРИЖНА ОБВИВКА
6.	УДЪЛЖАВАНЕ ПРЪТ

*** Не всички илюстрирани или описани принадлежности се включват в стандартна доставка.**

ТЕХНИЧЕСКИ ДАННИ

Тип **WA0222 (0222-обозначаване на машини, представител на Полюсен трион прикачен файл)**

	WA0222
Макс. Височина на рязане	3.8m
Дължина на профила	25cm
Скорост на веригата	17m/s
Брой връзки към верижни задвижващи вериги	40
Верижен габарит	1.1mm
Тип на Адаптивната верига	ES: 3/8.043-40E/ QIRUI : A0(T)-40E/ OREGON: 90PX040G
Адаптивен тип лента	ES: ES104SDEA041/ QIRUI : PO10-43SR(T) / OREGON: 104MLEA041
Вместимост на резервоара за масло	130ml
Стъпка на веригата	0.95cm
Тегло	1.8kg

ИНФОРМАЦИЯ ЗА ШУМ

А-претеглено звуковото налягане	L_{pA} = 79.81dB(A)
K_{pA}	3dB(A)
А-претеглена звукова мощност	L_{wA} = 99.81dB(A)
K_{wA}	3dB(A)
Да се носят средства за защита на слуха.	

ИНФОРМАЦИЯ ЗА ВИБРАЦИИ

ОБЩИ СТОЙНОСТИ ЗА ВИБРАЦИИ (ВЕКТОРНА СУМА ПО ТРИТЕ ОСИ) В СЪОТВЕТСТВИЕ CEN ISO 11680-1.

Стойност за емисии на вибрации	a_h =2.418m/s^2

Неопределеност	K = 1.5m/s²

Декларираната обща стойност за вибрации може да бъде използвана за сравняване на един инструмент с друг и също така като предварителна оценка на експозицията.

ПРЕДУПРЕЖДЕНИЕ:Стойността за емисии на вибрации по време на действителната употреба на електрическия инструмент може да се различава от декларираната в зависимост от начините, по които се използва инструментът от примерите по-долу и останалите варианти за употреба на инструмента:
Как се използват инструментът и материалите, които се режат.
Инструментът е в добро състояние и добре поддържан
Използване на правилната принадлежност за инструмента и гарантиране, че е остра и в добро състояние.
Стегнатост на ръкохватката на дръжките и дали се използват антивибрационни принадлежности.
И че инструментът се използва по предназначение съгласно неговата конструкция и тези инструкции.

Този инструмент може да доведе до синдром на вибрации, предавани на системата ръка-рамо, ако неговата употреба не се управлява адекватно.

ПРЕДУПРЕЖДЕНИЕ: За да бъдем точни, оценката на нивото на експозиция в действителни условия на употреба следва също така да отчита всички части на работния цикъл, като например времето, когато инструментът е изключен и когато той работи на празен ход, но всъщност не върши работа. Това може значително да намали нивото на излагане на въздействието им за целия период на работа.
Спомага за свеждане до минимум на риска от излагане на вибрации.
ВИНАГИ използвайте остри длета, свредла и ножове.
Поддържайте инструмента в съответствие с тези инструкции и го дръжте добре смазан (където е уместно)
Ако инструментът ще се използва редовно, тогава инвестирайте в антивибрационни принадлежности.
Планирайте работния си график, за да разпределяте използването на инструменти с високи вибрации през няколко дни.

ПРИНАДЛЕЖНОСТИ

	WA0222
Шестнадесетичен ключ	1
Удължаване прът	1

Препоръчваме ви да закупите изброените в списъка по-горе принадлежности от същия магазин, в който ви е продаден инструментът. За допълнителна информация вж. опаковката на принадлежностите. Персоналът на магазина може да ви помогне и да ви даде съвет.

ИНСТРУКЦИИ ЗА ЕКСПЛОАТАЦИЯ

ЗАБЕЛЕЖКА: Прочетете внимателно книжката с инструкции, преди да използвате инструмента.

ПРЕДНАЗНАЧЕНИЕ

Този прикачен файл се използва за рязане на дървета, стволове, клони, крайници и други. Може да се реже на зърнени храни или на зърнени храни. Този продукт не е подходящ за рязане на минерални материали.

СЪБИРАНЕ & ОПЕРАЦИЯ

Действие	Фигура
СГЛОБЯВАНЕ	
Извадете съществуващия прикачен файл и свържете приставката за трион. Плъзнете аксесоара в вала на основното устройство и го закрепете на място Копче за заключване Преди монтажа поставете триона върху твърда, равна повърхност. Преди употреба се уверете, че е свързан правилно. **ПРЕДУПРЕЖДЕНИЕ! Не свързвайте верижния трион с електрозахранването, преди да е напълно сглобен.** **Винаги използвайте ръкавици, когато работите с веригата.**	Вж. Фиг. A
Извадете свързващия прът и втулката на веригата.	Вж. Фиг. B

ОБТЯГАНЕ НА ВЕРИГАТА Поставете триона върху всяка подходяща повърхност. И завъртете копчето за опъване на веригата по посока на часовниковата стрелка, докато се стегне на ръка. **ЗАБЕЛЕЖКА:**Обтягането се увеличава автоматично, докато се върти копчетоза обтягане на веригата по посока на часовниковата стрелка. Храповият механизъм предотвратява отпускане на обтягането на веригата. **ПРЕДУПРЕЖДЕНИЕ:** **Веригата все още не е обтегната. Обтягането на веригата се извършва така, както е описано в „ОБТЯГАНЕ НА ВЕРИГАТА“. Сега веригата трябва да се провери, за да се гарантира, че е обтегната правилно.** **ЗАБЕЛЕЖКА:** Новите вериги за триони се разтягат. Проверявайте често обтягането на веригата, когато последната се използва за първи път, и я затягайте, когато веригатасе разхлаби около водещия профил. **ПРЕДУПРЕЖДЕНИЕ:** **•Извадете батерията, преди да регулирате напрежението на веригата.** **•Режещите ръбове на веригата са остри. Използвайте предпазни ръкавици, когато работите с веригата.** **•Винаги поддържайте правилно обтягане на веригата. Една разхлабена верига увеличава риска от обратен откат. Една разхлабена верига може да изскочи от жлеба на водещия профил. Това може да нарани оператора и да повреди веригата. Разхлабената верига води до бързо износване на веригата, профила и верижното зъбно колело.** **ЗАБЕЛЕЖКА:** Веригатае правилно обтегната, когато може да се повдигне от водещия профил, а звеното за задвижване е в пределите на релсата на водещия профил. **ЗАБЕЛЕЖКА:** Веригатасе разтяга по време на рязане и губи правилното обтягане. Когато веригата е разхлабена, разхлабете копчето за опъване на веригата напълно, тоест завъртете го обратно на часовниковата стрелка. След това отново затегнете.	Вж. Фиг. C

Свържете удължителния прът към полюсния трион. **ЗАБЕЛЕЖКА:** Преди да продължите, уверете се, че удължителният лост е здраво закрепен на мястото си.	Вж. Фиг. D
Сглобяване на презрамката Прикрепете презрамката към куката на стълба с помощта на включената кука за карабинер.	Вж. Фиг. E

Зареждане на резервоара за масло: **ПРЕДУПРЕЖДЕНИЕ:** **Изключвайте верижния трион от захранващия източник, преди да зареждате резервоара за масло.** **1. Поставете верижния трион върху подходяща повърхност с капачказа пълнене на масло обърната нагоре.** **2. Почистете зоната около капачката за пълнене на масло и затегнете капачката, като я завъртите обратно на часовниковата стрелка.** **3. Наливайте масло за профили и вериги, докато резервоарът се напълни.** **4. Избягвайте проникване на мръсотия или замърсявания в резервоара за масло, поставете отново капачкатаза пълнене на масло и я затегнете, като я въртите по посока на часовниковата стрелка, докато се затегне на ръка.**	
Важно: За да се даде възможност за вентилиране на резервоара за масло, между капачката за пълнене на масло и филтъра са предоставени малки дихателни каналчета за предотвратяване на течове и да се гарантира, че машината се оставя в хоризонтално положение (капачказа пълнене на масло в крайно горно положение), когато не се използва. **Важно е да се използва само препоръчителното стандартно масло за профили и вериги (клас: ISO VG32) за избягване на повреда на верижния трион. То може да бъде намерено в магазина, от който сте закупили този трион, или местния магазин за крепежни елементи. Никога не използвайте рециклирано/ старо масло. Употребата на неодобрено масло ще анулира гаранцията.** Не преглъщайте. При поглъщане незабавно се обадете на лекар. Пазете това устройство извън обсега на деца. Пазете от източници на топлина или открит пламък.	РВж. Фиг. F

ЕКСПЛОАТАЦИЯ	
Рязане	Вж. Фиг. G

СМАЗВАНЕ

Важно: Верижният трион не е зареден с масло. Важно е да се зареди с масло преди употреба. Никога не работете с верижния трион без масло за вериги или при ниво на празен резервоар, тъй като това ще доведе до значителни повреди на изделието.

ЗАБЕЛЕЖКА: Животът на веригата и капацитетът на рязане зависят от оптималното смазване. Следователно веригата автоматично се смазва по време на работа.

РЯЗАНЕ

Важно: Проверете резервоара за гориво преди стартиране и периодично по време на.Доливайте масло, когато нивото на маслото е ниско. Пълен резервоар за масло издържа прибл работа.35 минути рязане, в зависимост от интензивността на рязане и спиранията. Проверявайте обтягането на последно сменяна верига на всеки 10 минути по време на експлоатация.

(1) Инсталирайте батерията в машината.
(2) Уверете се, че частта от ствола за рязане не лежи върху земята. Така се запазва веригатаот допир до земята, докато реже през ствола. Допирането до земята, докато веригата се движи, е опасно и притъпява веригата.
(3) Използвайте и двете ръце за захващане на триона. Дръжте здраво. Палците и пръстите трябва да обгръщат ръкохватките на триона (вж. Фиг. G)
(4) Уверете се, че стойката ви е стабилна. Дръжте краката си на ширината на раменете. Разпределяйте равномерно теглото си върху двата крака.
(5) Когато сте готови за рязане, натиснете напълно бутона за заключване и превключете спуска, Това включва триона. освобождаването им ще изключи триона. Уверете се, че трионът работи с пълни обороти, преди да започнете рязане.
(6) Когато започвате да режете, бавно разполагайте движещата се верига спрямо дървото. Дървото следва да бъде възможно най-близо до корпуса на триона. Дръжте триона здраво на място, за да избягвате евентуално подскачане или изплъзване (странично движение) на триона.
(7) Насочвайте триона с помощта на лек натиск и не упражнявайте прекомерно усилие върху триона, а го оставяйте да си върши работата, иначе двигателят ще се претоварва и може да изгори. Той ще свърши работата по-добре и по-безопасно с номиналните данни, за които е конструиран.
(8) Изваждайте триона от среза при пълни обороти. Освободете бутона за заключване и превключете спуска, за да спрете триона. Уверявайте се, че веригата е спряла, преди да оставяте триона.

(9) Продължавайте да тренирате върху бракувани трупи в обезопасена работна зона, докато се почувствате удобно, като използвате плавни движения и постоянна скорост на рязане.

Предпазни устройства срещу обратен откат на триона

Този трион има верига с нисък обратен откат и водещ профил за намален обратен откат. И двата елемента намаляват шанса за обратен откат. Но все още може да възниква обратен откат при този трион.
Стъпките по-долу намаляват риска от обратен откат.

- Използвайте и двете ръце за захващане на триона, докато последният работи. Дръжте здраво. Палците и пръстите трябва да обгръщат ръкохватките на триона.
- Дръжте всички предпазни елементи по местата им върху триона. Уверете се, че работят както трябва.
- Не се протягайте и не режете над височината на рамото.
- Поддържайте стабилна стойка на краката и равновесие постоянно.
- Стойте леко до лявата страна на триона. Това предпазва тялото ви от директна връзка с веригата.
- Не допускайте предната част на водещия профил да докосва нещо, когато веригата се движи.
- Никога не се опитвайте да режете през два ствола едновременно. Режете само по един ствол.
- Не заривайте предната част на водещия профил и не опитвайте рязане с врязване (пробиване в дърво с помощта на предната част на водещия профил).
- Внимавайте за отместване на дърво или други сили, които могат да притиснат веригата.
- Особено внимавайте при повторно влизане в предишен срез.
- Използвайте само веригата с ниско отблъскване и водещия профил, които са доставени с този трион, или се препоръчват.
- Никога не използвайте затъпена или отпусната верига. Дръжте веригата остра и с правилно обтягане.

ОПЕРАЦИЯ ЗА ПОЛЮСЕН ТРИОН

Изрежете с презрамка (вижте фигура G)

Рамена лента е включена към удължителния стълб, за да осигури допълнителна опора при повдигане на триона във въздуха. Закачете презрамката през удължението и я увийте около рамото. Ако след завършване на рязането подрязаният трион бъде изпуснат, презрамката също може да намали удара.

Изрежете с удължител

1. Инсталирайте батерията в машината.
2. Преди да отрежете високи клони, помислете за всички същите точки, описани в предишния раздел, "Подрязване на клони", но обърнете специално внимание на възможните пътища на падащи клони.

ПРЕДУПРЕЖДЕНИЕ:Не стойте изправено под отрязаните клони. Дръжте зрителите далеч. Когато използвате инструмента, не стойте на стълба или друга нестабилна опора. Не използвайте този инструмент в близост до кабели, захранващи устройства или телефонни линии. Дръжте разстояние 3 м от всички електропроводи. (Вижте фигури H1-H4)

3. Дръжте полюсния трион с две ръце. Когато работите с триона за ползване, използвайте само определената зона на захващане (вижте Фигура H5). Палецът и пръстите трябва да бъдат увити около дръжката и пръта на "трион за пръчки".
4. Уверете се, че сте стабилно. Дръжте краката на разстояние. Разпределете равномерно теглото на краката си.
5. Когато се подготвяте за рязане, натиснете бутона за заключване и превключете спуска докрай надолу. Това ще включи полюсната трион. Пускането им ще изключи Полярната трион. Преди да започнете да режете, уверете се, че трионът работи с пълна скорост.
6. Когато започнете да режете, поставете подвижната верига върху дървото. Дръжте здраво трион на мястото си, за да предотвратите отскачането или пързалянето (странично движение).
7. Леко натиснете триона за направляваща лента. Не използвайте полярно трион насила. Моторът ще бъде претоварен и може да изгори. Работата ще се извършва по-бързо и по-сигурно, както се очаква.
8. Извадете стълбовия трион от триона с пълна скорост. Освободете спуска, за да спрете стълбовия трион. Преди да настроите "полярния трион", уверете се, че веригата е спряна.

ИЗКЛЮЧВАНЕ НА ДЪРВО (ПРЕСНИК)

ПРЕДУПРЕЖДЕНИЕ: Избягвайте отстъпки. Отскокът може да причини сериозно нараняване или смърт.
Вижте Отстъпки, за да избегнете риска от отстъпки.
ПРЕДУПРЕЖДЕНИЕ: Не работете с триона
•На дървото
•На стълба или друга нестабилна повърхност
•Във всяко неудобно положение
Може да загубите контрол над стълбовия трион и да нанесете сериозни наранявания.
ПРЕДУПРЕЖДЕНИЕ: Когато използвате резачка, не протягайте ръце над раменете.

ВНИМАНИЕ: Ако сте в ситуация извън възможностите ви, моля, потърсете професионална помощ.

Подрязването на дървета е процесът на рязане на клони от живи дървета. Уверете се, че сте стабилно. Дръжте краката на разстояние. Разпределете равномерно теглото на краката си.
Следвайте инструкциите по-долу, за да режете дърво.

1. Първо отрежете шест инча от багажника от

долната страна на крайника. Използвайте горната част на водача, за да изрежете. Изрежете 1/3 от диаметъра на крайника (вижте Фигура H6).
2. Преместете крайниците си на два до четири инча. Направете втори разрез отгоре на крайника. Продължете с рязането, докато крайникът не бъде отрязан.
3. Направете третия разрез възможно най-близо до багажника от долната страна на корена на крайника. Използвайте горната част на водача, за да изрежете. Отсечете 1/3 от диаметъра на мъничето.
4. Четвъртият разрез се извършва непосредствено над третия разрез. Намалете, за да посрещнете третия разрез. Това ще премахне крайника.

ПОДДРЪЖКА НА ТРИОНА

Спазвайте инструкциите за поддръжка в това ръководство. Правилното почистване на триона и веригата и поддръжката на водещия профил могат да намалят шансовете за обратен откат. Проверявайте и поддържайте триона след всяка употреба. Това ще увеличи експлоатационния ресурс на вашия трион.
ЗАБЕЛЕЖКА: Дори и при правилно заточване рискът от обратен откат може да се увеличи с всяко заточване.

ПОДДРЪЖКА И СЪХРАНЕНИЕ НА ВЕРИЖНИЯ ТРИОН

1. Извадете батерията
- Когато не се използва
- Преди преместване от едно място на друго
- Преди обслужване
- Преди смяна на принадлежности или приспособления, като например верига на триона и предпазител
2. Проверявайте верижния трион преди и след всяка употреба. Проверявайте триона внимателно, ако предпазителят или друга част са повредени. Проверявайте за повреди, които могат да повлияят върху безопасността на оператора или работата на триона. Проверявайте центровката или свързването на движещите се части. Проверявайте за счупени или повредени части. Не използвайте верижния трион, ако повредата влияе върху безопасността или експлоатацията му. Оставяйте отстраняването на повредите на упълномощен сервизен център. За да намерите упълномощен сервизен център, посетете www.worx.com.
3. Поддържайте верижния трион внимателно.
- Никога не излагайте триона на дъжд или директна влага.
- Дръжте веригата остра, чиста и смазана за по-добра и по-безопасна експлоатация.
- Следвайте описаните в това ръководство стъпки за заточване на веригата.
- Пазете ръкохватките сухи, чисти и без масло и грес.
- Дръжте всички винтове и гайки затегнати.
- Често проверявайте захранващия кабел. Ако е повреден, оставяйте отстраняването на повредата на упълномощен сервизен център.
- Никога не носете верижния трион за захранващия му кабел.
- Никога не дърпайте захранващия кабел, за да го изключвате.
- Пазете захранващия кабел от топлина, масло и остри краища.
- Често проверявайте удължителните кабели и ги сменяйте, ако са повредени.
4. При обслужване използвайте само еднакви резервни части.
5. Когато не се използва, винаги съхранявайте верижния трион
- на високо или заключено място, извън обсега на деца
- на сухо място
- С лента и верижна обвивка

Поддръжка на профила

За увеличаване на експлоатационния ресурс на профила се препоръчва следната поддръжка.
Релсите на профила, които носят веригата, трябва да се почистват, преди да се прибира инструментът, или ако профилът или веригата изглеждат мръсни.
Релсите трябва да се почистват при всяко сваляне на веригата.

ОПАЗВАНЕ НА ОКОЛНАТА СРЕДА

Отпадъчните електрически изделия не трябва да бъдат изхвърляни заедно с битовите отпадъци. Молим да ги рециклирате, когато съществуват съоръжения за това. Консултирайте се с местните власти или търговци на дребно за съвети относно рециклирането.

ОТКРИВАНЕ И ОТСТРАНЯВАНЕ НА НЕИЗПРАВНОСТИ

Следващата таблица изброява проверките и действията, които можете да предприемете, ако машината не работи нормално. Ако те не идентифицират / решат проблема, свържете се с вашия сервизен агент.

ПРЕДУПРЕЖДЕНИЕ: Преди да проучите проблем, изключете захранването и извадете батерията.

Симптом	Възможна	причина
Ножовката не може да се работи	Батерията е изтощена. Дефектен предпазител.	Заредете батерията. Сменете предпазителя.
Прекъсваща работа с трион	прегряване При рязане оказвайте твърде голямо налягане. Връзката е разхлабена. Дефектно вътрешно окабеляване. Неизправност на спусъка при включване / изключване.	Съхранявайте машината на хладно и проветриво място, за да я охладите При рязане прилагайте сравнително малко налягане Свържете се с вашия сервизен агент на 1-866-354-WORX (9679).
Суха верига	Без масло в резервоара за гориво Изпускателният отвор на капачката за пълнене е блокиран Блокиран е маслениятканал	Хайде Капачка за почистване Почистете изхода на масления канал
Прегряване на верига / верига	Без масло в резервоара за гориво Изпускателният отвор на капачката за пълнене е блокиран Блокиран е маслениятканал Веригата е твърде стегната Тъпа верига	Хайде Капачка за почистване Почистете изхода на масления канал Регулирайте напрежението на веригата Заточете веригата или сменете
Полюсният трион е разкъсан, вибрирал, трион неправилно	Напрежението на веригата е твърде хлабаво Тъпа верига Износване на вериги Звездички, насочени в грешна посока	Регулирайте напрежението на веригата Заточете веригата или сменете Сменете веригата Сглобете отново с веригата в правилната посока

ДЕКЛАРАЦИЯ ЗА СЪОТВЕТСТВИЕ

Ние,
Positec Germany GmbH
Grüner Weg 10, 50825 Cologne, Germany

декларираме, че изделието
описание **Полюсен трион с батерия**
Тип **WA0222(0222-обозначаване на машини, представител на Полюсен трион прикачен файл)**
функция **Изрязване на високи клони**

В съответствие със следните Директиви,
2006/42/EC
2014/30/EU
2011/65/EU&(EU)2015/863
2000/14/ECизменена от2005/88/EC

Участващ нотифициран орган
Наименование: **TÜV SÜD Product Service GmbH Zertifizierstellen**
Адрес: Ridlerstraße 65, 80339 MÜNCHEN, Germany
Номер за сертифициране: M6A 063133 0460 Rev. 00

2000/14/ECизменена от2005/88/EC:
- Процедура за оценка на съответствието съгл.
Приложение V
- Измерено ниво на звукова мощност **103dB(A)**
- Декларирано ниво на звукова мощност

Стандартите съответстват на:
EN 60745-1
EN ISO 11680-1
EN ISO 3744
EN 55014-1
EN 55014-2

Упълномощено лице за съставяне на техническия паспорт.
Име Marcel Filz
Адрес Positec Germany GmbH
Grüner Weg 10, 50825 Cologne, Germany

2020/01/22
Allen Ding
Зам. гл. инженер по изпитване и сертифициране
Positec Technology (China) Co., Ltd
18, Dongwang Road, Suzhou Industrial
Park, Jiangsu 215123, P. R. China

EREDETI HASZNÁLATI UTASÍTÁS ELEKTROMOS KÉZISZERSZÁMOK BIZTONSÁGOS HASZNÁLATÁVAL KAPCSOLATOS ÁLTALÁNOS FIGYELMEZTETÉSEK

FIGYELEM Olvasson el minden biztonsági figyelmeztetést és valamennyi utasítást. A figyelmeztetések és utasítások figyelmen kívül hatása áramütést, tüzet és/vagy súlyos sérülést eredményezhet.

Őrizzen meg minden figyelmeztetést és utasítást, a jövőben szüksége lehet ezekre. A figyelmeztetésekben használatos "elektromos kéziszerszám" kifejezés az ön hálózatról üzemeltetett (vezetékes) elektromos kéziszerszámára vagy akkumulátoros (vezeték nélküli) elektromos kéziszerszámára vonatkozik.

1) A munkaterület biztonsága

a) A munkaterületet tartsa tisztán és jól megvilágítva. A zsúfolt vagy sötét munkaterület balesethez vezethet.

b) Ne üzemeltessen elektromos kéziszerszámot robbanékony légkörben, például gyúlékony folyadékok, gázok vagy por jelenléte mellett. Az elektromos kéziszerszámok használata során szikrák keletkeznek, amelyek hatására a por vagy gáz kigyulladhat.

c) Elektromos kéziszerszámok működtetése közben tartsa távol a gyermekeket és bámészkodókat. A figyelem elterelése kontrollvesztést eredményezhet.

2) Elektromos biztonság

a) Az elektromos kéziszerszámok dugójának illeszkednie kell a dugaljba. Soha, semmilyen módon ne módosítsa a dugót. Földelt elektromos kéziszerszámokkal ne használjon adaptert. Ha nem módosított dugókat és megfelelő dugaljat használ, azzal csökkenti az áramütés kockázatát.

b) Ne érintse meg a földelt felületeket, például csöveket, radiátorokat, tűzhelyeket vagy hűtőszekrényeket. Ha a test földelt, nagyobb az áramütés kockázata.

c) Ne tegye ki esőnek vagy nedves körülményeknek az elektromos kéziszerszámokat. Ha egy elektromos kéziszerszámba víz kerül, megnő az áramütés kockázata.

d) Vigyázzon a szerszám kábelére. Soha ne hordozza, húzogassa vagy húzza ki az áramból az elektromos kéziszerszámot a kábelnél fogva. A kábelt tartsa távol a hőtől, olajtól, éles peremektől vagy mozgó részektől. A sérült vagy összegubancolódott kábel növeli az áramütés kockázatát.

e) Ha az elektromos kéziszerszámot szabadtérben üzemelteti, használjon külső használatra alkalmas hosszabbítót. A külső használatra alkalmas kábel használatával csökken az áramütés kockázata.

f) Ha elkerülhetetlen, hogy az elektromos kéziszerszámot nedves helyen működtesse, használjon maradékáram-működtetésű megszakító (RCD) védelemmel rendelkező áramforrást. A maradékáram-működtetésű megszakító használata csökkenti az áramütés kockázatát.

3) Személyi biztonság

a) Az elektromos kéziszerszám működtetése közben maradjon éber, figyeljen arra, amit csinál, és használja a józan eszét. Ne működtesse az elektromos kéziszerszámot, ha fáradt, illetve gyógyszerek, alkohol vagy drogok hatása alatt áll. Egy pillanatnyi figyelmetlenség az elektromos kéziszerszámok működtetése közben súlyos sérülésekhez vezethet.

b) Használjon személyi védőfelszereléseket. Mindig használjon szemvédelmet. A személyi védőfelszerelés, például pormaszk, csúszásmentes biztonsági lábbeli, védősisak vagy szükség esetén hallásvédelem használatával csökkenthető a személyi sérülések kockázata.

c) Kerülje el, hogy a szerszám véletlenül működésbe lépjen. Mielőtt az elektromos kéziszerszámot áramhoz csatlakoztatná, behelyezné az akkumulátort, felvenné vagy vinné a szerszámot ellenőrizze, hogy a kapcsoló "ki" helyzetbe legyen állítva. Ha a szerszám hordozásakor ujját a kapcsolón tartja, vagy áram alá helyezi a bekapcsolt készüléket, az balesetekhez vezethet.

d) Mielőtt az elektromos kéziszerszámot bekapcsolná, távolítson el róla minden állítókulcsot. Ha az elektromos kéziszerszám forgórészein állítókulcs marad, az személyi sérüléshez vezethet.

e) Ne próbáljon túl messzire nyúlni. Mindig vigyázzon, hogy stabilan álljon, és őrizze meg egyensúlyát. Ez segít, hogy váratlan helyzetekben uralja az elektromos kéziszerszámot.

f) Viseljen megfelelő öltözéket. Ne viseljen bő ruházatot vagy hosszú ékszert. Haját, ruházatát és kesztyűjét tartsa a mozgó alkatrészektől távol. A bő ruházatot, hosszú

ékszert vagy hosszú hajat bekaphatják a mozgó elemek.

g) Ha a szerszámhoz porszívó vagy -gyűjtő csatlakoztatható, vigyázzon, hogy ezeket csatlakoztassa és megfelelően használja. A porgyűjtő használatával csökkenthetőek a porral kapcsolatos kockázatok.

4) Az elektromos kéziszerszám használata és karbantartása

a) Ne erőltesse az elektromos kéziszerszámot. Mindig megfelelő elektromos kéziszerszámot használjon. Ha a megfelelő elektromos kéziszerszámot használja, azzal a rendeltetési területén jobban és biztonságosabban elvégezhető a munka.

b) Ne használja az elektromos kéziszerszámot, ha azt nem lehet kikapcsolni. Ha egy elektromos kéziszerszám nem szabályozható a kapcsolóval, az veszélyes, és javításra szorul.

c) Mielőtt a szerszámot beállítaná, tartozékot cserélne, illetve tároláskor húzza ki a dugót az áramforrásból, és/vagy vegye ki az akkumulátort az elektromos kéziszerszámból. Ezekkel a megelőző biztonsági intézkedésekkel csökken annak a kockázata, hogy a kéziszerszám véletlenül bekapcsoljon.

d) Az elektromos kéziszerszámokat használaton kívül tartsa a gyermekektől távol, és ne hagyja, hogy a szerszámot vagy ezeket az utasításokat nem ismerő személyek működtessék azt. A tapasztalatlan felhasználók kezében az elektromos kéziszerszámok veszélyessé válnak.

e) Tartsa karban az elektromos kéziszerszámokat. Ellenőrizze, hogy a mozgó elemek megfelelően helyezkednek-e el és nem szorultak-e be, az alkatrészek épek, és semmilyen más hiba nincs kihatással az elektromos kéziszerszám működésére. Ha sérülést talál, használat előtt javíttassa meg a szerszámot. A nem megfelelően karbantartott elektromos kéziszerszámok sok balesetet okoznak.

f) A vágószerszámokat tartsa tisztán, és figyeljen, hogy élesek maradjanak. A megfelelően karbantartott, éles vágószerszámok ritkábban akadnak meg, és egyszerűbben irányíthatóak.

g) Az elektromos kéziszerszámot, a kiegészítőket és fejeket használja a fenti utasításoknak megfelelően, figyelembe véve a munkakörülményeket és az elvégzendő munkát. Ha az elektromos kéziszerszámot nem rendeltetésszerűen használja, az veszélyhelyzetet teremthet.

5) Az akkumulátoros kéziszerszám használata és karbantartása

a) Csak a gyártó által javasolt töltővel töltse fel. Ha egy adott akkumulátorhoz megfelelő töltőt másik akkumulátorral használ, az tűzveszélyes lehet.

b) Az elektromos kéziszerszámokat csak a kijelölt akkumulátorokkal használja. Ha más akkumulátorokat használ, az sérülés- és tűzveszélyes.

c) Az akkumulátorokat használaton kívül tartsa a fémtárgyaktól, például gemkapcsoktól, pénzérméktől, kulcsoktól, szögektől, csavaroktól vagy más kis fémtárgyaktól távol, mert ezek összekapcsolhatják a pólusokat. Az akkumulátor pólusainak rövidzárlata égés- és tűzveszélyes.

d) Nem megfelelő körülmények között az akkumulátorból folyadék szivároghat; kerülje az érintkezést ezzel a folyadékkal. Véletlen érintkezés esetén mossa le vízzel. Ha a folyadék szembe kerül, mossa ki vízzel, és forduljon orvoshoz. Az akkumulátorból szivárgó folyadék irritációt vagy égési sérülést okozhat.

6) Szerviz

a) Az elektromos kéziszerszámot csak képzett szerelő javíthatja megfelelő cserealkatrészekkel. Ez biztosítja az elektromos kéziszerszám biztonságos működését.

RÚDFŰRÉSZ BIZTONSÁGI FIGYELMEZTETÉS

1. Tartsa a rúdfűrészt megfelelő távolságban a légvezetéktől.
2. Kérjük, vegye figyelembe a kezelési helyzet veszélyét, valamint annak esélyét, hogy leeső ágak vagy dudorok a földre ütközhetnek, és a kezelőt a földre ütközés után az eső ágak vagy az ütköző ágak sújthatják. Törölje az ágakat az egyes szakaszokból.

AZ AKKUMULÁTORRAL KAPCSOLATOS BIZTONSÁGI FIGYELMEZTETÉSEK

a) Az akkumulátort ne szedje szét, ne nyissa fel és ne vágja meg.

b) Ne zárja rövidre az akkumulátort. Az akkumulátorokat ne tárolja olyan dobozban vagy fiókban, ahol rövidre zárhatják egymást, vagy valamilyen vezető anyag a rövidzárlatukat okozhatja. Az akkumulátorokat használaton kívül tartsa a fémtárgyaktól, például gemkapcsoktól, pénzérméktől, kulcsoktól, szögektől, csavaroktól vagy más kis fémtárgyaktól távol, mert ezek összekapcsolhatják a pólusokat. Az akkumulátor

pólusainak rövidzárlata égés- és tűzveszélyes.

c) **Ne tegye ki hőnek vagy tűznek az akkumulátort. Ne tárolja közvetlen napfényben.**
d) **Az akkumulátort ne tegye ki ütésnek.**
e) **Ha az akkumulátor szivárog, vigyázzon, hogy a folyadék ne kerüljön a bőrre vagy szembe. Amennyiben a bőrre vagy szembe kerül, az érintett területet mossa le bő vízzel, és forduljon orvoshoz.**
f) **Az akkumulátor vagy egy cella lenyelése esetén azonnal forduljon orvoshoz.**
g) **Vigyázzon, hogy az akkumulátor tiszta és száraz maradjon.**
h) **Ha az akkumulátor pólusaira szennyeződés kerül, azt egy tiszta, száraz ruhával törölje le.**
i) **Az akkumulátort használat előtt fel kell tölteni. A töltést mindig az utasításoknak megfelelően, helyes eljárást használva végezze.**
j) **Használaton kívül ne hagyja töltőn az akkumulátort.**
k) **Hosszan tartó tárolást követően a maximális teljesítmény elérése érdekében szükséges lehet, hogy az akkumulátort többször feltöltse és lemerítse.**
l) **Az akkumulátor szobahőmérsékleten (20 °C ± 5 °C) használva nyújtja a legjobb teljesítményt.**
m) **Az akkumulátorok ártalmatlanításakor a különböző elektrokémiai rendszereket különítse el egymástól.**
n) **Csak a WORX által javasolt töltővel töltse fel. Kizárólag a készülékhez való használatra mellékelt töltőt használja.** *Ha egy adott akkumulátorhoz megfelelő töltőt másik akkumulátorral használ, az tűzveszélyes lehet.*
o) **Ne használjon a készülékkel való használatra tervezettől eltérő akkumulátort.**
p) **Az akkumulátor gyermekektől távol tartandó.**
q) **Őrizze meg a termékhez mellékelt utasításokat, a későbbiekben szüksége lehet ezekre.**
r) **Amikor a szerszámot nem használja, vegye ki belőle az akkumulátort.**
s) **Ártalmatlanításnál megfelelően járjon el.**
t) **Ne helyezzen be különböző gyártóktól származó, illetve eltérő kapacitású, méretű vagy típusú akkukat a készülékbe.**
u) **Az akkucsomag csomagolását csak közvetlenül a használat előtt távolítsa el.**
v) **Figyeljen az akkun látható (+) és mínusz (–) polaritású jelzésekre az akku előírt használata érdekében.**

SZIMBÓLUMOK

	A sérülésveszély csökkentése érdekében a felhasználónak el kell olvasnia az utasításokat.
	FIGYELMEZTETÉS
	Viseljen védőkesztyűt
	Viseljen védőlábbelit
	Viseljen védősisakot
	Viseljen fülvédőt
	Viseljen szemvédőt
	Ne tegye ki nedvességnek
	A fej feletti elektromos vezetékekre utaló figyelmeztetés
Li-Ion	Lítium-ion akkumulátor. A terméken található szimbólum arra utal, hogy minden akkumulátorcsomagot külön kell gyűjteni. Ezeket aztán újrahasznosítják vagy szétszerelik, hogy csökkentsék a környezetre gyakorolt hatását. Az akkumulátorcsomag veszélyes lehet a környezetre és az emberi egészségre nézve, mivel veszélyes anyagokat tartalmaz.
	Ne dobja tűzbe.

	Az akkumulátor nem megfelelő leselejtezés esetén bekerülhet a víz körforgásba, ami veszélyes lehet az ökoszisztémára nézve. A hulladék akkumulátort ne dobja a kommunális hulladékba.
	A leselejtezett elektromos készülékek nem dobhatók ki a háztartási hulladékkal. Ha van a közelben elektromos hulladék gyűjtő udvar, vigye oda a készüléket. Az újrahasznosítási lehetőségekről tájékozódjon a helyi hatóságoknál vagy a kereskedőnél.
	Bármilyen állítás, javítás vagy karbantartási művelet előtt vegye ki az akkumulátort a sövényvágóból.

COMPONENT LIST

1.	**OLAJTARTÁLY KUPAKJA**
2.	**OLAJTARTÁLY**
3.	**VEZETŐSÍN**
4.	**FŰRÉSZLÁNC**
5.	**RÚD ÉS LÁNC HÜVELY**
6.	**HOSSZABBÍTÓ RÚD**

*** Nem minden készülék tartalmazza valamennyi, a fentiekben felsorolt alkatrészt.**

MŰSZAKI ADATOK

Típus **WA0222(0222-a készülék jelölése, azaz az Rúdfűrész kiegészítők)**

	WA0222
Max. Vágási magasság	3.8m
Vezetősín hosszúsága	25cm
Láncsebesség	17m/s
Láncszemek száma	40
Lánc mérősablon	1.1mm
Elfogadott láncok típusai	ES: 3/8.043-40E/ QIRUI : A0(T)-40E/ OREGON: 90PX040G
Elfogadott megvezető sínek típusai	ES: ES104SDEA041/ QIRUI : PO10-43SR(T) / OREGON: 104MLEA041
Olajtartály kapacitása	130ml
Osztásköz	0.95cm
A gép súlya	1.8kg

ZAJÉRTÉKEK

A-súlyozású hangnyomásszint	L_{pA} = 79.81dB(A)
K_{pA}	3dB(A)
A-súlyozású hangerő	L_{wA} = 99.81dB(A)
K_{wA}	3dB(A)

Viseljen fülvédőt.

REZGÉSÉRTÉKEK

Az EN ISO 11680-1 szabvány szerint meghatározott összes rezgés (háromtengelyű vektoriális összeg) a következő:

Rezgéskibocsátás	a_h =2.418m/s^2
Bizonytalanság	K = 1.5m/s²

A hivatalos összesített rezgésszint a szerszámok összehasonlítására, illetve a kitettség előzetes felmérésére használható.

FIGYELMEZTETÉS: Az elektromos kéziszerszám használata során a rezgéskibocsátás eltérhet a fenti értéktől attól függően, hogy a szerszámot hogyan használják. Az érték függhet az alábbiaktól:
Hogyan használják a szerszámot, milyen anyagokat vágnak vagy fúrnak.
Az eszköz jó állapotban van-e, megfelelően karbantartják-e.
Megfelelő tartozékokat használnak-e az eszközhöz, vigyáznak-e, hogy hegyes legyen és jó állapotban maradjon.
A markolat megfelelően rögzül-e, használnak-e rezgéscsillapító tartozékokat.
A szerszámot rendeltetésszerűen, kialakításának és a jelen utasításoknak megfelelően használják-e.

Ha a szerszámot nem kezelik megfelelően, kéz-kar vibrációs szindrómát okozhat.

FIGYELMEZTETÉS: A pontosság érdekében az expozíciós szint becsült értékéhez a valós használati körülmények között figyelembe kell venni a működési ciklus valamennyi elemét, így azt az időt is, amikor a szerszám ki van kapcsolva, és amikor üresjáratban működik. Ez a teljes munkaidőszak viszonylatában

jelentősen csökkentheti az expozíciós szintet.
A rezgéskockázatnak való kitettséget az alábbiakkal csökkentheti:
Az eszközt jelen utasításoknak megfelelően tartsa karban, és vigyázzon a megfelelő kenésre (ahol erre szükség van). Ha rendszeresen használja az eszközt, vásároljon rezgéscsillapító tartozékokat.
Úgy tervezze meg a munkáját, hogy a magas rezgésszámú eszközök használatát igénylő feladatokat több napra ossza el.

TARTOZÉKOK

	WA0222
Hatlapú csavarkulcs	1
Hosszabbító rúd	1

Javasoljuk, hogy a tartozékokat ugyanabból a boltból vásárolja meg, ahol a szerszámot is vásárolta. További részleteket a tartozék csomagolásán talál. Kérjen segítséget és tanácsot a bolti eladóktól.

HASZNÁLATI UTASÍTÁSOK

MEGJEGYZÉS: Mielőtt a szerszámot használná, olvassa el figyelmesen az utasításokat.

RENDELTETÉS

Ezt a rögzítést fák, fatörzsek, ágak, ágak és mások fűrészelésére használják. Lehet gabona vagy fűrészelt gabona. Ez a termék nem alkalmas ásványi anyagok fűrészelésére.

ÖSSZESZERELÉS ÉS MŰKÖDÉS

MŰVELET	ÁBRA
ÖSSZESZERELÉS	
Kapcsolat Távolítsa el a meglévő mellékletet és csatlakoztassa. Csúsztassa a kiegészítőket a főegység tengelyére és rögzítse azokat a zár gomb. Helyezze a fűrészt szilárd, sima felületre az összeszerelés előtt. Használat előtt ellenőrizze, hogy megfelelően van-e csatlakoztatva. **FIGYELMEZTETÉS! A gép teljes összerelése előtt ne helyezze be az akkucsomagot. A fűrészlánc kezelésekor mindig viseljen védőkesztyűt.**	Lásd az A. ábrát
Távolítsa el a hajtókarot és a láncperselyt.	Lásd az B. ábrát
A FŰRÉSZLÁNC MEGFESZÍTÉSE Helyezze a fűrészt megfelelő felületre. Forgassa el a láncfeszítő gombot az óramutató járásával megegyező irányban, amíg kézzel meg nem szorul. **MEGJEGYZÉS:** Csavarja a rögzítőgombot/láncfeszesség-állító gombot az óra járásával megegyező irányba. A megfelelő láncfeszesség automatikusan kialakul. A racsnis szerkezetnek köszönhetően a lánc feszessége elméletileg állandó marad. **FIGYELMEZTETÉS: A lánc még nem feszes. A lánc megfeszítésének folyamatát a „Lánc megfeszítése” című fejezetben leírtaknak megfelelően kell elvégezni. A lánc megfelelő feszességét ezután ellenőrizni kell.** **MEGJEGYZÉS:** Az új fűrészláncok hajlamosak a megnyúlásra. Az első használat során gyakran ellenőrizze a lánc feszességét, és feszítse a láncot, ha az meglazul a vezetősín körül. **FIGYELMEZTETÉS:** **•Távolítsa el a kéziszerszám akkumulátorát, mielőtt beállítaná a fűrészlánc feszülését.** **•A lánc vágóéle éles. Használjon védőkesztyűt a lánc kezelése során.** **•Mindig ügyeljen a megfelelő láncfeszességre. A meglazult lánc növeli a visszarúgás kockázatát. A meglazult lánc kiugorhat a vezetősín hornyából. Ez a kezelő sérüléséhez vagy a lánc károsodásához vezethet. A meglazult lánc következtében a lánc, a sín és a lánckerék jelentős kopásnak indul.** **MEGJEGYZÉS:** A lánc feszessége akkor tekinthető megfelelőnek, ha azt fel lehet emelni a megvezető sínről, de a lánchajtó fog nem ugrik ki a megvezető sínből. **MEGJEGYZÉS:** Vágás közben a lánc nyúlik és elveszti a beállított feszességét. Ha a lánc laza, lazítsa meg teljesen a láncfeszítő gombot, azaz fordítsa el az óramutató járásával ellentétes irányban. Ezután ismét húzza meg.	Lásd az C. ábrát

A HOSSZABBÍTÓ RÚD FELSZERELÉSE A GÉPRE Csatlakoztassa a hosszabbító sávot a fűrészhez. **MEGJ.: Használat előtt győződjön meg arról, hogy a hosszabbító rúd biztosan berögzült a helyére.**	Lásd az D. ábrát
CSATLAKZATATÁSA ÉS BEÁLLÍTÁSA A VÁLLPÁNT Rögzítse a vállszíjat a horgon a rúdon a mellékelt karabinerhoroggal.	Lásd az E. ábrát
Az olajtartály feltöltése **FIGYELMEZTETÉS: Az olajtartály feltöltése előtt távolítsa el az akkucsomagot!** **1. Helyezze a láncfűrészt bármilyen alkalmas felületre.** **2. Tisztítsa meg az olajtöltőnyílás kupakja körüli területet egy tiszta ronggyal, majd csavarja le a kupakot.** **3. Adjon hozzá olajat és láncolajat (nem tartozék), amíg a tartály megtelik.** **4. Vigyázzon, nehogy por vagy törmelék kerüljön a tartályba. Helyezze vissza az olajtartály kupakját, majd csavarja vissza az óramutatók járásával megegyező irányba forgatva.**	
Fontos: Az olajtartály szellőzését kis szellőzőcsatornák segítik, melyek az olajtöltő nyílás kupakja és az olajszűrő között helyezkednek el; a szivárgás megelőzése érdekében a gépet használaton kívül mindig vízszintes pozícióban (az olajtöltő nyílás kupakjával felfelé) tegye le. **A láncfűrész károsodásának megelőzése érdekében fontos, hogy ön mindig a gyártó által ajánlott kenőolajat használjon (Grade: ISO VG32). Ezt az olajat a láncfűrész beszerzési helyén vagy egy helyi kisgép üzletben lehet beszerezni. Amennyiben nem a gyártó által ajánlott kenőolajat használ, a garancia érvényét veszti.** **Ne nyelje le. Ha lenyelte, azonnal hívjon orvost.** **Gyerekektől elzárva tartandó.** **Hőforrástól vagy nyílt lángtól távol tárolandó.**	Lásd az F. ábrát

MŰKÖDÉS	
VÁGÁS	Lásd az G. ábrát

KENÉS

Fontos: Vásárláskor a láncfűrészben nincs olaj. Használat előtt mindenképpen olajat kell tölteni bele. A láncfűrészt soha ne működtesse lánckenő olaj nélkül vagy üres olajtartállyal, hiszen ez a gép nagymértékű károsodását okozhatja.

MEGJEGYZÉS: A lánc élettartama és a vágáskapacitás az optimális kenéstől függ. Ennek következtében a lánc olajozása működés közben automatikusan történik.

5. VÁGÁS

Fontos: Indítás előtt és rendszeresen működés közben ellenőrizze az üzemanyag-tartályban üzemanyagot. Ha alacsony olajszintet észlel a tartályban, töltse fel olajjal a tartályt. A szünetektől és a munka intenzitásától függően egyetlen teljes feltöltés kb. 35 percre elegendő. Munkavégzés közben tízpercenként ellenőrizze a lánc feszességét.

(1) Az akkumulátor beszerelése a gépbe.
(2) Győződjön meg róla, hogy a vágandó farönkök nem a talajon helyezkednek el. Így megelőzhető, hogy a rönk kettévágása közben a lánc a talajhoz érjen. Ha a lánc működés közben a talajhoz ér, az veszélyhelyzethez, valamint a lánc eltompulásához vezet.
(3) Tartsa a fűrészt keményen, két kézzel. Tartsa szilárdan. Ujjai körbe kell fogják a fűrész fogantyúit. (Lásd G. ábra)
(4) Győződjön meg róla, hogy stabil talajon áll. Lábait tartsa vállszélességű terpeszben. Testsúlyát egyenletesen ossza el mindkét lábán.
(5) Ha készen áll a vágásra, nyomja le teljesen a reteszelő gombot és a kioldó kapcsolót.Az indítógomb elengedésekor a fűrész kikapcsol. Amikor elengedi, a fűrész kikapcsol. A vágás megkezdése előtt győződjön meg róla, hogy a fűrész maximális sebességen működik.
(6) A vágás megkezdésekor lassan helyezze a mozgó láncot a fára. A láncfűrész házát a lehető legközelebbre kell helyezni a felaprítandó fához. Tartsa erősen a fűrészt, hogy ezáltal elkerülje a fűrész esetleges rázkódását vagy csúszkálását (oldalirányú mozgását).
(7) Kevés nyomással vezesse a fűrészt, ne fejtsen ki túlzott erőt a fűrészre, engedje magától dolgozni a fűrészt. A hajtóműt így túlterhelésnek teszi ki, és kiéghet. A rendeltetésének megfelelő erőmérték megtartása mellett a géppel jobb és biztonságosabb munkavégzés érhető el.
(8) Vegye le a vágásról a fűrészt maximális sebességű működés mellett. Engedje fel a rögzítőgombot és nyomja meg a ravaszt a fűrész leállításához.A fűrész lehelyezése előtt győződjön meg róla, hogy a

lánc leállt.

(9) Egy biztonságos munkavégzési helyen gyakoroljon a fűrésszel selejtes rönkökön, amíg belejön a munkába, és már könnyedén, gördülékenyen és stabil vágási arányszámmal tud fűrészelni.

Visszarúgásgátló biztonsági eszközök a fűrészen

A fűrész alacsony visszarúgási kockázatú lánccal és csökkentett visszarúgási kockázatú vezetősínnel van felszerelve. Mindkét elem csökkenti a visszarúgás esélyét. Azonban ennél a fűrésznél is történhet visszarúgás

Az alábbi lépések csökkentik a visszarúgás kockázatát.

- Használja mindkét kezét a fűrész tartásához, míg az működésben van. Tartsa szilárdan. Ujjai körbe kell fogják a fűrész karjait.
- A fűrész biztonsági elemeit tartsa a megfelelő helyen. Ellenőrizze, hogy ezek megfelelően működnek-e.
- Ne próbáljon meg túl messzire nyúlni, vagy vállmagasság felett vágni a fűrésszel.
- Mindig vigyázzon, hogy stabilan álljon, és őrizze meg egyensúlyát.
- Álljon kissé a fűrész bal oldalára. Ezáltal a test nem teljesen egyvonalban helyezkedik el a lánccal.
- Ne engedje, hogy a vezetősín orra bármihez is hozzáérjen, amikor a fűrészlánc mozgásban van.
- Soha ne próbáljon egyszerre két rönköt kettévágni. Kizárólag egyszerre egy rönköt vágjon.
- Ne tömje el a vezetősín orrát, illetve ne próbáljon bemerítő vágást végezni (befúródás a fába a sín orra segítségével).
- Figyelje a fa elmozdulását vagy minden más tényezőt, amely következtében a fűrészlánc becsípődhet.
- Legyen rendkívül elővigyázatos, amikor egy korábbi vágást szeretne folytatni.
- Kizárólag jelen láncfűrészhez tartozó, alacsony visszarúgási kockázatú láncot és vezetősínt használjon.
- Soha ne használjon életlen vagy laza fűrészláncot. Tartsa a fűrészláncot élesen és megfelelő mértékben feszesen.

A magassági ágvágó fűrész használata
Vállszíjas ágvágás (Lásd G. ábra)

A hosszabbító rudat vállszíjjal együtt szállítják, mivel az kiegészítő támaszt biztosít, amikor a Láncfűrész fűrészgépet a levegőbe kell emelni. Akassza a vállszíjat a hosszabbító rúdra, majd akassza a szíjat a vállára. Ez a vállszíj a gép azon rándítását is felfoghatja, amely egy adott vágás befejezése után következhet be.

A hosszabbító rudas ágvágás

1. Az akkumulátor beszerelése a gépbe.
2. Egy magasan álló ág levágása előtt gondolatban ismételje át az előző fejezet: “Ágak nyesése” összes erre vonatkozó pontját, de a legfontosabb teendő mégis a levágott ág esési útvonalának a felmérése.

   ⚠ FIGYELMEZTETÉS: Soha ne álljon közvetlenül a levágandó ág alatt. Tartsa távol a bámészkodókat. A gép használata közben ne álljon létrára vagy egyéb instabil felületre. Ne használja a gépet kábelek, elektromos- vagy telefonvezetékek közelében. Mindig legkevesebb 3 m-es távolságra dolgozzon az összes elektromos vezetéktől. (Lásd H1-H4. ábra)
3. Markolja keményen, két kézzel a láncfűrészt. A magassági ágvágó fűrész használata során a gépet csak az e célból kijelölt helyeken ragadja meg (Lásd H5. ábra). Tartsa szilárdan. Ujjai körbe kell fogják a fűrész karjait.
4. Győződjön meg róla, hogy stabil talajon áll. Lábait tartsa vállszélességű terpeszben. Testsúlyát egyenletesen ossza el mindkét lábán.
5. Ha készen áll a vágásra, nyomja meg a reteszelő gombot és a kapcsolót teljesen le. Ezáltal a fűrész bekapcsol. Amikor elengedi, a sarki fűrész kikapcsol. A vágás megkezdése előtt győződjön meg róla, hogy a fűrész maximális sebességen működik.
6. A vágás megkezdésekor lassan helyezze a mozgó láncot a fára. Tartsa erősen a fűrészt, hogy ezáltal elkerülje a fűrész esetleges rázkódását vagy csúszkálását (oldalirányú mozgását).
7. Kevés nyomással vezesse a fűrészt, ne fejtsen ki túlzott erőt a fűrészre. A hajtóműt így túlterhelésnek teszi ki, és kiéghet. A rendeltetésének megfelelő erőmérték megtartása mellett a géppel jobb és biztonságosabb munkavégzés érhető el.
8. Vegye le a vágásról a fűrészt maximális sebességű működés mellett. A be-/kikapcsoló elengedésével állítsa meg a fűrészt. A fűrész lehelyezése előtt győződjön meg róla, hogy a lánc leállt.

FA KÖRÜLVÁGÁSA (ÁGNYESÉS)
FIGYELMEZTETÉS: Óvakodjon a gép visszarúgásától. A visszarúgás súlyos sérüléseket vagy halálos balesetet is okozhat.
A visszarúgás kockázatának elkerülése végett olvassa el a Visszarúgás fejezetet.
FIGYELMEZTETÉS: Ne használja a magassági ágvágó fűrészt, ha:
• egy fán áll,
• egy létrán vagy egyéb instabil felületen áll,
• kényelmetlen pozícióban áll.
A fenti esetek bármelyikében elvesztheti a magassági ágvágó fűrész feletti irányítást, és súlyos sérüléseket szenvedhet.
FIGYELMEZTETÉS: A magassági ágvágó fűrész használata során soha ne emelje magasabbra karjait saját vállának a magasságánál.

VIGYÁZAT: Amennyiben ismereteit meghaladó körülményekkel találkozik, kérjen szakavatott segítséget.

A fanyesés egy olyan folyamat, amelynek során élő fáról nyesi le az ágakat! Lábait tartsa vállszélességű terpeszben. Testsúlyát egyenletesen ossza el mindkét lábán.

A faágak nyesése során kövesse az alábbi irányelveket.

1. Először hat hüvelykkel vágja le a csomagtartótól a végtag alján. E vágáshoz használja a megvezető sín felső részét. Vágjon be kb. 1/3-nyit a faág

átmérőjébe (Lásd H6. ábra).
2. Távolítsa el a végtagjait két-négy hüvelykkel. A második vágást a faág felső részétől kezdve végezze. Addig folytassa a vágást amíg a faág teljesen levágódik.
3. A harmadik vágást a fatörzshöz lehető legközelebb hajtsa végre, hogy alulról vágva teljesen eltávolítsa a a megmaradt ágcsonkot. E vágáshoz is használja a megvezető sín felső részét. Vágjon be kb. 1/3-nyit a csonk átmérőjébe.
4. A negyedik vágást pontosan a harmadik vágás fölött hajtsa végre. Úgy vágjon, hogy a felső és az alsó vágás találkozzon egymással. Ez a módszer megszabadítja a fát a még kiálló csonktól.

A FŰRÉSZ KARBANTARTÁSA

Kövesse a jelen kézikönyvben leírt karbantartási utasításokat. A fűrészlánc és a vezetősín, illetve általában a fűrész megfelelő tisztítása és karbantartása csökkentheti a visszarúgás kockázatát. Minden használat után vizsgálja át és tartsa karban a fűrészt. Ez megnöveli a fűrész élettartamát.
MEGJEGYZÉS: Még ha az élezés megfelelő módon is történik, minden egyes élezés növelheti a visszarúgás kockázatát.

FÜGGŐLEGES FŰRÉSZEK KARBANTARTÁSA ÉS TÁROLÁSA

1. Távolítsa el a fűrész akkumulátorát:
- Amikor nincs használatban
- Másik helyszínre történő átköltözés előtt
- Szervizelés előtt.
- Tartozékok és járulékos részek, például a fűrészlánc és a vezetősín cseréje előtt.
2. Minden használat előtt és után ellenőrizze a rúdfűrészt. Ellenőrizze le alaposan a fűrészt, hogy a védőborítás vagy egyéb alkatrész nem sérült-e. Ellenőrizze, hogy van-e olyan sérülés, amely kihathat a kezelő biztonságára vagy a fűrész működésére. Ellenőrizze a mozgó alkatrészek illeszkedését és csatlakozását. Ellenőrizze, hogy van-e törött vagy sérült alkatrész. Ne használja a fűrészt, ha a sérülés befolyásolja a biztonságot vagy a gép működését. Javíttassa meg a hibát a hivatalos szervizközponttal. A hivatalos szervizközpontok listája a www.worx.com honlapon érhető el.
3. Óvatosan karbantartsa a rúdfűrészt.
- Soha ne tegye ki esőnek.
- A fűrészláncot tartsa élesen, tisztán és megkenve a jobb és biztonságosabb teljesítmény érdekében.
- A fűrészlánc élesítésekor kövesse a jelen felhasználói kézikönyvben található utasításokat.
- Ügyeljen rá, hogy a fogantyúk szárazak, tiszták, valamint olaj- és kenőanyagmentesek legyenek.
- A csavarokat és anyacsavarokat tartsa szorosan.
4. Szervizeléskor csak az eredetivel megegyező cserealkatrészeket használjon.
5. Használaton kívül a láncfűrészt az alábbi módon tárolja:
- Magasan vagy elzárt helyen, ahol gyermekek nem érhetik el.
- Száraz helyen.
- Csíkokkal és láncköpesszel

A vezetősín karbantartása

A vezetősín maximális élettartamának eléréséhez a következő karbantartási munkák elvégzése ajánlott.
A gép tárolása előtt vagy ha a sín, ill. a lánc szennyezettnek tűnik, a sínt mindig meg kell tisztítani.
A lánc eltávolításakor a vezetősínt mindig meg kell tisztítani.

KÖRNYEZETVÉDELEM

A leselejtezett elektromos készülékek nem dobhatók ki a háztartási hulladékkal. Ha van a közelben elektromos hulladék gyűjtő udvar, vigye oda a készüléket. Az újrahasznosítási lehetőségekről tájékozódjon a helyi hatóságoknál vagy a kereskedőnél.

HIBAELHÁRÍTÁS

Ha az Ön elektromos kéziszerszáma nem működik kifogástalanul, a következő táblázatban kikeresheti a megfelelő hibatüneteket, azok lehetséges okait és az elhárításhoz szükséges intézkedéseket. Ha a táblázat segítségével nem tudja behatárolni és elhárítani a hibát, forduljon a szervizműhelyéhez.

Figyelem: A hibakeresés előtt kapcsolja ki az elektromos kéziszerszámot és vegye ki belőle az akkumulátort.

Tünet	Lehetséges okok	Lehetséges megoldás
A rúdfűrész nem működtethető	Lemerült az akkumulátor. Hibás biztosíték.	Töltse fel az akkumulátort. Cserélje ki a biztosítékot.
A pálcafűrész szakaszos működést végzett	Túlmelegedés Túl nagy nyomást használ a vágáshoz. Laza csatlakoztatás. Belső hibás érintkezés. A be-/kikapcsoló meghibásodott.	Helyezze a gépet egy hűvös, jól szellőző helyre, és várja meg a lehűlését. Valamivel kisebb nyomást használjon a vágáshoz. Vegye fel a kapcsolatot a szervizképviselővel 1-866-354-WORX (9679).
A fűrészlánc száraz.	Nincs olaj az olajtartályban. A olajtartálysapka szellőzője eldugult. Az olajkifolyó csatorna eldugult.	Az olaj utántöltése. Tisztítsa meg a olajtartálysapkát. Tisztítsa meg az olajkifolyó csatornát.
Lánc/lánctartó rúd túlmelegedése.	Nincs olaj az olajtartályban. A olajtartálysapka szellőzője eldugult. Az olajkifolyó csatorna eldugult. A lánc túlságosan meg van feszítve. A fűrészlánc tompa.	Az olaj utántöltése. Tisztítsa meg a olajtartálysapkát. Tisztítsa meg az olajkivezető nyílást. Állítsa be a rögzítőgombot. Élesítse meg vagy cserélje ki a fűrészláncot.
A szélsőséges fűrészszakadás, rezgés, a fűrész nem megfelelő	A lánc feszültsége túl alacsony. A fűrészlánc tompa. A fűrészlánc elkopott. A fűrészfogak a hibás irányba mutatnak.	Állítsa be a lánc feszültségét. Élesítse meg vagy cserélje ki a fűrészláncot. Cserélje ki a fűrészláncot. Szerelje fel helyesen a fűrészláncot.

MEGFELELŐSÉGI NYILATKOZAT

A gyártó,
POSITEC Germany GmbH
Grüner Weg 10, 50825 Cologne, Germany

Kijelenti, hogy a termék
Leírás **Elemmel működtetett rúdfűrész**
Típus **WA0222 (0222-a készülék jelölése, azaz az Rúdfűrész kiegészítők)**
Rendeltetés **Vágás magas ágak**

Megfelel a következő irányelveknek
2006/42/EC
2014/30/EU
2011/65/EU&(EU)2015/863
2000/14/EC módosítva: от2005/88/EC

Tanúsítási szervezet
Név: **TÜV SÜD Product Service GmbH Zertifizierstellen**
Cím: Ridlerstraße 65, 80339 MÜNCHEN, Germany
Tanúsítvány száma: M6A 063133 0460 Rev. 00

2000/14/EC módosítva: 2005/88/EC:
- Megfelelőség-ellenőrző eljárás a **V függelék értelmében**
- Mért hangerő-szint **103 dB(A)**
- Garantált hangerő-szint 105 dB(A)

Az alábbi normáknak
EN 60745-1
EN ISO 11680-1
EN ISO 3744
EN 55014-1
EN 55014-2

A műszaki dokumentáció összeállítására jogosult személy,
Név Marcel Filz
Cím Positec Germany GmbH
Grüner Weg 10, 50825 Cologne, Germany

2020/01/22
Allen Ding
Helyettes főmérnöke, Tesztelés és minősítés
Positec Technology (China) Co., Ltd
18, Dongwang Road, Suzhou Industrial
Park, Jiangsu 215123, P. R. China

AVERTISMENTE GENERALE DE SIGURANŢĂ PENTRU UNELTE ELECTRICE

AVERTISMENT Citiţi toate avertismentele de siguranţă şi toate instrucţiunile. Dacă nu respectaţi toate avertismentele şi instrucţiunile de mai jos, există riscul electrocutării, incendiului şi/sau al accidentării grave.

Păstraţi toate avertismentele şi instrucţiunile pentru consultări ulterioare.
Termenul „unealtă electrică" din avertismente se referă la o unealtă electrică alimentată de la reţeaua de energie electrică (prin cablu) sau la o unealtă electrică alimentată de la un acumulator (fără cablu).

1) SIGURANŢA ZONEI DE LUCRU

a) **Menţineţi zona de lucru curată şi bine iluminată.** Zonele de lucru în dezordine şi întunecoase favorizează accidentele.

b) **Nu utilizaţi uneltele electrice în atmosfere explozive, de exemplu în prezenţa unor lichide, gaze sau praf inflamabile.** Uneltele electrice provoacă scântei ce pot aprinde pulberea sau vaporii.

c) **Asiguraţi-vă că nu sunt în apropiere persoane şi copii în timpul funcţionării unei unelte electrice.** Distragerea atenţiei poate duce la pierderea controlului uneltei.

2) SIGURANŢA ELECTRICĂ

a) **Fişele uneltei electrice trebuie să se potrivească perfect în priza de alimentare. Nu modificaţi niciodată ştecherul. Nu folosiţi niciun adaptor pentru uneltele electrice cu împământare.** Utilizarea ştecherelor nemodificate în prize corespunzătoare va reduce riscul electrocutării.

b) **Evitaţi contactul fizic cu suprafeţe cu legătură la pământ, cum ar fi ţevi, radiatoare, maşini de gătit sau frigidere.** Riscul electrocutării este mai mare în cazul în care corpul dumneavoastră vine în contact cu suprafaţa împământată.

c) **Nu expuneţi uneltele electrice la ploaie sau la umiditate.** Dacă intră apă în unealta electrică, riscul electrocutării este mai mare.

d) **Nu deterioraţi cablul de alimentare. Nu folosiţi niciodată cablul pentru transportarea, tragerea sau scoaterea din priză a uneltei electrice. Păstraţi cablul de alimentare la distanţă de căldură, ulei, margini ascuţite sau părţi mobile.** Cablurile deteriorate sau încurcate măresc riscul electrocutării.

e) **Când folosiţi unealta electrică în exterior, utilizaţi un prelungitor potrivit pentru utilizarea în exterior.** Utilizarea unui cablu potrivit pentru uzul în exterior reduce riscul electrocutării.

f) **Dacă utilizarea uneltei electrice într-un loc umed nu poate fi evitată, folosiţi o alimentare protejată cu dispozitiv de curent rezidual (RCD).** Folosirea unui dispozitiv RCD reduce riscul electrocutării.

3) SIGURANŢA PERSONALĂ

a) **Fiţi concentrat, urmăriţi ceea ce faceţi şi daţi dovadă de simţ practic când folosiţi o unealtă electrică. Nu folosiţi o unealtă electrică dacă sunteţi obosit sau sub influenţa drogurilor, a alcoolului sau a medicamentelor.** O clipă de neatenţie în timpul funcţionării uneltei electrice poate duce la accidentări personale grave.

b) **Folosiţi echipament personal de protecţie. Purtaţi întotdeauna ochelari de protecţie.** Echipamentele de protecţie precum masca de protecţie contra prafului, încălţămintea cu talpă antiderapantă, casca sau protecţia pentru urechi vor reduce riscul accidentărilor, utilizate în mod corespunzător.

c) **Preveniţi punerea accidentală în funcţiune. Asiguraţi-vă că întrerupătorul se află în poziţia de oprire înainte de a face conectarea la sursa de alimentare şi/sau la acumulator, înainte de a ridica sau a transporta unealta.** Transportarea uneltelor electrice ţinând degetul pe întrerupător sau alimentarea acestora cu întrerupătorul pornit poate duce la accidentări.

d) **Scoateţi orice cheie de reglare sau cheie de piuliţe înainte de a porni unealta electrică.** O cheie de piuliţe sau o altă cheie rămasă prinsă de o componentă rotativă a uneltei poate duce la rănirea personală.

e) **Păstraţi un echilibru corect. Menţineţi-vă permanent echilibrul şi sprijiniţi-vă ferm pe picioare.** Acest lucru permite un control mai bun al uneltei electrice în situaţii neprevăzute.

f) **Îmbrăcaţi-vă corespunzător. Nu purtaţi îmbrăcăminte prea largă sau bijuterii. Nu vă apropiaţi părul, hainele sau mănuşile de componentele mobile.** Hainele prea largi, bijuteriile şi părul lung se pot prinde în piesele mobile.

g) **Dacă sunt furnizate accesorii pentru conectarea unor dispozitive de aspirare şi colectare a prafului, asiguraţi-vă că acestea sunt montate şi folosite corect.** Folosirea colectorului de praf poate reduce riscul accidentărilor din cauza prafului.

4) UTILIZAREA ŞI ÎNTREŢINEREA UNELTELOR ELECTRICE

a) **Nu forţaţi unealta electrică. Folosiţi unealta electrică potrivită pentru aplicaţie.** Cu unealta electrică potrivită, veţi lucra mai bine şi mai în siguranţă, la viteza pentru care a fost concepută.

b) **Nu folosiţi unealta electrică dacă nu o puteţi porni sau opri de la întrerupător.** Orice unealtă electrică ce nu poate fi acţionată de la întrerupător este periculoasă şi trebuie reparată.

c) **Scoateţi ştecherul din sursa de curent şi/**

sau scoateţi bateria din unealta electrică înainte de a efectua reglaje, de a schimba accesoriile sau de a depozita uneltele electrice. Astfel de măsuri de siguranţă reduc riscul pornirii accidentale a uneltei electrice.

d) **Nu lăsaţi uneltele electrice la îndemâna copiilor şi nu permiteţi persoanelor ce nu ştiu să le manevreze şi nu cunosc instrucţiunile să acţioneze aceste unelte.** Uneltele electrice sunt periculoase în mâinile utilizatorilor neinstruiţi.

e) **Efectuaţi întreţinerea uneltelor electrice. Verificaţi posibila aliniere incorectă sau posibila blocare a componentelor mobile, deteriorarea componentelor sau orice alte situaţii care pot afecta funcţionarea uneltei electrice. Dacă unealta electrică este deteriorată, reparaţi-o înainte de utilizare.** Multe accidente sunt provocate din cauza întreţinerii incorecte a uneltelor.

f) **Uneltele de tăiere trebuie menţinute ascuţite şi curate.** Riscul blocării uneltelor de tăiere cu margini ascuţite întreţinute corect este mai mic şi acestea sunt mai uşor de controlat.

g) **Folosiţi unealta electrică, accesoriile, piesele etc. conform acestor instrucţiuni, luând în considerare condiţiile de lucru şi operaţia de efectuat.** Folosirea uneltei electrice pentru operaţii diferite de cele pentru care a fost concepută poate duce la accidentare.

5) **Utilizarea şi întreţinerea uneltelor cu acumulatori**

a) **Efectuaţi reîncărcarea numai cu încărcătorul specificat de producător.** Un încărcător adecvat pentru un anumit tip de acumulator poate prezenta risc de incendiu dacă este utilizat cu alt tip de acumulator.

b) **Folosiţi maşinile electrice numai cu acumulatorii special destinaţi acestora.** Utilizarea oricăror altor acumulatori poate prezenta risc de rănire şi de incendiu.

c) **Când nu folosiţi acumulatorul, ţineţi-l la distanţă de obiecte metalice precum agrafe de birou, monede, chei, cuie, şuruburi sau alte obiecte metalice mici, ce pot constitui o legătură între cele două borne.** Un scurtcircuit al bornelor acumulatorului poate duce la arsuri sau incendiu.

d) **În condiţii necorespunzătoare de utilizare, se poate prelinge lichid din acumulator; evitaţi contactul. În caz de producere accidentală a contactului, clătiţi bine cu apă. Dacă v-a intrat lichid în ochi, consultaţi imediat medicul.** Lichidul expulzat din acumulator poate cauza iritaţii sau arsuri.

6) **SERVICE**

a) **Service-ul uneltei electrice trebuie efectuat de persoane calificate, folosind doar piese de schimb identice.** Acest lucru va asigura folosirea în continuare a uneltei electrice în siguranţă.

ROD A VĂZUT UN AVERTISMENT DE SIGURANŢĂ

1. Păstrați ferăstrăul stâlp la o distanță suficientă de linia electrică aeriană.
2. Vă rugăm să acordați atenție pericolului poziției de operare, precum și a riscului de cădere a ramurilor sau loviturilor care lovesc pământul, iar operatorul poate fi lovit de crengi sau de ramuri după lovirea solului. Ștergeți ramurile din fiecare secțiune

AVERTISMENTE PRIVIND SIGURANŢA PENTRU ACUMULATOR

a) **Nu demontaţi, deschideţi sau rupeţi elementele sau acumulatorul.**

b) **Nu scurtcircuitaţi un acumulator. Nu depozitaţi acumulatoarele la întâmplare într-o cutie sau într-un sertar unde s-ar putea scurtcircuita între ele sau prin materiale conductoare.** Când bateria nu este în uz, ţineţi-o la distanţă de alte obiecte metalice, cum sunt agrafele pentru hârtie, monede, cuie, şuruburi sau alte obiecte metalice mici, care pot crea contact între bornele aceasteia. Scurtcircuitarea bornelor bateriei poate cauza arsuri sau incendii.

c) **Nu expuneţi acumulatorul la căldură sau foc. Evitaţi depozitarea în lumina directă a soarelui.**

d) **Nu supuneţi acumulatorul la şocuri mecanice.**

e) **În cazul scurgerii acumulatorului, aveţi grijă ca lichidul să nu intre în contact cu pielea sau ochii. În cazul contactului, spălaţi zona afectată cu apă din belşug şi solicitaţi asistenţă medicală.**

f) **Consultaţi medicul imediat dacă aţi înghiţit un element sau un acumulator.**

g) **Menţineţi acumulatorul curat şi uscat.**

h) **Ştergeţi terminalele acumulatorului cu o cârpă curată şi uscată dacă se murdăresc.**

i) **Acumulatorul trebuie încărcat înainte de utilizare. Consultaţi întotdeauna aceste instrucţiuni şi utilizaţi procedura de încărcare corectă.**

j) **Nu încărcaţi acumulatorul atunci când nu îl utilizaţi.**

k) **După perioade extinse de depozitare, ar putea fi necesară încărcarea şi descărcarea acumulatorului de mai multe ori pentru a obţine performanţe maxime.**

l) **Acumulatorul oferă cele mai bune performanţe când este operat la temperatura normală a camerei (20 °C ± 5 °C).**

m) **Când depuneţi la deşeuri acumulatorii, păstraţi separat acumulatorii unor sisteme**

electrochimice diferite.

n) **Reîncărcaţi folosind doar încărcătorul specificat de WORX. Nu utilizaţi alt încărcător decât cel prevăzut în mod specific pentru a fi utilizat împreună cu acest echipament.** *Un încărcător potrivit pentru un tip de cartuş de acumulatori poate provoca riscul incendierii dacă este folosit pentru un alt tip de cartuş de acumulatori.*

o) **Nu utilizaţi acumulatoare care nu sunt concepute pentru a fi utilizate cu acest echipament.**

p) **Nu lăsaţi acumulatorul la îndemâna copiilor.**

q) **Păstraţi documentaţia originală a produsului pentru consultări ulterioare.**

r) **Îndepărtaţi acumulatorul din echipament atunci când nu îl utilizaţi.**

s) **Eliminaţi acumulatorul în mod corespunzător.**

t) **Nu introduceţi în aparat acumulatoare care provin de la producători diferiţi sau cu capacităţi, dimensiuni sau tipuri diferite.**

u) **Nu scoateţi pachetul de acumulatoare din ambalajul lui original decât în momentul premergător utilizării acestuia.**

v) **Ţineţi cont de polaritatea (+) şi (–) indicate pe acumulator pentru asigura o utilizare corectă a acestuia.**

SIMBOLURI

	Pentru a reduce riscul de accidentări, utilizatorul trebuie să citească manualul de instrucţiuni.
	AVERTISMENT
	Purtaţi mănuşi de protecţie
	Purtaţi încălţăminte de protecţie
	Purtaţi cască de protecţie
	Purtaţi echipament de protecţie pentru urechi
	Purtaţi echipament de protecţie pentru ochi
	Nu expuneţi la umezeală
	Atenţionare privind pericolul firelor electrice aeriene.
Li-Ion	Baterie Li-Ion. Acest produs a fost marcat cu simbolul referitor la ‘colectarea separată’ a tuturor blocurilor de baterii și a carcasei de baterie. Acestea vor fi apoi reciclate sau demontate pentru a se reduce impactul asupra mediului. Blocurile de baterii pot fi periculoase pentru mediu și sănătatea umană pentru că ele conțin substanțe periculoase.
	Nu ardeţi
	Bateriile pot intra în circuitul apei, dacă sunt lichidate incorect, fapt ce poate fi periculos pentru ecosistem. Nu lichidați deșeurile de baterii la fel ca deșeuri comunale nesortate.
	Produsele electrice nu trebuie depuse la deşeuri împreună cu gunoiul menajer. Vă rugăm să depuneţi produsele electrice la unităţile de reciclare existente. Consultaţi-vă cu autorităţile locale sau cu distribuitorul pentru sfaturi privind reciclarea.
	Scoateţi acumulatorul din maşina de tuns gardul viu înainte de a efectua orice ajustări, operaţiuni de service sau întreţinere.

COMPONENT LIST

1.	CAPACUL REZERVORULUI DE ULEI
2.	REZERVOR DE ULEI
3.	LAMĂ DE GHIDARE
4.	LANŢ DE FERĂSTRĂU

5.	TIJĂ ŞI TEACĂ DE LANŢ
6.	TIJA DE EXTENSIE

*** Nu toate accesoriile ilustrate sau descrise sunt incluse în livrarea standard.**

DATE TEHNICE

Tip **WA0222 (0222-denumirea echipamentului, reprezentând Accesorii pentru ferăstrău)**

	WA0222
Înălțimea maximă de tăiere	3.8m
Lungimea lamei de ghidare	25cm
Viteză lanţ	17m/s
Număr de verigi de lanţ	40
Calibru pentru lanţ	1.1mm
Tipuri de lanţ aprobate	ES: 3/8.043-40E/ QIRUI : A0(T)-40E/ OREGON: 90PX040G
Tipuri de şine de ghidare aprobate	ES: ES104SDEA041/ QIRUI : PO10-43SR(T) / OREGON: 104MLEA041
Capacitate rezervor ulei	130ml
Pas lanţ	0.95cm
Greutate maşină	1.8kg

INFORMAŢII PRIVIND ZGOMOTUL

Presiune sonică ponderată	L_{pA} = 79.81dB(A)
K_{pA}	3dB(A)
Putere acustică ponderată	L_{wA} = 99.81dB(A)
K_{wA}	3dB(A)

Purtaţi echipament de protecţie pentru urechi.

INFORMAŢII DESPRE VIBRAŢII

Valori totale vibraţii (sumă vectorială triaxială) determinată conform EN ISO 11680-1.

Valoarea de emisie a vibraţiei	a_h =2.418m/s²
Incertitudinea	K = 1.5m/s²

Valoarea totală declarată a vibraţiilor poate fi utilizată pentru compararea unei unelte cu o alta şi, de asemenea, poate fi utilizată în cazul unei evaluări preliminare a expunerii.

AVERTISMENT: Valoarea de emisie a vibraţiei în timpul folosirii efective a sculei electrice poate diferi de valoarea declarată în funcţie de modurile în care este folosită scula, ce depind de exemplele următoare şi de variaţii ale modului de utilizare a sculei:
Modul în care scula este folosită şi tipul de materiale tăiate sau sfredelite.
Scula este în stare bună de funcţionare şi bine întreţinută
Folosirea accesoriului corect pentru sculă şi păstrarea acesteia în condiţii bune.
Strângerea corespunzătoare a mânerelor şi dacă se folosesc accesorii anti-vibraţie.
Scula este folosită conform indicaţiilor din fabrică şi conform acestor instrucţiuni.

Această sculă poate cauza sindromul vibraţie mână-braţ dacă nu este folosită în mod corespunzător.

AVERTISMENT: Pentru a fi corectă, estimarea nivelului de expunere în condiţii concrete de folosire trebuie să ia în considerare toate părţile ciclului de operare cum ar fi de câte ori scula este oprită şi cât timp este pornită dar nu lucrează. Acest lucru poate reduce semnificativ nivelul de expunere de-a lungul perioadei de lucru totale.
Ajută la micşorarea riscului de expunere le vibraţii.
Utilizaţi ÎNTOTDEAUNA dălţi, burghie şi pânze ascuţite
Păstraţi unealta electrică în conformitate cu aceste instrucţiuni şi aveţi grijă de lubrifierea ei corespunzătoare (dacă e cazul).
Dacă această unealtă electrică este utilizată în mod constant, atunci achiziţionaţi şi accesorii anti-vibraţie.
Planificaţi-vă astfel programul de lucru încât uneltele electrice cu vibraţii mari să fie utilizate de-a lungul mai multor zile.

ACCESORII

	WA0222
Cheie hexagonală	1
Tija de extensie	1

Vă recomandăm să achiziţionaţi accesoriile de la acelaşi magazin de la care aţi cumpărat unealta electrică. Consultaţi ambalajul accesoriului pentru detalii suplimentare. Personalul

din magazin vă poate oferi asistenţă şi sfaturi.

INSTRUCŢIUNI DE UTILIZARE

NOTĂ: Înainte de a utiliza unealta, citiţi cu atenţie manualul de instrucţiuni.

UTILIZARE CONFORM DESTINAŢIEI

Acest ataşament este folosit pentru ferăstrăul, trunchiurile, ramurile, ramurile și altele. Poate fi boabă sau tăiată pe cereale. Acest produs nu este potrivit pentru tăierea materialelor minerale.

ASAMBLARE ŞI OPERARE

ACŢIUNE	FIGURA
ASAMBLARE	
Conectarea Scoateţi fişierul ataşat existent și conectați ataşamentul. Glisați accesoriile în axul unității principale și fixați-le cu Buton de blocare. Puneţi ferăstrăul pe o suprafaţă fermă, nivelată înainte de asamblare. Înainte de utilizare, asiguraţi-vă că este conectat corect. **AVERTISMENT! Nu introduceţi acumulatorul înainte de asamblarea completă a uneltei electrice.** **La manevrarea lanţului de ferăstrău purtaţi întotdeauna mănuşi de protecţie.**	Consultaţi fig. A
Scoateţi tija de legătură şi manşonul de lanţ.	Consultaţi fig. B
Întinderea lanţului de ferăstrău Puneţi ferăstrăul pe o suprafaţă adecvată. Rotiţi butonul de întindere a lanţului în sens orar până când este strâns cu mâna. **Notă:** Tensionarea lanţului creşte în mod automat dacă butonul rotativ de tensionare a lanţului este rotit în direcţia mersului acelor de ceasornic. Mecanismul cu clichet previne slăbirea tensiunii lanţului. **AVERTISMENT: lanţul nu este încă tensionat. Tensionarea lanţului se realizează conform instrucţiunilor din secţiunea „Tensionarea lanţului”. În acest moment, este necesară o verificare a lanţului, pentru a se asigura că acesta este tensionat în mod corespunzător.** **Notă:** Lanţurile noi pentru fierăstraie se vor întinde. Verificaţi frecvent tensiunea lanţului cu ocazia primei utilizări şi strângeţi lanţul atunci când acesta se slăbeşte în jurul lamei de ghidare. **AVERTISMENT:** **•Scoateţi acumulatorul din unealtă înainte de a regla tensiunea lanţului ferăstrăului.** **•Muchiile de tăiere ale lanţului sunt ascuţite. Utilizaţi mănuşi de protecţie când manevraţi lanţul.** **•Asiguraţi-vă că tensiunea lanţului rămâne în permanenţă la un nivel corespunzător.** **Este posibil ca un lanţ slăbit să genereze accidente prin proiectarea fierăstrăului în direcţia operatorului în momentul în care ia contact cu lemnul. De asemenea, un lanţ slăbit este posibil să sară din canelura lamei de ghidare. Acest lucru poate duce la vătămarea operatorului şi la deteriorarea lanţului. Un lanţ slăbit va conduce la uzarea rapidă a lanţului, lamei de ghidarei şi a pinionului.** **NOTĂ:** Se consideră că lanţul este tensionat corespunzător dacă poate fi ridicat de pe lama de ghidare fără ca dintele de acţionare să sară de pe lama de ghidare. **NOTĂ:** În timpul tăierii lanţul se va întinde şi-şi va pierde tensiunea setată. Dacă lanţul este liber, slăbiţi complet butonul de tensionare a lanţului, adică rotiţi-l în sens invers acelor de ceasornic. Apoi strângeţi din nou.	Consultaţi fig. C

MONTAREA TIJEI DE PRELUNGIRE PE MAŞINĂ Conectaţi bara de extensie la ferăstrăul de bare. **NOTĂ:** Înainte de a trece la utilizarea ferăstrăului cu lanţ, verificaţi dacă tija de prelungire a fost fixată sigur în locaşul ei.	Consultaţi fig. D
FIXAREA ŞI REGLAREA CURELEI DE UMĂR Ataşaţi cureaua de umăr la cârligul de pe stâlp folosind cârligul pentru carabinier	Consultaţi fig. E

UMPLEREA REZERVORULUI DE ULEI **AVERTISMENT: Înainte de a reumple rezervorul de ulei, îndepărtaţi pachetul de acumulatoare.** **1. Aşezaţi ferăstrăul cu lanţ pe orice suprafaţă adecvată.** **2. Curăţaţi zona din jurul capacului orificiului de umplere cu ulei cu o cârpă, după care deşurubaţi capacul.** **3. Adăugaţi ulei şi ulei în lanţ (neincluse) până când rezervorul este plin.** **4. Preveniţi pătrunderea în rezervor a murdăriei sau a reziduurilor şi puneţi la loc capacul rezervorului, după care strângeţi-l cu mâna până la blocare.**	Consultaţi fig. F
Important: Pentru a permite aerisirea rezervorului de ulei, există o serie de canale de aerisire de mici dimensiuni, între capacul orificiului de umplere cu ulei şi sită. Acestea au şi rol de prevenire a scurgerilor. Când nu utilizaţi unealta, asiguraţi-vă că îl păstraţi în poziţie orizontală (cu capacul orificiului de umplere cu ulei orientat în sus). **Este important să utilizaţi numai tipurile de ulei recomandate, pentru evita deteriorarea ferăstrăului (Grade: ISO VG32).** **Acesta se poate achiziţiona din locaţia de unde aţi cumpărat ferăstrăul sau în magazinul local de unelte electrice. Nu folosiţi niciodată ulei vechi. Utilizarea unui ulei neaprobat va duce la anularea garanţiei. Nu-l înghiţiţi. Dacă l-aţi înghiţit, chemaţi medicul neîntârziat. Feriţi produsul de copii. Păstraţi-l la distanţă de sursele de căldură sau de flacări deschise.**	
FUNCŢIONAREA	
TĂIEREA	Consultaţi fig. G

LUBRIFIEREA

Important: când este livrat, fierăstrăul nu este umplut cu ulei. Este esenţial să umpleţi fierăstrăul cu ulei înainte de a-l utiliza. Pentru

a evita deteriorarea excesivă a produsului, nu utilizaţi niciodată fierăstrăul fără ulei de lanţ sau cu un rezervor de ulei gol.
Notă: durata de viaţă a lanţului şi capacitatea de tăiere a instrumentului depind de o lubrifiere optimă. Din acest motiv, lanţul este gresat în mod automat în timpul funcţionării.

5. TĂIEREA

Important: Înainte de pornire şi în mod regulat, în timpul funcţionării, verificaţi rezervorul de combustibil.Completaţi cu ulei când nivelul uleiului a ajuns la marginea inferioară a geamului de observare. Doza de ulei ajunge pentru aprox. 35 minute, în funcţie de pauze şi de intensitatea lucrului.
Verificaţi întinderea lanţului în timpul tăierii la fiecare 10 minute.

(1) Introduceţi acumulatorul în instrument.
(2) Asiguraţi-vă că secţiunea care urmează să fie tăiată nu se află pe pământ. Acest lucru previne contactul dintre lanţ şi pământ atunci când se realizează tăierea.
Atingerea pământului atunci când lanţul se află în mişcare este periculoasă şi va conduce la tocirea lanţului.
(3) Utilizaţi ambele mâini pentru a prinde ferm ferăstrăul. Menţineţi o priză fermă. Toate degetele trebuie să se înfăşoare în jurul mânerelor ferăstrăului. (Consultaţi Fig.G)
(4) Asiguraţi-vă că fixaţi bine picioarele pe sol. Păstraţi picioarele la acelaşi nivel cu umerii. Asiguraţi-vă că distribuiţi greutatea în mod egal pe ambele picioare.
(5) Când sunteţi gata să faceţi o tăietură, apăsați butonul de blocare și declanșați întrerupătorul complet. Acest lucru va determina pornirea ferăstrăului. Când îl eliberați, ferăstrăul se va opri. Asiguraţi-vă că fierăstrăul funcţionează la viteză maximă înainte de a începe să tăiaţi.
(6) Când începeţi să tăiaţi, aşezaţi cu atenţie lanţul aflat în mişcare pe bucata de lemn. Lemnul trebuie să fie plasat cât mai aproape de corpul uneltei electrice. Ţineţi ferm fierăstrăul pentru a evita ca acesta să sară sau să se deplaseze în lateral.
(7) Ghidaţi ferăstrăul aplicând o presiune uşoară şi nu exercitaţi o forţă excesivă asupra acestuia, lăsându-l să lucreze liber. Motorul va lucra în suprasarcină şi se poate arde. Motorul vă va ajuta să finalizaţi lucrarea mai bine şi în condiţii de siguranţă sporite dacă îl utilizaţi la viteza pentru care a fost construit.
(8) Scoateţi fierăstrăul din bucata de lemn tăiată cât timp acesta se află în continuare la viteză maximă. Eliberați butonul de blocare și apăsați declanșatorul pentru a opri ferăstrăul.Asiguraţi-vă că fierăstrăul s-a oprit complet din funcţionare înainte de a-l aşeza jos.
(9) Exersaţi pe nişte buşteni inutili într-o zonă de lucru sigură pentru a vă deprinde cu o mişcare fluidă şi cu o viteză de tăiere uniformă.

Mecanisme de protecţie împotriva reculului ale acestui fierăstrău
Acest fierăstrău este dotat cu un lanţ şi cu o bară de ghidare care permit reducerea la minim a reculului. Ambele componente reduc riscul de recul al lanţului. Cu toate acestea, există în continuare un oarecare risc de recul la folosirea acestui fierăstrău.
Următorii paşi vor reduce riscul de recul.

- Utilizaţi ambele mâini pentru a prinde ferăstrăul în timp ce ferăstrăul funcţionează. Menţineţi o priză fermă. Degetele trebuie aşezate în jurul mânerelor ferăstrăului.
- Menţineţi toate elementele de siguranţă pe ferăstrău. Asiguraţi-vă că funcţionează corespunzător.
- Nu tăiaţi cu fierăstrăul deasupra capului sau peste nivelul umerilor.
- Menţineţi-vă permanent echilibrul şi sprijiniţi-vă ferm pe picioare.
- Menţineţi o poziţie uşor către partea stângă a fierăstrăului. Acest lucru ajută la evitarea menţinerii corpului aliniat cu lanţul.
- Nu lăsaţi vârful lamei de ghidare să intre în contact cu niciun obiect când lanţul de ferăstrău se mişcă.
- Nu încercaţi niciodată să tăiaţi două bucăţi de lemn în acelaşi timp. Tăiaţi o singură bucată de lemn o dată.
- Nu introduceţi vârful lamei de ghidare şi nu efectuaţi tăieturi oblice (perforând lemnul utilizând vârful lamei).
- Aveţi grijă la deplasarea lemnului sau la alte forţe care pot prinde lanţul de ferăstrău.
- Acordaţi atenţie maximă când reluaţi o tăietură anterioară.
- Folosiţi numai lanţul şi bara de ghidare cu caracteristici de reducere a reculului care au fost furnizate împreună cu acest fierăstrău.
- Nu utilizaţi niciodată un lanţ de ferăstrău uzat sau slăbit. Menţineţi lanţul de ferăstrău ascuţit cu tensiunea corespunzătoare.

Utilizarea ferăstrăului de tăiere la înălţime
Tăiere cu ajutorul hamului de susţinere (Consultaţi Fig. G)
Catargul de prelungire este furnizat împreună cu un ham de susţinere care asigură un sprijin suplimentar atunci când ferăstrăul Ferăstrău cu lanţ trebuie ridicat în aer. Agăţaţi hamul de catargul de prelungire şi puneţi hamul pe umăr. Acest ham frânează de multe ori impactul produs de căderea bruscă a ferăstrăului Ferăstrău cu lanţ după finalizarea unei tăieri.

Tăierea cu ajutorul tijei de prelungire
1. Introduceţi acumulatorul în instrument.
2. Înainte de a tăia o creangă aflată la înălţime, repetaţi în gând paşii enumeraţi în capitolul “Scurtarea crengilor” şi acordaţi o atenţie sporită traseului probabil parcurs de creanga aflată în cădere.

AVERTISMENT: Nu staţionaţi direct sub crengile care urmează a fi tăiate. Ţineţi la o distanţă considerabilă trecătorii. Nu vă urcaţi pe scară sau pe alte suprafeţe instabile în timp ce utilizaţi unealta la tăiere. Nu utilizaţi unealta în apropierea conductorilor şi a cablurilor electrice sau telefonice. Păstraţi o distanţă

de minim 3 m faţă de toate cablurile electrice. (Consultaţi Fig. H1-H4)

3. Utilizaţi ambele mâini pentru a prinde ferm ferăstrăul. Atunci când utilizaţi acest ferăstrău cu tijă, apucaţi-l numai de locurile desemnate pentru acesta (Consultaţi Fig. H5). Menţineţi o priză fermă. Toate degetele trebuie să se înfăşoare în jurul mânerelor ferăstrăului..
4. Asiguraţi-vă că fixaţi bine picioarele pe sol. Păstraţi picioarele la acelaşi nivel cu umerii. Asiguraţi-vă că distribuiţi greutatea în mod egal pe ambele picioare.
5. Când sunteţi gata să faceţi o tăietură, apăsați butonul de blocare și declanșați comutatorul până la capăt. Acest lucru va determina pornirea fierăstrăului. Când vei da drumul, ferăstrăul polar se va opri.Asiguraţi-vă că fierăstrăul funcţionează la viteză maximă înainte de a începe să tăiaţi.
6. Când începeţi să tăiaţi, aşezaţi cu atenţie lanţul aflat în mişcare pe bucata de lemn. Ţineţi ferm fierăstrăul pentru a evita ca acesta să sară sau să se deplaseze în lateral.
7. Ghidaţi fierăstrăul aplicând o presiune uşoară şi nu exercitaţi o forţă excesivă asupra acestuia. Motorul va lucra în suprasarcină şi se poate arde. Motorul vă va ajuta să finalizaţi lucrarea mai bine şi în condiţii de siguranţă sporite dacă îl utilizaţi la viteza pentru care a fost construit.
8. Scoateţi fierăstrăul din bucata de lemn tăiată cât timp acesta se află în continuare la viteză maximă. Opriţi funcţionarea fierăstrăului eliberând comutatorul de pornire/oprire. Asiguraţi-vă că fierăstrăul s-a oprit complet din funcţionare înainte de a-l aşeza jos.

FASONAREA UNUI COPAC (TUNDERE)
AVERTIZARE: Evitaţi reculul maşinii. Reculul poate cauza leziuni corporale grave sau chiar decesul operatorului sculei.
Vezi secţiunea Recul pentru a evita aceste riscuri.
AVERTIZARE: Nu utilizaţi ferăstrăul cu tijă de prelungire dacă
• vă aflaţi într-un copac,
• vă aflaţi pe o scară sau pe vreo suprafaţă instabilă,
• vă aflaţi într-o poziţie incomodă.
În situaţiile enumerate mai sus puteţi pierde uşor controlul ferăstrăului de tăiere la înălţime şi puteţi suferi leziuni corporale grave.
AVERTIZARE: La utilizarea acestui tip de ferăstrău nu ridicaţi braţele mai sus de înălţimea umerilor.

ATENŢIE: Dacă vă întâlniţi cu nişte situaţii care vă depăşesc pregătirea, cereţi sfaturi profesioniste.
Fasonarea unui copac reprezintă un procedeu prin care se taie crengile unui copac viu. Asiguraţi-vă că fixaţi bine picioarele pe sol. Păstraţi picioarele la acelaşi nivel cu umerii. Asiguraţi-vă că distribuiţi greutatea în mod egal pe ambele picioare.
Urmaţi instrucţiunile de mai jos la fasonarea unui copac.

1. Mai întâi tăiați șase centimetri de trunchiul de pe partea inferioară a membrului. Utilizaţi partea de sus a şinei de ghidare pentru a efectua această tăiere. Tăiaţi cca 1/3 din diametrul crengii vizate (Consultaţi Fig. H6).
2. Îndepărtaţi-vă membrele de două-patru centimetri. Faceţi a doua tăiere din partea de sus a crengii. Continuaţi tăierea până când creanga vizată se desprinde şi cade.
3. Faceţi a treia tăiere cât mai aproape de trunchiul copacului, începând din partea de jos a ciotului rămas. Utilizaţi partea superioară a şinei de ghidare pentru a face această tăiere. Tăiaţi până la circa 1/3 din diametrul ciotului.
4. Efectuaţi a patra tăiere exact deasupra celei de a treia tăieri. Tăiaţi până când vă întâlniţi cu a treia tăiere. Această tăiere va îndepărta ciotul rămas după tăierea crengii.

ÎNTREŢINEREA FERĂSTRĂULUI
Urmaţi instrucţiunile de întreţinere din acest manual. Curăţarea şi întreţinerea corespunzătoare a lanţului de ferăstrău şi a lamei de ghidare, precum şi a ferăstrăul în general, poate reduce riscul de recul. Inspectaţi şi întreţineţi ferăstrăul după fiecare utilizare. Acest lucru va creşte durata de viaţă a ferăstrăului dumneavoastră.
Notă: Chiar după o ascuţire corespunzătoare, riscul de recul poate creşte după fiecare ascuţire.

ÎNTREŢINERE ŞI DEPOZITAREA FERĂSTĂURILOR VERTICALE

1. Scoateţi acumulatorul din ferăstrău:
- Dacă nu este utilizat.
- înainte de a vă deplasa dintr-un loc în altul;
- Înainte de service.
- Înainte de a înlocui accesoriile sau dispozitivele de ataşare, precum lanţul de ferăstrău sau lama de ghidare.

2. Verificaţi ferăstrăul înainte şi după fiecare utilizare. Verificaţi cu atenţie fierăstrăul în cazul în care mecanismul de protecţie a utilizatorului sau o altă componentă a fost deteriorată. Verificaţi pentru a vedea dacă există deteriorări care ar putea afecta siguranţa operatorului sau funcţionarea fierăstrăului. Verificaţi alinierea sau conexiunile dintre componentele mobile. Verificaţi dacă există componente rupte sau deteriorate. Nu folosiţi fierăstrăul dacă există deteriorări de natură să afecteze siguranţa sau funcţionarea. Asiguraţi-vă că repararea se realizează într-un centru de service autorizat. Pentru a găsi un centru de service autorizat, accesaţi www.worx.com.
3. Păstraţi cu grijă ferăstrăul.
- Nu expuneţi niciodată unealta electrică la ploaie sau la umezeală directă.
- Păstraţi lanţul de ferăstrău ascuţit, curat şi lubrifiat pentru o funcţionare mai bună şi mai sigură.
- Urmaţi paşii evidenţiaţi în acest manual pentru a ascuţi lanţul de ferăstrău.
- Menţineţi mânerele uscate, curate şi nu permiteţi ca acestea să intre în contact cu ulei sau vaselină.
- Menţineţi toate şuruburile şi piuliţele strânse.

4. La efectuarea operaţiilor de service, utilizaţi numai piese de schimb identice cu cele înlocuite.
5. Depozitaţi ferăstrăul întotdeauna în condiţii optime atunci când nu îl utilizaţi

- Într-un loc înalt sau încuiat, departe de copii.
- Într-un loc uscat.
- Cu dungi și teacă de lanț

Întreţinerea lamei de ghidare
Pentru a maximiza durata de viaţă a lamei, se recomandă să respectaţi următoarele indicaţii privind întreţinerea.
Lama de ghidare pe care este aşezat lanţul trebuie să fie curăţată înainte de depozitarea maşinii sau dacă lama şi lanţul sunt murdare.
Lama de ghidare trebuie curăţată de fiecare dată când este scos lanţul.

PROTECŢIA MEDIULU

Produsele electrice nu trebuie depuse la deşeuri împreună cu gunoiul menajer. Vă rugăm să depuneţi produsele electrice la unităţile de reciclare existente. Consultaţi-vă cu autorităţile locale sau cu distribuitorul pentru sfaturi privind reciclarea.

DEPANAREA

În cazul în care scula electrică nu funcţionează impecabil, tabelul următor vă prezintă simptomele defecţiunilor, cauzele posibile cât şi măsurile de remediere. Dacă prin aceasta nu puteţi identifica şi înlătura problema, adresaţi-vă atelierului dumneavoastră de service.

AVERTISMENT: înainte de detectarea defecţiunilor, deconectaţi ferăstrăul cu lanţ şi extrageţi acumulatorul.

Simptom	Cauze posibile	Soluţie posibilă
Ferăstrăul nu poate fi acționat	Acumulatorul este consumat. Siguranţă defectă.	Încărcaţi acumulatorul. Înlocuiţi siguranţa.
Rod a văzut operația intermitentă	Supraîncălzire Exercitaţi o presiune prea mare în timpul tăierii. Conexiune slabă. Cabluri interne slăbit. Întrerupătorul pornit/oprit defect.	Duceţi maşina într-un loc răcoros şi bine aerisit, şi aşteptaţi răcirea ei. Exercitaţi o presiune mai mică în timpul operaţiunii de tăiere. Contactaţi agentul de service 1-866-354-WORX (9679).
Lanţul de ferăstrău este uscat.	Nu există ulei în rezervor. Aerisirea dopului de închidere al rezervorului de ulei este înfundată. Canalul de scurgere a uleiului este înfundat.	Completaţi cu ulei. Curăţaţi dopul de închidere al rezervorului de ulei. Curăţaţi canalul de scurgere a uleiului.
Lanţul/Bara lanţului se supraîncălzeşte.	Nu există ulei în rezervor. Aerisirea dopului de închidere al rezervorului de ulei este înfundată. Canalul de scurgere a uleiului este înfundat. Lanţul de ferăstrău este întins prea tare. Lanţul de ferăstrău este tocit.	Completaţi cu ulei. Curăţaţi dopul de închidere al rezervorului de ulei. Curăţaţi orificiul de ieşire pentru trecerea uleiului. Reglaţi butonul rotativ de blocare. Ascuţiţi sau înlocuiţi lanţul de ferăstrău.
Lacrima de fierăstră extrem, vibrația, ferăstrăul nu este corectă	Lanţul nu este întins suficient Lanţul de ferăstrău este tocit Lanţul de ferăstrău este uzat Dinţii de ferăstrău sunt îndreptaţi în direcţia greşită	Reglaţi întinderea lanţului Ascuţiţi sau înlocuiţi lanţul de ferăstrău Înlocuiţi lanţul de ferăstrău Montaţi corect lanţul de ferăstrău

DECLARAŢIE DE CONFORMITATE

Subsemnaţii,
POSITEC Germany GmbH
Grüner Weg 10, 50825 Cologne, Germany

Declarăm că produsul,
Descriere **Ferastrau cu tijă acţionat cu baterie**
Tip **WA0222(0222-denumirea echipamentului, reprezentând Accesorii pentru ferăstrău)**
Funcţie **Tăierea ramurilor înalte**

Respectă următoarele Directive:
2006/42/EC
2014/30/EU
2011/65/EU&(EU)2015/863
2000/14/EC modificată prin 2005/88/EC

Organismul notificat implicat
Nume: **TÜV SÜD Product Service GmbH Zertifizierstellen**
Adresa: Ridlerstraße 65, 80339 MÜNCHEN, Germany
Nr. certificare: M6A 063133 0460 Rev. 00

2000/14/EC modificată prin 2005/88/EC:
- Procedură de evaluare a conformităţii conformă cu **Anexa V**
- Nivel de putere sonoră măsurat **103 dB(A)**
- Nivel de putere sonoră garantat declarat 105 dB(A)

Se conformează standardelor
EN 60745-1
EN ISO 11680-1
EN ISO 3744
EN 55014-1
EN 55014-2

Persoana responsabilă pentru elaborarea fişei tehnice,
Nume Marcel Filz
Adresa Positec Germany GmbH
Grüner Weg 10, 50825 Cologne, Germany

2020/01/22
Allen Ding
Adjunct Inginer şef, Testare si certificare
Positec Technology (China) Co., Ltd
18, Dongwang Road, Suzhou Industrial
Park, Jiangsu 215123, P. R. China

PŮVODNÍ NÁVOD K POUŽÍVÁNÍ
OBECNÁ BEZPEČNOSTNÍ UPOZORNĚNÍ PRO ELEKTRICKÉ NÁSTROJE

VAROVÁNÍ: Přečtěte si všechna bezpečnostní upozornění a instrukce. Nedodržení bezpečnostních instrukcí a varování může vést ke zranění el. proudem, vypuknutí požáru, poškození nářadí a nebo k vážným zraněním.

Uložte instrukce a veškerou dokumentaci pro budoucí použití.
Výraz "elektrické ruční nářadí" znamená v upozornění buď na nářadí na elektrický pohon (napájenéz elektrickou sítí) nebo na akumulátorové nářadí (napájené z akumulátoru).

1) Bezpečnost na pracovišti

a) Udržujte pracoviště v čistotě a dobře osvětlené. Pracoviště plné nepotřebných předmětů nebo slabě osvětlené zvyšuje možnost úrazu.

b) Nepoužívejte elektrické ruční nářadí v prostředí náchylném na exploze jako například v přítomnosti hořlavých tekutin, plynů nebo prachu. Elektrické ruční nářadí při práci vytváří jiskry, které mohou vznítit prach nebo výpary.

c) Při práci s elektrickým ručním nářadím udržujte děti a přihlížející osoby v dostatečné vzdálenosti. Ztráta pozornosti může vést ke ztrátě kontroly nad nářadím.

2) Bezpečnost při práci s elektřinou

a) Vidlice elektrického ručního nářadí musí byt shodného typu jako zásuvky el. sítě. Neměňte vidlici nedovoleným nebo neodborným způsobem, předejdete tak možným zraněním nebo úrazu el proudem. Nepoužívejte spolu s uzemněným ručním nářadím žádné adaptéry, které neumožňují ochranu zemněním.

b) Vyhýbejte se kontaktu s uzemněnými povrchy jako například trubkami, radiátory, sporáky a ledničkami. Je-li vaše tělo spojené s uzemněným předmětem nebo stojí na uzemněné ploše, vzniká zvýšené riziko úrazu elektrickým proudem.

c) Nevystavujte ruční nářadí dešti nebo vlhkým podmínkám. Když se voda dostane pod povrch elektrického ručního nářadí, vzniká zvýšené riziko úrazu elektrickým proudem.

d) Nemanipulujte s napájecím kabelem necitlivě. Nikdy si nepřitahujte elektrické ruční nářadí k sobě pomocí kabelu, netahejte je za sebou pomocí kabelu a nevytrhávejte kabel ze zástrčky, abyste ruční nářadí vypnuli. Nevystavujte kabel vysokým teplotám, oleji, ostrým hranám nebo kontaktu s pohyblivými díly. Poškozené nebo zamotané kabely mohou vést k zvýšenému riziku úrazu elektrickým proudem.

e) Při práci s ručním nářadím v exteriéru použijte prodlužovací kabel vhodný pro použití v exteriéru. Použijte kabel vhodný pro venkovní prostředí, snižujete tím riziko vzniku úrazu elektrickým proudem.

f) Pokud je práce s ručním nářadím ve vlhkých podmínkách nevyhnutelná, použijte napájení chráněné jističem typu proudový chránič (RCD). Použití RCD jističe redukuje riziko vzniku úrazu elektrickým proudem.

3) Osobní bezpečnost

a) Buďte soustředěni, sledujte co děláte a při práci s ručním nářadím se řiďte zdravým rozumem. Nepoužívejte ruční nářadí, jste-li unaveni nebo pod vlivem omamných látek, alkoholu nebo léků. Moment nepozornosti při práci s ručním nářadím může vést k vážnému osobnímu zranění.

b) Použijte osobní ochranné pomůcky. Vždy noste ochranu očí. Ochranné pomůcky jako například proti prachová maska, boty s protiskluzovou podrážkou nebo chrániče sluchu použité v příslušných podmínkách pomáhajíredukovat nebezpečí vážného osobního zranění.

c) Předcházejte neúmyslnému zapnutí. Ujistěte se, že vypínač je ve vypnuté poloze předtím, než zapojíte nářadí do elektrické sítě a nebo k akumulátoru, rovněž při zvedání nebo nošení nářadí. Nošení nářadí s prstem na vypínači nebo nářadí pod napětím zvyšuje možnost úrazu.

d) Odstraňte jakékoliv nastavovací nebo maticové klíče a šrouby předtím, než zapnete ruční nářadí. Nastavovací nebo jiný klíč ponechaný na rotující části ručního nářadí může způsobit osobní úraz.

e) Nepřeceňujte se. Udržujte si stabilitu a pevnou zem pod nohama za každých podmínek. Umožňuje vám to lepší kontrolu nad ručním nářadím v neočekávaných situacích.

f) Pro práci se vhodně oblečte. Nenoste volné oblečení nebo šperky. Udržujte své vlasy, oblečení a rukavice ve vzdálenosti od pohyblivých částí. Volné oblečení, šperky nebo dlouhé vlasy se mohou do pohyblivých částí zachytit.

g) Pokud jsou zařízení nastavená na spojení se zařízeními na zachytávání a extrakci prachu, ujistěte se, že jsou tato zařízení správně připojena a použita. Použitím sběrače prachu redukujete rizika vyvolaná

prachem.

4) Použití a údržba ručního nářadí

a) Na ruční nářadí netlačte. Použijte správné ruční nářadí pro danou činnost. Správné ruční nářadí udělá práci lépe a takovou rychlostí, pro kterou bylo navrženo.

b) Nepoužívejte ruční nářadí, pokud správně nefunguje vypínač on/off. Jakékoliv ruční nářadí, které se nedá ovládat vypínačem, je nebezpečné a musí být opraveno.

c) Dříve než začnete dělat jakékoliv úpravy, vyměňovat doplňky nebo ruční nářadí odkládat, odpojte zástrčku od sítě a nebo akumulátoru. Taková preventivní bezpečnostní opatření redukují riziko náhodného zapnutí ručního nářadí.

d) Nepoužíváte-li ruční nářadí, skladujte je mimo dosah dětí a nedovolte osobám, které nemají zkušenosti s prací s ručním nářadím nebo neznají tyto pokyny, s nářadím pracovat. Ruční nářadí je nebezpečné v rukách neškolené a nezkušené osoby.

e) Údržba ručního nářadí. Zkontrolujte chybné připojení nebo spojení pohyblivých částí, zlomené části nebo jiné okolnosti, které by mohly ovlivnit funkčnost ručního nářadí. Je-li nářadí poškozeno, nechte je před novým použitím opravit. Mnoho úrazů vzniká proto, že je elektrické ruční nářadí špatně udržováno.

f) Udržujte řezné nástroje ostré a čisté. Správně udržované řezné nástroje s ostrými řezacími hranami jsou méně náchylné na zakousnutí a lépe se ovládají.

g) Používejte elektrické nářadí v souladu s těmito pokyny, berte v úvahu pracovní podmínky a druh vykonávané práce. Je-li elektrické nářadí použito na jiné účely, než je určeno, může docházet k nebezpečným situacím.

5) Používání a PÉČE o akumulátorové elektrické nářadí

a) Nabíjejte je nabíječkou určenou výrobcem . Nabíječka, která je vhodná pro jeden typ baterií, může při použití s jiným typem baterií způsobit požár.

b) Elektrické nářadí používejte jen s určenou baterií. Použití jakéhokoliv jiného typu baterií může zvýšit riziko zranění a požáru.

c) Není-li baterie používána, neukládejte ji do blízkosti jiných kovových předmětů, jako jsou sponky na papír, mince, klíče, hřebíky, šrouby nebo jiné drobné kovové předměty, které by mohli zkratovat kontakty. Zkratování kontaktů baterie může vést k popáleninám nebo vzniku požáru.

d) Při nesprávném používaní může z baterie vystříknout elektrolyt, vyhýbejte se styku s ním, má žíravé účinky. Dojde-li ke styku kapaliny s pokožkou, opláchněte zasažené místo vodou. Dostane-li se kapalina do očí, použijte čistou vodu k vypláchnutí a ihned vyhledejte lékařskou pomoc. Kapalina uniknutá z baterie může způsobit podráždění a poleptání.

6) Servis

a) Servisní práce na nářadí nechte provést kvalifikovanými pracovníky za použití originálních náhradních dílů. Výsledkem bude trvalá bezpečnost při práci s elektrickým nářadím.

ROD VIDĚL BEZPEČNOSTNÍ VAROVÁNÍ

1. Udržujte pilovou pilu v dostatečné vzdálenosti od venkovního elektrického vedení
2. Věnujte prosím pozornost nebezpečí provozní polohy a riziku padajících větví nebo rázů zasažených do země a obsluha může být zasažena padajícími větvemi nebo nárazovými větvemi po nárazu na zem. Odstraňte větve v každé sekci.

BEZPEČNOSTNÍ VAROVÁNÍ TÝKAJÍCÍ BATERIÍ

a) Nepokoušejte se demontovat, rozebírat nebo rozřezávat baterie nebo její články.

b) Neprovádějte zkratování baterie. Neukládejte baterie nahodile v krabicích nebo v zásuvkách, kde by mohlo dojít k jejich vzájemnému zkratování nebo k zkratování způsobenému jinými předměty. Není-li baterie používána, udržujte ji v bezpečné vzdálenosti od sponek na papíry, mincí, klíčů, hřebíků, šroubů nebo jiných malých kovových předmětů, které mohou způsobit propojení kontaktů baterie. Zkratování kontaktů baterie může způsobit popáleniny nebo požár.

c) Nevystavujte baterii působení horka nebo ohně. Vyvarujte se skladování baterií na otevřeném slunci.

d) Nevystavujte baterii mechanickým rázům.

e) Dojde-li k úniku kapaliny z baterie, zabraňte tomu, aby se tato kapalina dostala do kontaktu s pokožkou nebo aby zasáhla oči. Dojde-li k takovému kontaktu, zasažené místo omyjte značným množstvím vody a vyhledejte lékařské ošetření.

f) Dojde-li k požití kapaliny z baterie, vyhledejte okamžitě lékařské ošetření.

g) Udržujte baterie čisté a suché.

h) Jsou-li svorky baterie znečištěny, otřete je čistým a suchým hadříkem.

i) Baterie musí být před použitím nabita. Vždy postupujte podle uvedených pokynů a

používejte správný postup nabíjení.

j) **Nenechávejte baterii nabíjet, nebude-li baterie použita.**

k) **Po dlouhodobém uložení budete možná muset provést několik cyklů nabíjení a vybíjení, aby baterie dosáhla svého maximálního výkonu.**

l) **Baterie poskytuje nejvyšší výkon, je-li používána při běžné pokojové teplotě (20 °C ± 5 °C).**

m) **Při likvidaci baterií oddělte od sebe navzájem baterie s odlišnými elektrochemickými systémy.**

n) **Provádějte nabíjení pouze v nabíječce, která je specifikovaná společností WORX. Nepoužívejte jinou nabíječku, než je nabíječka speciálně dodaná pro použití s tímto zařízením.** Nabíječka, která je vhodná pro jeden typ baterie, může při použití jiného typu baterie vytvářet riziko způsobení požáru.

o) **Nepoužívejte žádnou baterii, která není určena pro použití s tímto zařízením.**

p) **Ukládejte baterie mimo dosah dětí.**

q) **Uschovejte originální dokumentaci k tomuto výrobku pro budoucí odkazy.**

r) **Není-li zařízení používáno, vyjměte z něj baterii.**

s) **Provádějte řádnou likvidaci baterie.**

t) **V zařízení nekombinujte bateriové články různého data výroby, kapacity, velikosti nebo typu.**

u) **Nevyjímejte baterii z originálního obalu dříve, než bude použita.**

v) **Dodržujte polaritu vložených baterií plus (+) a mínus (-) a zajistěte používání baterií správným způsobem.**

SYMBOLY

	V zájmu omezení nebezpečí zranění si musí uživatel přečíst návod k obsluze.
	Varování
	Používejte ochranné rukavice
	Používejte ochrannou obuv
	Používejte masku proti prachu
	Používejte ochranu sluchu
	Používejte ochranu zraku
	Nevystavujte toto zařízení vlhkosti
	Varování před nebezpečím z nadzemního elektrického vedení
Li-Ion	Akumulátor Li-Ion. Tento výrobek byl označen symbolem „tříděný odpad“ pro všechny jednotlivé a složené akumulátory. Proto musí být s ohledem dopadu na životní prostředí po dosloužení recyklován nebo demontován. Akumulátory obsahují nebezpečné látky, proto mohou být nebezpečné pro životní prostředí a lidské zdraví.
	Nevystavujte ohni
	Akumulátory se mohou při nesprávném způsobu likvidace dostat do systému koloběhu vody, což může ohrozit vlastní ekosystém. Dosloužilé akumulátory nelikvidujte jako netříděný komunální odpad.
	Vysloužilé elektrické přístroje nevyhazujte společně s domovním odpadem. Nářadí recyklujte ve sběrnách k tomu účelu zřízených. O možnostech recyklace se informujte na místních úřadech nebo u prodejce.
	Před prováděním jakéhokoli seřízení, opravy nebo údržby vždy vyjměte z nářadí baterii.

COMPONENT LIST

1.	UZÁVĚR OLEJOVÉ NÁDRŽKY
2.	OLEJOVÁ NÁDRŽ
3.	LIŠTA
4.	ŘETĚZ
5.	POUZDRO NA TYČ A ŘETĚZ
6.	PRODLUŽOVACÍ TYČ

*** Standardní dodávka nemusí obsahovat veškeré vyobrazené či popsané příslušenství.**

TECHNICKÉ ÚDAJE

Typ: **WA0222 (0222- označení strojního zařízení, zástupce pro Příslušenství pro pilové pily)**

	WA0222
Maximální řezná výška	3.8m
Délka lišty	25cm
Rychlost řetězu	17m/s
Počet článků řetězu	40
Velikost řetězu	1.1mm
Adaptivní typ řetězu	ES: 3/8.043-40E/ QIRUI : A0(T)-40E/ OREGON: 90PX040G
Adaptivní typ lišty	ES: ES104SDEA041/ QIRUI : PO10-43SR(T) / OREGON: 104MLEA041
Kapacita zásobníku oleje	130ml
Rozteč řetězu	0.95cm
Hmotnost stroje	1.8kg

ÚDAJE O HLUKU

Naměřená hladina akustického tlaku	L_{pA} = 79.81dB(A)
K_{pA}	3dB(A)
Naměřený akustický výkon	L_{wA} = 99.81dB(A)
K_{wA}	3dB(A)

Používejte ochranu sluchu.

INFORMACE O VIBRACÍCH

Celkové hodnoty vibrací (trojosé nebo vektorové součtové měření) stanovené v souladu s EN ISO 11680-1.

Hodnota vibračních emisí	a_h =2.418m/s^2
Kolísání	K = 1.5m/s²

Deklarovaná celková hodnota vibrací může být použita pro vzájemné srovnání jednotlivých nářadí a rovněž může být použita k předběžnému stanovení doby práce..

VÝSTRAHA: Hodnota vibračních emisí během praktického používání tohoto elektrického nástroje se může lišit od deklarované hodnoty podle způsobu, jakým je nástroj používán v závislosti na následujících podmínkách a dalších možnostech použití nástroje:
Způsob, jakým je nástroj používán a povaha narušovaných nebo vrtaných materiálů.
Dobrý stav nástroje a řádné provádění jeho údržby.
Používání správného příslušenství k nástroji, ostrost a dobrý stav příslušenství.
Utažení úchopu na rukojetích a použití antivibračního příslušenství.
Používání nástroje k účelům určeným konstrukcí a v souladu s těmito pokyny.

Při neřízeném používání může tento nástroj způsobit syndrom vibrací rukou a paží.

Výstraha: Je třeba upřesnit, že v odhadu úrovně nebezpečí při praktickém používání je nutno rovněž zohlednit všechny fáze pracovního cyklu, například dobu, kdy je nástroj vypnutý a kdy běží naprázdno, ale nevykonává práci. To může podstatně snížit úroveň nebezpečí v rámci celkového pracovního času.
Zásady pro omezení nebezpečí vystavení vibracím:
VŽDY používejte ostré trny, vrtáky a čepele.
Provádějte údržbu tohoto nástroje v souladu s těmito pokyny, udržujte nástroj dobře promazaný (odpovídajícím způsobem).
Má-li být tento nástroj používán pravidelně, zakupte antivibrační příslušenství.
Naplánujte práci tak, aby bylo provádění úkolů, které vyžadují silné vibrace nástroje, rozloženo do několika dní.

PŘÍSLUŠENSTVÍ

	WA0222
Šestihranný klíč	1
Prodlužovací tyč	1

Doporučujeme vám, abyste zakoupili příslušenství ve

stejném obchodě, ve kterém jste zakoupili i vaše nářadí. Další podrobnosti naleznete na obalu příslušenství. Personál prodejny vám může pomoci a také vám může poskytnout užitečnou radu.

POKYNY PRO OBSLUHU

POZNÁMKA: Před tím než začnete nářadí používat, přečtěte si pečlivě manuál.

URČENÉ POUŽITÍ

Tato příloha se používá k vidění stromů, kmenů, větví, větví a dalších. Může to být zrno nebo řezané na zrno. Tento produkt není vhodný k řezání minerálních materiálů.

SESTAVENÍ A POUŽÍVÁNÍ

POSTUP	OBR.
SESTAVENÍ	
Připojuje Odstraňte existující přílohu a připojte přílohu. Zasuňte příslušenství do hřídele hlavní jednotky a zajistěte je pojistným kroužkem. Před montáží položte pilu na pevný a rovný povrch. Před použitím se ujistěte, že je správně připojen. **VAROVÁNÍ! Neinstalujte akumulátor před kompletním sestavením.** **Při manipulaci s pilovým řetězem noste vždy ochranné rukavice.**	Viz Obr. A
Demontujte ojnici a pouzdro řetězu.	Viz Obr. B
NAPNUTÍ PILOVÉHO ŘETĚZU Pilu položte na vhodný povrch. Otáčejte knoflíkem pro napínání řetězu ve směru hodinových ručiček, dokud není pevně rukou. **POZNÁMKA:** Otáčením knoflíku napínání řetězu ve směru chodu hodinových ručiček bude napnutí řetězu automaticky zvýšeno. **VAROVÁNÍ: Pilový řetěz ještě není napnut. Napínání pilového řetězu se provádí jak je popsáno v odstavci „Napnutí pilového řetězu“. Nyní je nutné provést kontrolu řetězu, zda je správně napnut.** **POZNÁMKA:** Nové řetězy pily se budou roztahovat. Při prvním použití provádějte často kontrolu napnutí řetězu pily a dojde-li k uvoln **VAROVÁNÍ:** **•Před napínáním řetězu vždy nejdříve vyjměte z pily baterii.** **•Řezací čepele řetězu jsou ostré. Při manipulaci s řetězem používejte ochranné rukavice.** **•Vždy udržujte správné napnutí řetězu. Uvolněný řetěz zvyšuje nebezpečí zpětného rázu. Uvolněný řetěz může vyskočit z vodící drážky lišty. Může dojít ke zranění obsluhy a poškození řetězu. Uvolněný řetěz způsobuje rychlé opotřebení řetězu, lišty a řetězového kola.** **POZNÁMKA:** Řetěz je správně napnut, pokud jej lze zvednout z vodicí lišty, a vodicí článek řetězu přitom zůstane uvnitř kolejnice vodicí lišty. **POZNÁMKA:** Řetěz se v průběhu řezání natahuje a ztrácí správné napnutí. Pokud je řetěz uvolněný, povolte úplně napínací tlačítko řetězu, tj. Otočte jím proti směru hodinových ručiček. Poté znovu utáhněte.	Viz Obr. C
MONTÁŽ PRODLUŽOVACÍHO NÁSTAVCE KE STROJI Připojte nástavec k tyčové pile. **POZNÁMKA: Před spuštěním stroje se ujistěte, zda je prodlužovací nástavec ve své poloze řádně zajištěn.**	Viz Obr. D
PŘIPOJENÍ A SEŘÍZENÍ STRUKTURA SNÍMKU Připojte ramenní popruh k háku na tyči pomocí přiloženého karabiny	Viz Obr. E

Naplnění olejové nádržky **VAROVÁNÍ: Před naplněním olejové nádrže vyjměte akumulátor..** **1. Umístěte řetězovou pilu na jakýkoli vhodný povrch.** **2. Hadříkem očistěte prostor kolem uzávěru olejové nádržky a uzávěr odšroubujte.** **3. Doplňte olej a řetězový olej (není součástí balení), dokud není nádrž plná.** **4. Zabraňte tomu, aby se do nádržky dostaly nečistoty a prach. Nasaďte na nádržku uzávěr a rukou jej řádně utáhněte ve směru pohybu hodinových ručiček.**	
Důležité: pro umožnění výměny vzduchu mezi olejovou nádržkou a okolím jsou mezi sítkem a uzávěrem olejové nádržky čtyři malé vyrovnávací kanálky, jimiž může funkcí podmíněně vytékat v omezeném množství olej. Dbejte prosím na to, aby byla pila odložena vždy vodorovně (uzávěrem olejové nádržky nahoru). **Používejte výhradně biologicky odbouratelný olej na řetězové pily, aby se zabránilo poškození řetězu (Grade: ISO VG32). Tento oleje můžete získat na místě, kde jste zakoupili tuto pilu nebo v místním obchodě s těmito výrobky. Nikdy nepoužívejte recyklovaný nebo starý olej. Při použití nedovoleného oleje záruka zaniká.** **Nespolkněte. V případě požití ihned vyhledejte lékařskou pomoc. Uchovávejte mimo dosah dětí. Skladujte mimo dosah tepla nebo otevřeného ohně.**	Viz Obr. F
POUŽITÍ	
Řezání	Viz Obr. G

MAZÁNÍ ŘETĚZU

Důležité: Řetězová pila se nedodává naplněná olejem na řetězové pily. Je důležité ji před použitím naplnit olejem. Použití řetězové pily bez oleje na řetězové pily nebo při stavu oleje pod značkou minima vede k poškození řetězové pily.

POZNÁMKA: Životnost a řezný výkon řetězu závisí na optimálním mazání. Proto je během provozu pilový řetěz automaticky mazán olejem na řetězové pily.

ŘEZÁNÍ

Důležité: Před spuštěním a pravidelně během provozu zkontrolujte palivovou nádrž na palivo. Doplňte olej, když hladina oleje dosáhla spodní hrany v průhledovém okénku. Náplň vystačí v závislosti na přestávkách a intenzitě práce na ca.35 minut.

Napnutí řetězu kontrolujte během řezání každých 10 minut.

(1) Do řetězové pily vložte akumulátor.
(2) Ujistěte se, zda řezaná část kmene neleží na zemi. Tím bude zabráněno kontaktu řetězu se zemí a vedení řezu skrze kmen Kontakt řetězu se zemí. Pokud je v chodu, je nebezpečný a způsobí jeho otupení.
(3) Pro bezpečný úchop pily vždy používejte obě ruce. Pilu držte pevně. Palec a prsty musí být okolo rukojeti pily ovinuty. (Viz Obr. G)
(4) Ujistěte se, zda máte pevný postoj. Chodidla mějte rozkročena na šířku ramen. Rozdělte svou váhu rovnoměrně na obě nohy.
(5) Když jste připraveni provést řez, stiskněte pojistné tlačítko a úplně spusťte spínač. Tím bude pila spuštěna. Po uvolnění se pila vypne. Před započetím řezu se ujistěte, zda pila běží v plných otáčkách.
(6) Při započetí řezu pomalu položte otáčející se řetěz na řezané dřevo. Řezané dřevo by mělo být co nejblíže k tělu pily, jak je jen možné. Držte pilu pevně na místě, aby se zabránilo možnému odskakování nebo klouzání (boční posun) pily.
(7) Pilu veďte s mírným přítlakem a nevyvíjejte na ni nadměrnou sílu, nechejte pilu řezat vlastním tempem. Motor by se přetížil a mohlo by dojít k jeho spálení. Při volbě správných otáček bude práce provedena lépe a bezpečněji.
(8) Pilu vyjměte ze zářezu při plných otáčkách. Uvolněte aretační tlačítko a stiskněte spoušť pro zastavení pily. Před položením pily na zem se ujistěte, zda se řetěz zcela zastavil.
(9) Procvičte si řezání na kusu odpadových větví na bezpečném pracovním místě, dokud nedosáhnete pohodlí při práci, plynulého pohybu a stabilní řezné rychlosti.

Bezpečnostní zařízení zabraňující zpětnému rázu této pily

Tato pila je vybavena řetězem s nízkým zpětným rázem a také vodicí lištou s redukcí zpětného rázu. Obě tyto součásti redukují možný zpětný ráz. Avšak zpětný ráz u této pily nastat může.

Následující kroky omezí nebezpečí zpětného rázu.

- **Při řezání přidržujte pilu oběma rukama. Udržujte pevný úchop. Palce a prsty musí obtáčet držadla pily.**
- **Ponechte veškeré bezpečnostní prvky na pile. Zajistěte, aby fungovaly správně.**
- **Vždy pracujte v rovnovážné a stabilní poloze.**

- **Udržujte postoj mírně z levé strany pily. Tím vaše tělo nebude v přímé linii s řetězem pily.**
- **Zabraňte, aby se během otáčení řetězu špička vodící lišty čehokoli dotkla.**
- **Nikdy se nepokoušejte řezat dva kmeny současně. Vždy řežte pouze jediný kmen.**
- **Nezařezávejte špičku vodící lišty ani se nepokoušejte o svislý řez (řezání do dřeva špičkou vodící lišty).**
- **Dávejte pozor na pohyb dřeva nebo jiné síly, které by mohly sevřít řetěz.**
- **Při pokračování v předchozím řezu používejte maximální opatrnost.**
- **Používejte pouze řetěz a vodicí lištu s nízkým zpětným rázem dodané s touto řetězovou pilou.**
- **Nikdy nepoužívejte tupý nebo volný řetěz. Udržujte řetěz ostrý a správně napnutý.**

Obsluha tyčové prořezávací pily
Řezání s ramenním popruhem (Viz Obr. G)
Prodlužovací nástavec je dodáván včetně ramenního popruhu, který poskytuje dodatečnou oporu při zdvihu čelistí pily do vzduchu. Ramenní popruh zavěste za prodlužovací nástavec a oviňte okolo vašeho ramene. Ramenní popruh může také zmírnit ráz, který vznikne odskočením prořezávací pily Řetězová pila po dokončení řezu.

Řezáni s prodlužovacím nástavcem
1. Do řetězové pily vložte akumulátor.
2. Před řezáním větví ve velkých výškách vezměte v úvahu všechny pokyny podrobně popsané v předchozí části “Odstranění větví”, zvláštní pozornost ale věnujte předpokládané dráze padající větve.

   VAROVÁNÍ: Nestůjte přímo pod řezanou větví. Okolní osoby držte v dostatečné vzdálenosti. Při práci s pilou nestůjte na žebříku či jiné nestabilní podpoře. S pilou nepracujte v blízkosti kabelů, elektrického nebo telefonního vedení. Od jakéhokoliv elektrického vedení udržujte odstup (Viz Obr. H1-H4)
3. Pro bezpečný úchop pily vždy používejte obě ruce. Při práci s tyčovou prořezávací pilou používejte pouze určené oblasti úchopu rukojeti (Viz Obr. H5). Pilu držte pevně. Palec a prsty musí být okolo rukojeti pily ovinuty.
4. Pilu držte pevně. Palec a prsty musí být okolo rukojeti pily ovinuty.
5. Když jste připraveni provést řez, stiskněte aretační tlačítko a spínač spouště úplně dolů. Tím bude pila spuštěna. Když pustíte, polární pila se vypne.Před započetím řezu se ujistěte, zda pila běží v plných otáčkách.
6. Při započetí řezu pomalu položte otáčející se řetěz na řezané dřevo. Držte pilu pevně na místě, aby se zabránilo možnému odskakování nebo klouzání (boční posun) pily.
7. Pilu veďte s mírným přítlakem a nevyvíjejte na ni nadměrnou sílu. Motor by se přetížil a mohlo by dojít k jeho spálení. Při volbě správných otáček bude práce provedena lépe a bezpečněji.
8. Pilu vyjměte ze zářezu při plných otáčkách. Pilu zastavte uvolněním spínače On/Off (zap./vyp.). Před položením pily na zem se ujistěte, zda se řetěz zcela zastavil.

OŘEZÁVÁNÍ STROMŮ (VYVĚTVOVÁNÍ)
VAROVÁNÍ: Vyhněte se zpětnému rázu. Zpětný ráz může způsobit vážné zranění nebo smrt.
Jak lze zabránit riziku zpětného rázu naleznete v kapitole Zpětný ráz.
VAROVÁNÍ: Nepoužívejte tyčovou prořezávací pilu pokud stojíte:
• na stromě
• na žebříku nebo na jiném nestabilním povrchu
• v jakékoliv nepohodlné poloze
Může dojít ke ztrátě kontroly nad tyčovou prořezávací pilou a tím ke vzniku vážného zranění.
VAROVÁNÍ: S tyčovou prořezávací pilou nepracujte, pokud máte ruce v poloze nad rameny.

UPOZORNĚNÍ: Pokud okolní podmínky přesahují vaše schopnosti, vyhledejte odbornou pomoc.
Řezání stromů je process odřezávání větví z živého stromu. Ujistěte se, zda máte pevný postoj. Chodila mějte rozkročeny na šířku ramen. Rozdělte svou váhu rovnoměrně na obě nohy.
Při řezání stromů postupujte podle níže uvedených pokynů.
1. Nejprve odřízněte šest palců od kufru na spodní straně končetiny. Pro tento řez použijte horní část vodicí lišty. Odřízněte 1/3 průměru větve (Viz Obr. H6).
2. Odstraňte končetiny dva až čtyři palce. Proveďte druhý řez z horní strany větve. Pokračujte v řezu, dokud celou větev neodříznete.
3. Třetí řez proveďte co nejblíže ke kmeni stromu ze spodní strany větve. Pro tento řez použijte horní část vodicí lišty. Odřízněte 1/3 průměru větve.
4. Proveďte čtvrtý řez přímo nad třetím řezem. Dokončete vedení třetího řezu. Tím se zcela odstraní větev.

ÚDRŽBA PILY
Dodržujte pokyny pro údržbu uvedené v tomto návodu. Správné čištění a údržba řetězu pily a vodicí lišty, a také celé pily, mohou snížit šance na vznik zpětného rázu. Po každém použití pily proveďte její kontrolu a údržbu. Tímto způsobem prodloužíte provozní životnost vaší pily.
POZNÁMKA: Dokonce i při použití pily se správně nabroušeným řetězem se může po každém nabroušení zvýšit riziko zpětného rázu.

ÚDRŽBA A SKLADOVÁNÍ PILOVÉ PILY
1. V následujících případech vyjměte z pily baterii:
- Není-li pila používána
- Před přesunem z jednoho místa na druhé
- Před prováděním údržby.
- Před výměnou příslušenství nebo doplňků, jako jsou řet•ez pily a vodicí lišta.
2. Zkontrolujte pilovou pilu před a po každém použití.

Pečlivě zkontrolujte pilu, zda nedošlo k poškození ochranného krytu nebo jiného dílu. Zkontrolujte, zda nedošlo k jakémukoliv poškození, které by mohlo ovlivnit bezpečnost obsluhy nebo provozu pily. Zkontrolujte, zda nedošlo k vychýlení nebo rozpojení pohyblivých části. Zkontrolujte, zda nedošlo ke zlomení nebo poškození některých dílů. Nepoužívejte řetězovou pilu, pokud má poškození vliv na bezpečnost nebo provoz. Poškození nechejte opravit v autorizovaném servisním středisku. Místa autorizovaných servisních středisek naleznete na internetové stránce www.worx.com.

3. Pilovou pilu pečlivě udržujte.

- Nikdy pilu nevystavujte dešti nebo přímému působení vlhkosti.
- Dbejte na to, aby byl řetěz pily stále ostrý, čistý a namazaný, čímž bude zaručen lepší a bezpečnější provoz.
- Při broušení řetězu pily dodržujte kroky popsané v tomto návodu.
- Rukojeti udržujte suché, čisté, nezanesené olejem a mazivy.
- Dbejte na to, aby byly všechny šrouby a matice řádně utaženy.

4. Při provádění servisu vždy používejte pouze originální náhradní díly.
5. Pokud pilu nepoužíváte, vždy ji uskladněte.

- Na vysokém nebo uzamykatelném místě, mimo dosah dětí.
- Na suchém místě.
- S nasazenou lištou a krytem pily

Údržba vodicí lišty

Pro maximální životnost vodicí lišty je doporučena následující údržba.

Nosné kolejnice vodicí lišty, které nesou řetěz, by měly být očištěny před uložením pily, nebo pokud jsou řetěz či vodicí lišta zaneseny nečistotami.

Kolejnice by měly být očištěny po každém sejmutí řetězu.

OCHRANA ŽIVOTNÍHO PROSTŘEDÍ

Vysloužilé elektrické přístroje nevyhazujte společně s domovním odpadem. Nářadí recyklujte ve sběrnách k tomu účelu zřízených. O možnostech recyklace se informujte na místních úřadech nebo u prodejce.

ODSTRAŇOVÁNÍ PROBLÉMŮ

Pokud Vaše elektronářadí nefunguje bezvadně, následující tabulka Vám ukáže příznaky závad, možné příčiny a též opatření k nápravě. Nemůžete-li tím problém identifikovat a odstranit, obraťte se na Váš servis.

VAROVÁNÍ: před hledáním závady elektronářadí vypněte a odejměte akumulátor.

Příznak	Možné příčiny	Možné řešení
Barovou pilu nelze ovládat	Vybitá baterie Vadná pojistka	Nabijte baterii. Vyměňte pojistku.
Rod viděl přerušovaný provoz	Přehřátí Přiliš vysoký přítlak při řezání. Uvolněný spoj. Kontakt Interní vadný el. Kontakt Vadný spínač.	Pilu položte na chladné, větrané místo, aby mohla vychladnout. Během řezání na pilu přiliš netlačte. Vyhledejte odborný servis. 1-866-354-WORX (9679).
Pilový řetěz suchý	V olejové nádržce není žádný olej Odvzdušnění v uzávěru olejové nádržky ucpáno Výtokový kanál oleje ucpán	Doplňte olej Očistěte uzávěr olejové nádržky Uvolněte výtokový kanál
Řetěz/vodící lišta horká	V olejové nádržce není žádný olej. Odvzdušnění v uzávěru olejové nádržky ucpáno. Výtokový kanál oleje ucpán. Příliš vysoké napnutí řetězu. Tupý řetěz.	Doplňte olej. Očistěte uzávěr olejové nádržky. Uvolněte výtokový kanál. Seřiďte napnutí řetězu. Řetěz nabrušte nebo nahraďte.
Extrémní roztržení pily, vibrace, pila není správná	Příliš volné napnutí řetězu. Tupý řetěz. Opotřebený řetěz. Pilové zuby ukazují do špatného směru.	Seřiďte napnutí řetězu. Řetěz nabrušte nebo nahraďte. Řetěz nahraďte. Pilový řetěz nově namontujte se zuby ve správném směru.

PROHLÁŠENÍ O SHODĚ

My,
Positec Germany GmbH
Grüner Weg 10, 50825 Cologne, Germany

tímto prohlašujeme, že výrobek
Popis **Tyčová pila na baterie**
Typ **WA0222 (0222- označení strojního zařízení, zástupce pro Příslušenství pro pilové pily)**
Funkce **Řezání vysokých větví**

splňuje požadavky následujících směrnic
2006/42/EC
2014/30/EU
2011/65/EU&(EU)2015/863
2000/14/EC v novelizaci2005/88/EC

Pověřený úřední orgán
Název: **TÜV SÜD Product Service GmbH Zertifizierstellen**
Adresa: Ridlerstraße 65, 80339 MÜNCHEN, Germany
Číslo certifikátu: M6A 063133 0460 Rev. 00

2000/14/EC v novelizaci 2005/88/EC:
- Postup posuzování shody podle **Dodatek V**
- Měřený akustický výkon **103 dB(A)**
- Deklarovaný zaručený akustický výkon 105 dB(A)

Splňované normy:
EN 60745-1
EN ISO 11680-1
EN ISO 3744
EN 55014-1
EN 55014-2

The person authorized to compile the technical file,
Název Marcel Filz
Adresa Positec Germany GmbH
Grüner Weg 10, 50825 Cologne, Germany

2020/01/22
Allen Ding
Zástupce vrchní konstrukční kanceláře,
Testování & Certifikace
Positec Technology (China) Co., Ltd
18, Dongwang Road, Suzhou Industrial
Park, Jiangsu 215123, P. R. China

PÔVODNÝ NÁVOD NA POUŽITIE VŠEOBECNÉ BEZPEČNOSTNÉ VAROVANIA NA POUŽÍVANIE ELEKTRICKÉHO NÁRADIA

VAROVANIE: prečítajte všetky bezpečnostné varovania a inštrukcie. Chyba pri sledovaní varovaní a inštrukcií môže viesť k elektrickému šoku, vypuknutiu požiaru a/alebo k vážnym zraneniam.

Odložte si všetky varovania a inštrukcie pre budúcu potrebu.
Výraz „elektrické ručné náradie" vás vo varovaniach odkazuje buď na náradie na elektrický pohon (napájané z elektrickej siete) alebo na akumulátorové náradie (napájané z akumulátora).

1) Bezpečnosť na pracovisku

a) **Udržujte pracovisko čisté a dobre osvetlené. Pracovisko plné nepotrebných predmetov alebo slabo osvetlené zvyšuje možnosť úrazu.**

b) **Nepoužívajte elektrické ručné náradie v prostredí náchylnom na explózie, ako napríklad v prítomnosti horľavých tekutín, plynov alebo prachu. Elektrické ručné náradie vytvára iskry, ktoré môžu vznietiť prach alebo výpary.**

c) **Udržujte deti a prizerajúcich sa v dostatočnej vzdialenosti pri práci s elektrickým ručným náradím. Strata pozornosti môže viesť k strate kontroly nad náradím.**

2) Bezpečnosť pri práci s elektrinou

a) **Prípojky elektrického ručného náradia musia byť zhodné so zástrčkami. Nemodifikujte prípojku žiadnym spôsobom. Nepoužívajte spolu s uzemneným ručným náradím žiadne adaptérové prípojky, ktoré neumožňujú ochranu uzemnením.** Pôvodné prípojky a k nim prislúchajúce zástrčky znižujú riziko úrazu elektrickým prúdom.

b) **Vyhýbajte sa kontaktu s uzemnenými povrchmi, ako napríklad rúrkami, radiátormi, sporákmi a chladničkami.** Keď je vaše telo spojené s uzemneným predmetom alebo stojí na uzemnenom území, je zvýšené riziko elektrického šoku.

c) **Nevystavujte ručné náradie dažďu alebo vlhkým podmienkam. Keď sa voda dostane pod povrch elektrického ručného náradia, je zvýšené riziko elektrického šoku.**

d) **Nezaobchádzajte s káblom prípojky necitlivo. Nikdy si nepriťahuje elektrické ručné náradie k sebe pomocou kábla, neťahajte ho za sebou pomocou kábla a nevytrhávajte kábel zo zástrčky aby ste ručné náradie vypli. Nevystavujte kábel vysokým teplotám, oleju, ostrým hranám alebo pohyblivým častiam. Poškodené alebo zamotané káble môžu viesť k zvýšenému riziku elektrického šoku.**

e) **Pri práci s ručným náradím v exteriéri použite predlžovací kábel vhodný na použitie v exteriéri. Použitím kábla vhodného na použitie v exteriéri redukujete riziko vzniku elektrického šoku.**

f) **Pokiaľ je práca s ručným náradím vo vlhkých podmienkach nevyhnutná, použite napájanie chránené ističom typu prúdový chránič (RCD). Použitie RCD ističa redukuje riziko vzniku elektrického šoku.**

3) Osobná bezpečnosť

a) **Buďte sústredení, sledujte, čo robíte, a pri práci s ručným náradím sa riaďte zdravým rozumom. Nepoužívajte ručné náradie, keď ste unavení alebo pod vplyvom omamných látok, alkoholu alebo liekov.** Moment nepozornosti pri práci s ručným náradím môže viesť k vážnemu osobnému zraneniu.

b) **Použite osobné ochranné pomôcky. Vždy noste ochranu očí. Ochranné pomôcky, ako napríklad protiprachová maska, topánky s protišmykovou podrážkou alebo chrániče sluchu použité v príslušných podmienkach pomáhajú redukovať vážne osobné zranenia.**

c) **Predíďte neúmyselnému zapnutiu. Uistite sa, že prepínač je vo vypnutej pozícii, pred tým, než zapojíte náradie do elektriny a/alebo k akumulátoru, pri zdvihnutí alebo nosení náradia.** Nosenie náradia s prstom na prepínači alebo aktívneho náradia, ktoré je zapnuté, zvyšuje možnosť úrazu.

d) **Odstráňte akékoľvek nastavovacie kľúče alebo kľúče na matice a skrutky pred tým, než zapnete ručné náradie.** Nastavovací alebo iný kľúč ponechaný pripevnený na rotujúcej časti ručného náradia môže spôsobiť osobný úraz.

e) **Nepreceňujte sa. Udržujte si stabilitu a pevnú zem pod nohami za každých podmienok.** Umožňuje vám to lepšiu kontrolu nad ručným náradím v neočakávaných situáciách.

f) **Oblečte sa náležite. Nenoste voľné oblečenie alebo šperky. Udržujte svoje vlasy, oblečenie a rukavice vzdialené od pohyblivých častí.** Voľné oblečenie, šperky alebo dlhé vlasy sa môžu do pohyblivých častí zachytiť.

g) **Pokiaľ sú zariadenia nastavené na spojenie so zariadeniami na zachytávanie a extrakciu prachu, uistite sa, že sú náležite využité a pripojené.** Použitím zberača prachu redukujete riziká spojené s prachom.

4) Použitie a údržba ručného náradia

a) Nepreťažujte ručné náradie. Použite správne ručné náradie na danú činnosť. Správne ručné náradie spraví prácu lepšie a v medziach, na ktoré bolo navrhnuté.

b) Nepoužívajte ručné náradie, pokiaľ sa prepínač neprepína medzi zapnutím a vypnutím. Akékoľvek ručné náradie, ktoré nie je kontrolovateľné prepínačom, je nebezpečné a musí byť opravené.

c) Odpojte prípojku ručného náradia od zdroja energie a/alebo akumulátora pred tým, než začnete robiť akékoľvek úpravy, vymieňať doplnky alebo uskladňovať ručné náradie. Takéto preventívne bezpečnostné opatrenia redukujú riziko náhodného zapnutia ručného náradia.

d) Keď ručné náradie nepoužívate, skladujte ho mimo dosahu detí a nedovoľte osobám, ktoré nemajú skúsenosti s prácou s ručným náradím alebo neboli oboznámené s týmito inštrukciami, dotýkať sa náradia. Ručné náradie je nebezpečné v rukách netrénovanej osoby.

e) Údržba ručného náradia. Skontrolujte chybné pripojenia alebo spojenia pohyblivých častí, zlomené časti alebo iné okolnosti, ktoré by mohli ovplyvniť funkčnosť ručného náradia. Pri poškodení musí byť pred použitím najprv elektrické ručné náradie opravené. Mnoho úrazov vzniká preto, že je elektrické ručné náradie zle udržiavané.

f) Udržujte rezacie nástroje ostré a čisté. Náležite udržiavané rezacie nástroje s ostrými rezacími hranami sú menej náchylné na „zaseknutie“ a sú ľahšie ovládateľné.

g) Používajte elektrické náradie v súlade týmito pokynmi, berte pritom do úvahy pracovné podmienky a druh vykonávanej práce. Ak sa elektrické náradie použije na iné účely, než na čo je určené, môže dochádzať k nebezpečným situáciám.

5) Používanie a starostlivosť o batériové elektrické náradie

a) Nabíjajte iba nabíjačkou určenou výrobcom. Nabíjačka, ktorá je vhodná na jeden typ bloku batérií, môže pri použití s iným typom batérií spôsobiť požiar.

b) Elektrické náradie používajte iba s určeným typom bloku batérií. Použitie akéhokoľvek iného typu batérií môže zvýšiť riziko zranenia a požiaru.

c) Ak sa blok batérií nepoužíva, neukladajte ho do blízkosti iných kovových predmetov, ako sú sponky na papier, mince, kľúče, klince, skrutky alebo iné drobné kovové predmety, ktoré by mohli skratovať kontakty. Skratovanie kontaktov batérie môže viesť k popáleninám alebo vzniku požiaru.

d) Pri nesprávnom používaní môže z batérie vystreknúť kvapalina; vyhýbajte sa styku s ňou. Ak dôjde k styku kvapaliny s pokožkou, opláchnite zasiahnuté miesto vodou. Ak sa kvapalina dostane do očí, ihneď vyhľadajte lekársku pomoc. Kvapalina, ktorá unikla z batérie, môže spôsobiť podráždenie a poleptanie.

6) Servis

a) Servisné práce na náradí nechajte vykonať kvalifikovaných pracovníkov s použitím originálnych náhradných dielov. Výsledkom bude trvalá bezpečnosť pri práci s elektrickým náradím.

VÝSTRAŽNÉ UPOZORNENIE NA PÍLKU NA PÍLE

1. Udržujte tyčovú pílu v dostatočnej vzdialenosti od nadzemného elektrického vedenia.
2. Venujte pozornosť nebezpečenstvu v pracovnej polohe, ako aj riziku padajúcich konárov alebo rázov zasiahnutých do zeme a obsluha môže byť zasiahnutá padajúcimi konármi alebo nárazmi po dopadnutí na zem. Vymažte vetvy v každej sekcii.

BEZPEČNOSTNÉ VAROVANIA TÝKAJÚCE SA BATÉRIÍ

a) Nepokúšajte sa demontovať, rozoberať alebo rozrezávať batérie alebo jej články.

b) Batériu neskratujte. Neukladajte batérie náhodne v škatuliach alebo v zásuvkách, kde by mohlo dôjsť k ich vzájomnému skratovaniu alebo k skratovaniu spôsobenému inými predmetmi. Ak sa batéria nepoužíva, udržujte ju v bezpečnej vzdialenosti od sponiek na papiere, mincí, kľúčov, klincov, skrutiek alebo iných malých kovových predmetov, ktoré môžu spôsobiť prepojenie kontaktov batérie. Skratovanie kontaktov batérie môže spôsobiť popáleniny alebo požiar.

c) Nevystavujte batériu pôsobeniu tepla alebo ohňa. Vyvarujte sa skladovania batérií na otvorenom slnku.

d) Nevystavujte batériu mechanickým rázom.

e) Ak dôjde k úniku kvapaliny z batérie, zabráňte tomu, aby sa táto kvapalina dostala do kontaktu s pokožkou alebo aby zasiahla oči. Ak dôjde k takému kontaktu, zasiahnuté miesto umyte značným množstvom vody a vyhľadajte lekárske ošetrenie.

f) Ak dôjde k požitiu kvapaliny z batérie, vyhľadajte okamžite lekárske ošetrenie.

g) Udržujte batérie čisté a suché.

h) Ak sú svorky batérie znečistené, utrite ich čistou a suchou handričkou.

i) Batéria musí byť pred použitím nabitá. Vždy postupujte podľa uvedených pokynov a používajte správny postup nabíjania.

j) Nenechávajte batériu nabíjať, ak nebude batéria použitá.

k) **Po dlhodobom uložení budete možno musieť vykonať niekoľko cyklov nabíjania a vybíjania, aby batéria dosiahla svoj maximálny výkon.**
l) **Batéria poskytuje najvyšší výkon, ak sa používa pri bežnej izbovej teplote (20 °C ± 5 °C).**
m) **Pri likvidácii batérií oddeľte od seba batérie s odlišnými elektrochemickými systémami.**
n) **Vykonávajte nabíjanie iba v nabíjačke, ktorá je špecifikovaná spoločnosťou WORX. Nepoužívajte inú nabíjačku, než je nabíjačka špeciálne dodaná na použitie s týmto zariadením.** *Nabíjačka, ktorá je vhodná pre jeden typ batérie, môže pri použití iného typu batérie vytvárať riziko spôsobenia požiaru.*
o) **Nepoužívajte žiadnu batériu, ktorá nie je určená na použitie s týmto zariadením.**
p) **Ukladajte batérie mimo dosahu detí.**
q) **Uschovajte originálnu dokumentáciu k tomuto výrobku na budúce odkazy.**
r) **Ak sa zariadenie nepoužíva, vyberte z neho batériu.**
s) **Vykonávajte riadnu likvidáciu batérie.**
t) **V zariadení nekombinujte batériové články rôzneho dátumu výroby, kapacity, veľkosti alebo typu.**
u) **Nevyberajte batériu z originálneho obalu skôr, než bude použitá.**
v) **Dodržujte polaritu vložených batérií plus (+) a mínus (-) a zaistite používanie batérií správnym spôsobom.**

SYMBOLY

	Kvôli zníženiu rizika poranenia je potrebné, aby si používateľ najprv prečítal návod
	Výstraha
	Používajte ochranné rukavice.
	Používajte ochrannú obuv
	Používajte ochrannú prilbu.
	Používajte ochranu sluchu
	Používajte ochranu očí
	Nevystavujte dážďu
	Varovanie pred nebezpečenstvom z nadzemného elektrického vedenia.
Li-Ion	Akumulátor Li-Ion. Tento výrobok bol označený symbolom "triedený odpad" pre všetky jednotlivé a zložené akumulátory. Preto musí byť s ohľadom vplyvu na životné prostredie po doslúžení recyklovaný alebo demontovaný. Akumulátory obsahujú nebezpečné látky, preto môžu byť nebezpečné pre životné prostredie a ľudské zdravie.
	Nespaľujte ich
	Akumulátory sa môžu pri nesprávnom spôsobe likvidácie dostať do systému kolobehu vody, čo môže ohroziť vlastný ekosystém. Doslúžile akumulátory nelikvidujte ako zmesový komunálny odpad.
	Elektrické výrobky sa nesmú likvidovať spolu s domácim odpadom. Recyklujte v zberných miestach na tento účel zriadených. O možnosti recyklácie sa informujte na miestnych úradoch alebo u predajcu.
	Pred vykonávaním akéhokoľvek nastavenia, opravy alebo údržby vždy vyberte z náradia batériu.

COMPONENT LIST

1.	UZÁVER PLNIACEHO OTVORU OLEJA
2.	OLEJOVÁ NÁDRŽ
3.	LIŠTA S PÍLOVOU REŤAZOU
4.	REŤAZ
5.	PUZDRO NA TYČ A REŤAZ
6.	PREDLŽOVACIU TYČ

*** Štandardná dodávka neobsahuje všetko zobrazené či opísané príslušenstvo.**

TECHNICKÉ PARAMETRE

Typ WA0222 **(0222-označenie zariadenia, zástupca pre Príslušenstvo pre pílky na pílky)**

	WA0222
Maximálna výška rezu	3.8m
Dĺžka tyče	25cm
Rýchlosť reťaze	17m/s
Počet článkov reťaze	40
Kaliber reťaze	1.1mm
Adaptívny typ reťaze	ES: 3/8.043-40E/ QIRUI : A0(T)-40E/ OREGON: 90PX040G
Adaptívny typ lišty	ES: ES104SDEA041/ QIRUI : PO10-43SR(T) / OREGON: 104MLEA041
Objem olejovej nádrže	130ml
Odstup zubov reťaze	0.95cm
Hmotnost stroja	1.8kg

INFORMÁCIE O HLUKU

Nameraný akustický tlak	L_{pA} = 79.81dB(A)
K_{pA}	3dB(A)
Nameraný akustický výkon	L_{wA} = 99.81dB(A)
K_{wA}	3dB(A)

Používajte ochranu sluchu.

INFORMÁCIE O VIBRÁCIÁCH

Výsledné celkové hodnoty pre vibrácie (suma pre trojosový vektor) stanovené podľa normy EN ISO 11680-1.

Hodnota emisie vibrácií	a_h =2.418m/s^2
Nepresnosť	K = 1.5m/s²

Deklarovaná celková hodnota vibrácií sa môže použiť na vzájomné porovnanie jednotlivých náradí a takisto aj na predbežné stanovenie času práce.

VÝSTRAHA: Hodnota emisie vibrácií počas skutočného používania elektrického náradia sa môže odlišovať od deklarovanej hodnoty, a to v závislosti od spôsobu používania náradia a v závislosti od nasledujúcich príkladov odchýlok od spôsobu používania náradia:
Akým spôsobom sa náradie používa a aké materiály budú rezané alebo vŕtané.
Náradie je v dobrom stave a je dobre udržiavané.
Používanie správneho príslušenstva v spojení s náradím a zabezpečenie jeho ostrosti a dobrého stavu.
Tesnosť zovretia rukoväťí a používanie doplnkov proti vibráciám.
Používanie náradia na účel určený podľa konštrukcie a v súlade s pokynmi.

Toto náradie môže vyvolávať syndróm trasenia rúk a ramien, pokiaľ jeho používanie nie je správnym spôsobom riadené.

VÝSTRAHA: Kvôli presnosti by mal odhad úrovne expozície v skutočných podmienkach používania obsahovať tiež všetky súčasti prevádzkového cyklu, ako sú časy, keď je náradie vypnuté a počas ktorých beží na voľnobehu, a to okrem skutočného vykonávania práce. Tým môže dôjsť k značnému zníženiu úrovne expozície počas celkového prevádzkového času.
Pomôžte minimalizovať riziko expozície účinkom vibrácií.
VŽDY používajte ostré sekáče a čepele.
Náradie udržiavajte v súlade s týmto návodom a udržiavajte ho dobre namazané (ak je to potrebné).
Ak sa náradie používa často, investujte do príslušenstva zabraňujúceho vibráciám.
Prácu si naplánujte tak, aby ste akékoľvek používanie náradia pri vysokých vibráciách rozdelili do niekoľkých dní.

PRÍSLUŠENSTVO

	WA0222
Šesťhranný kľúč	1
Predlžovaciu tyč	1

Odporúčame príslušenstvo kúpiť v rovnakom obchode ako samotné náradie. Podrobnejšie informácie sú pribalené k jednotlivému príslušenstvu. Odborní predavači vám pomôžu a poradia.

POKYNY NA OBSLUHU

POZNÁMKA: Pred tým, ako náradie použijete, prečítajte si návod na použitie.

Používanie podľa určenia
Táto príloha sa používa na pílenie stromov, kmeňov, vetiev, vetiev a ďalších. Môže to byť zrno alebo rezané na zrno. Tento produkt nie je vhodný na rezanie minerálnych materiálov.

MONTÁŽ A OBSLUHA

VYKONÁVANÝ ÚKON	OBRÁZOK
SESTAVENÍ	
Pripojenie Odstráňte existujúcu prílohu a pripojte ju. Zasuňte príslušenstvo do hriadeľa hlavnej jednotky a zaistite blokovací gombík. Pred montážou položte pílu na pevný a rovný povrch. Pred použitím sa uistite, že je správne pripojený. **VÝSTRAHA! Neinštalujte akumulátor pred kompletným zostavením.** **Pri manipulácii s pílovou reťazou majte vždy natiahnuté pracovné rukavice.**	Pozrite obr. A
Odstráňte ojnicu a puzdro reťaze.	Pozrite obr. B
NAPÍNANIE PÍLOVEJ REŤAZE Pílu položte na vhodný povrch. Otočný gombík napínania reťaze otáčajte v smere hodinových ručičiek, až kým nie je pevne dotiahnutý rukou. **POZNÁMKA:** Otáčaním gombíka na napínanie reťaze (2) v smere chodu hodinových ručičiek bude napnutie reťaze automaticky zvýšené. Mechanizmus rohatky zabraňuje, aby sa uvoľnilo napnutie reťaze. **VÝSTRAHA: Rerťaz ešte nie je napnutá. Reťaz napínajte podľa postupu uvedeného v časti „Napínanie reťaze“. Teraz je potrebné previesť kontrolu reťaze, či je správne napnutá.** **POZNÁMKA:** Nové pílové reťaze sa môžu rozťahovať. Pri prvnom použití vykonávajte často kontrolu napnutia reťaze a ak dôjde k uvoľneniu reťaze na vodiacej lište, preveďte jej napnutie. **VÝSTRAHA:** **•Pred napínaním reťaze vždy najskôr vyberte z píly batériu.** **•Rezné hroty na reťazi sú ostré. Pri manipulácii s reťazou používajte ochranné rukavice.** **•Vždy udržiavajte správne napnutie reťaze. Voľná reťaz zvyšuje riziko spätného nárazu. Voľná reťaz sa môže vyšmyknúť z drážky na vodiacej lište. To môže spôsobiť poranenie obsluhy a poškodenie reťaze. Voľná reťaz môže spôsobiť rýchle opotrebenie samotnej reťaze, lišty na pílovú reťaz a ozubeného kolesa.** **POZNÁMKA:** Reťaz je napnutá správne, ak ju môžete zdvihnúť z vodiacej lišty, a vodiaci článok reťaze zostane pritom vo vnútri koľajnice vodiacej lišty. **POZNÁMKA:** Reťaz sa v priebehu rezania naťahuje a stráca správne napnutie. Ak je reťaz uvoľnená, úplne uvoľnite tlačidlo napínania reťaze, tj otočte proti smeru hodinových ručičiek. Potom znova dotiahnite.	Pozrite obr. C
MONTÁŽ PREDLŽOVACIEHO NADSTAVCA K STROJU Pripojte predlžovaciu tyč k tyčovej pile. **POZNÁMKA: Pred zapnutím stroja skontrolujte, či je predlžovací nadstavec vo svojej polohe riadne zaistený.**	Pozrite obr. D

PRIPOJENIE A NASTAVENIE STRATNEJ STRÁNKY Pripojte ramenný popruh k háku na tyči pomocou priloženého karabínového háku	Pozrite obr. E
Plnenie olejovej nádržky **VÝSTRAHA: Pred naplnením olejovej nádrže vytiahnite akumulátor.** **1. Reťazovú pílu postavte na akýkoľvek vhodný povrch.** **2. Pomocou handričky vyčistite okolie uzávera olejovej nádržky a uzáver odskrutkujte.** **3. Dopĺňajte olej a reťazový olej (nie je súčasťou dodávky), kým nie je nádrž plná.** **4. Zabráňte tomu, aby sa do nádržky dostali nečistoty a prach. Nasaďte na nádržku uzáver a rukou ho riadne utiahnite v smere pohybu hodinových ručičiek.**	
Dôležité upozornenie: Aby sa zabezpečila výmena vzduchu medzi nádržkou na olej a okolím, sú medzi sitkom a uzáverom nádržky na olej vytvorené štyri malé vyrovnávacie kanáliky, cez ktoré môže so zreteľom na fungovanie v malej miere vytekat olej. Dávajte láskavo pozor na to, aby ste pílu odstavili vždy do vodorovnej polohy (uzáver nádržky na olej smeruje hore). **Odporúčame výlučné používanie biologicky odbúrateľného oleja, aby sa zabránilo poškodeniu retaze píly (Grade: ISO VG32). Tento olej môžete dostať na mieste, kde ste zakúpili pílu alebo v miestnom obchode s týmito výrobkami. Nikdy nepoužívajte recyklovaný olej ani odpadový olej. Pri použití neschváleného oleja prepadá záruka produktu. Neprehltnite. V prípade požitia vyhľadajte lekársku pomoc. Uchovávajte mimo dosahu detí. Skladujte mimo dosahu tepla alebo otvoreného ohňa.**	Pozrite obr. F
PREVÁDZKA	
PÍLENIE	Pozrite obr. G

MASTENIE REŤAZE

Dôležité upozornenie: Reťazová píla sa nedodáva s náplňou oleja pre reťazové píly. Pred použitím je dôležité naplniť ju olejom. Používanie reťazovej píly bez oleja na reťazové píly alebo so stavom oleja pod značkou minima oleja má za následok poškodenie reťazovej píly.
POZNÁMKA: Životnost retaze a jej rezný výkon závisia od optimálneho mastenia retaze. Z tohto dôvodu sa počas používania retazovej píly automaticky mastí olejom na retazové píly.

5. PÍLENIE

Dôležité upozornenie: Pred naštartovaním a pravidelne počas prevádzky skontrolujte palivovú nádrž na palivo. Olej doplňte, keď je nízka hladina oleja. Dolievanie oleja do nádržky trvá približne 35 minút v závislosti od intenzity pílenia a počtu zastavení.
Počas pílenia pravidelne každých 10 minút kontrolujte napnutie reťaze

(1) Do reťazovej píly vložte akumulátor.
(2) Skontrolujte, či rezaná časť kmeňa neleží na zemi. Tým zabránite kontaktu reťaze (1) so zemou a vedenie rezu naprieč kmeň.
Kontakt reťaze so zemou, ak je v chode, je nebezpečný a spôsobuje jeho otupenie.
(3) Na bezpečné uchopenie píly vždy používajte obe ruky. Pílu držte pevne. Palec a prsty musia byť ovinuté okolo rukoväte píly. (Pozrite obr. G)
(4) Skontrolujte, či máte pevný postoj. Chodidlá majte rozkročené na šírku ramien. Rozložte svoju váhu rovnomerne na obe nohy.
(5) Keď ste pripravení urobiť rez, stlačte uzamykacie tlačidlo a spínač úplne stlačte. Týmto spôsobom pílu spustíte. Po jej uvoľnení sa píla vypne. ílu vypnete uvoľnením stlačenia spúšte. Skôr než začnete rezať, skontrolujte, či píla beží na plné otáčky.
(6) Na začiatku rezania položte pomaly otáčajúcu sa reťaz na rezané drevo. Rezané drevo by malo byť, pokiaľ to bude možné, čo najbližšie k telu píly. Držte pílu pevne na mieste, aby sa zabránilo možnému odskakovaniu alebo kĺzaniu (bočný posun) píly.
(7) Pílu veďte s miernym prítlakom a nevyvíjajte na ňu nadmernú silu, nechajte pílu rezať vlastným tempom. Motor by sa preťažil a mohlo by dôjsť k jeho spáleniu. Nastavením správnych otáčok bude práca prevedená lepšie a bezpečnejšie.
(8) Pílu vyťahujte zo zárezu pri plných otáčkach. Uvoľnite poistné tlačidlo a stlačením spúšte pílu zastavte. Pred položením píly na zem skontrolujte, či sa reťaz úplne zastavila.
(9) Vyskúšajte si rezanie na kuse odpadových konárov na bezpečnom pracovnom mieste, kým nedosiahnete pohodlie pri práci, plynulý pohyb a stabilnú reznú rýchlosť, plynulým pohybom a so stabilnou rýchlosťou prevádzania rezu.

Bezpečnostné zariadenie zabraňujúce spätnému rázu píly.
Táto píla je vybavená reťazou s nízkym spätným rázom a tiež vodiacou lištou s redukciou spätného rázu. Obe tieto súčasti redukujú možný spätný ráz. K spätnému rázu však u tejto píly môže dôjsť.
Nasledujúce kroky pomôžu zníži riziko vzniku spätného nárazu.

- **Keď je píla v chode, držte ju oboma rukami. Pílu pevne uchopte. Palec a prsty musia spočívať na rukoväti.**
- **Na píle musia byť všetky bezpečnostné prvky na svojich miestach. Uistite sa, že správne fungujú.**
- **Nepreťažujte sa, ani nerežte nad výškou ramien.**
- **Vždy udržujte pevný postoj a rovnováhu.**
- **Udržujte postoj mierne po ľavej strane píly. Tak vaše telo nebude v priamej línii s rezom píly.**
- **Keď je reťaz v pohybe, predná časť vodiacej lišty sa nesmie ničoho dotýkať.**
- **Nikdy sa nepokúšajte rezať dva kmene zároveň. Vždy režte iba jeden kmeň.**
- **Prednú časť vodiacej lišty nezabárajte ani nerobte boký rez (zabáranie do dreva prednou časťou vodiacej lišty).**
- **Dávajte pozor na posúvanie dreva a ďalšie sily, ktoré môžu reťaz zovrieť.**
- **Pri opätovnom vkladaní píly do predchádzajúceho rez buďte mimoriadne opatrní.**
- **Používajte iba reťaz a vodiacu lištu s nízkym spätným rázom dodanú s touto reťazovou pílou.**
- **Pílu nepoužívajte, keď je reťaz tupá alebo uvoľnená. Reťaz udržujte ostrú a správne napnutú.**

Obsluha tyčovej prerezávacej píly
Rezanie s popruhom na rameno (Pozrite obr. G)
Predlžovací nadstavec je dodávaný vrátane popruhu na rameno, ktorý poskytuje dodatočnú oporu pri zdvihu čelustí píly do vzduchu. Popruh na rameno zaveste za predlžovací nadstavec a omotajte okolo vášho ramena. Popruh na rameno môže tiež zmierniť ráz, ktorý vznikne odskočením prerezávacej píly Reťazová píla po dokončení rezu.

Rezanie s predlžovacím nadstavcom

1. Do reťazovej píly vložte akumulátor.
2. Pred rezaním konárov vo vysokých výškach myslite na všetky pokyny popísané v predchádzajúcej časti “Odstránenie konárov”, zvláštnu pozornosť ale venujte predpokladanej dráhe padajúceho konára.

   ⚠ VÝSTRAHA: Nestojte priamo pod rezaným konárom. Osoby nachádzajúce sa v blízkosti držte v dostatočnej vzdialenosti. Pri práci s pílou nestojte na rebríku či inej nestabilnej podpore. S pílou nepracujte v blízkosti káblov, elektrického alebo telefónneho vedenia. Od akéhokoľvek elektrického vedenia udržujte odstup 3 m. (Pozrite obr. H1-H4)
3. Na bezpečné uchopenie píly vždy používajte obe ruky. Pri práci s tyčovou prerezávacou pílou používajte iba určené oblasti úchopu rukoväte (Pozrite obr. H5). Pílu držte pevne. Palec a prsty musia byť ovinuté okolo rukoväte píly.
4. Skontrolujte, či máte pevný postoj. Chodidlá majte rozkročené na šírku ramien. Rozložte svoju váhu rovnomerne na obe nohy.
5. Keď ste pripravení urobiť rez, stlačte poistné tlačidlo a prepínač úplne nadol. Týmto spôsobom pílu spustíte. Keď pustíte, polárna píla sa vypne. Pílu vypnete uvoľnením stlačenia spúšte. Skôr než začnete rezať, skontrolujte, či píla beží na plné otáčky.
6. Na začiatku rezania položte pomaly otáčajúcu sa reťaz na rezané drevo. Držte pílu pevne na mieste, aby sa zabránilo možnému odskakovaniu alebo kĺzaniu (bočný posun) píly.
7. Pílu veďte s miernym prítlakom a nevyvíjajte na ňu nadmernú silu. Motor by sa preťažil a mohlo by dôjsť k jeho spáleniu. Nastavením správnych otáčok bude práca prevedená lepšie a bezpečnejšie.
8. Pílu vyťahujte zo zárezu pri plných otáčkach. Pílu zastavíte uvoľnením spínača On/Off (zap./vyp.). Pred položením píly na zem skontrolujte, či sa reťaz úplne zastavila.

OREZÁVANIE STROMOV (ODVETVOVANIE)
VAROVANIE: Vyhnite sa spätnému rázu. Spätný ráz môže spôsobiť vážne zranenie alebo smrť.
Ako môžete zabrániť riziku spätného rázu nájdete v kapitole Spätný ráz.
VAROVANIE: Nepoužívajte tyčovú prerezávaciu pílu, keď stojíte:
• na strome
• na rebríku alebo na inom nestabilnom povrchu
• v akejkoľvek nepohodlnej polohe
Môže dôjsť k strate kontroly nad tyčovou prerezávacou pílou a tým k vzniku vážneho zranenia.
VAROVANIE: S tyčovou prerezávacou pílou nepracujte, ak máte ruky v polohe nad ramenami.

UPOZORNENIE: Ak okolité podmienky presahujú vaše schopnosti, vyhľadajte odbornú pomoc.
Rezanie stromov je proces odrezávania konárov zo živého stromu. Skontrolujte, či máte pevný postoj. Chodidlá majte rozkročené na šírku ramien. Rozložte svoju váhu rovnomerne na obe nohy.
Pri rezaní stromov postupujte podľa nižšie uvedených pokynov.

1. Najprv odrežte šesť palcov od kufra na spodnej strane končatiny. Na tento rez použite hornú časť vodiacej lišty. Odrežte 1/3 priemeru konára (Pozrite obr. H6).
2. Odstráňte končatiny dva až štyri palce. Vykonajte druhý rez z hornej strany konára. Pokračujte v reze, kým celý konár neodrežete.

3. Tretí rez vykonajte čo najbližšie ku kmeňu stromu zo spodnej strany konára. Na tento rez použite hornú časť vodiacej lišty. Odrežte 1/3 priemeru konára.
4. Vykonajte štvrtý rez priamo nad tretím rezom. Dokončíte vedenie tretieho rezu. Tým sa úplne odstráni konár.

ÚDRŽBA PÍLY

Dodržujte pokyny na údržbu uvedené v tomto návode. Správne čistenie a údržba reťaze píly a vodiacej lišty, a tiež celej píly, môžu znížiť šance na vznik spätného rázu. Týmto spôsobom predĺžite prevádzkovú životnosť vašej píly.

POZNÁMKA: Dokonca aj pri použití píly so správne nabrúsenou reťazou sa môže po každom nabrúsení zvýšiť riziko spätného rázu.

ÚDRŽBA A SKLADOVANIE PÍLNEJ PÍLY

1. V nasledujúcich prípadoch vyberte z píly batériu:
- Ak sa píla nepoužíva.
- Pred presunom z jedného miesta na druhé
- Pred vykonávaním údržby.
- Pred výmenou príslušenstva alebo doplnkov, ako sú reťaz píly a vodiaca lišta.
2. Pred každým použitím a po ňom skontrolujte pólovú pílu. Pílu dôkladne skontrolujte, či nedošlo k poškodeniu ochranného krytu alebo iného dielu. Skontrolujte, či nedošlo k akémukoľvek poškodeniu, ktoré by mohlo ovplyvniť bezpečnosť obsluhy alebo prevádzku píly. Skontrolujte, či nedošlo k vychýleniu alebo rozpojeniu pohyblivých častí píly. Skontrolujte, či nedošlo k zlomeniu alebo poškodeniu niektorých dielov. Reťazovú pílu nepoužívajte, ak má poškodenie vplyv na bezpečnosť alebo prevádzku. Poškodenie nechajte opraviť v autorizovanom servisnom stredisku. Miesta autorizovaných servisných stredísk nájdete na internetovej stránke www.worx.com.
3. Pilovú pílu starostlivo udržiavajte.
- Nikdy pílu nevystavujte na daždi.
- Dbajte na to, aby bola reťaz píly stále ostrá, čistá a namazaná, čím bude zaručená lepšia a bezpečnejšia prevádzka.
- Pri brúsení reťaze píly dodržujte kroky popísané v tomto návode.
- Rukoväte udržiavajte suché, čisté, neznečistené olejom či mazivami.
- Dbajte na to, aby boli všetky skrutky a matice riadne utiahnuté.
4. Pri vykonávaní servisu vždy používajte iba originálne náhradné diely.
5. Ak pílu nepoužívate, vždy ju uskladňujte.
- Na vysokom alebo uzamykateľnom mieste, mimo dosahu detí.
- Na suchom mieste.
- S pruhmi a puzdrom reťaze

Údržba vodiacej lišty

Pre maximálnu životnosť vodiacej lišty je odporučená nasledujúca údržba.
Nosné koľajnice vodiacej lišty, ktoré nesú reťaz, by mali byť vyčistené pred uskladnením píly alebo ak sú reťaz alebo vodiace lišty zanesené nečistotou.
Koľajnice by sa mali vyčistiť po každom zosadení reťaze.

OCHRANA ŽIVOTNÉHO PROSTREDIA

Elektrické výrobky sa nesmú likvidovať spolu s domácim odpadom. Recyklujte v zberných miestach na tento účel zriadených. O možnosti recyklácie sa informujte na miestnych úradoch alebo u predajcu.

ODSTRAŇOVANIE PROBLÉMOV

V prípade, že Vaše ručné elektrické náradie nefunguje bezchybne, v nasledujúcej tabuľke máte zobrazené symptómy jednotlivých porúch, ich možné príčiny a opatrenia na ich odstránenie. Ak nebudete vedieť identifikovať problém a odstrániť vzniknutú poruchu, obráťte sa na svoju autorizovanú servisnú opravovňu.

VÝSTRAHA: Predtým, ako začnete hľadať poruchu, ručné elektrické Nadie vypnite a vyberte z neho akumulátor.

Symptóm	Možné príčiny	Možné riešenie
Barovú pílu nie je možné ovládať	Vybitá batéria Poškodená poistka	Nabite batériu Vymeňte poistku
Rod videl prerušovanú prevádzku	Prehriatie Priliš vysoký prítlak pri rezaní. Uvoľnený spoj. Uvoľnený niektorý interný kontakt. Porucha vypínača.	Pílu položte na chladné, vetrané miesto, aby mohla vychladnúť. Pri rezaní na pílu priliš netlačte. Vyhľadajte autorizovanú servisnú opravovňu 1-866-354-WORX (9679).
Pílová reťaz je suchá	V olejovej nádržke niet oleja. Odvzdušňovanie uzáveru olejovej nádržky je upchaté. Výtokový kanálik oleja je upchatý.	Doplniť olej. Vyčistiť uzáver olejovej nádržky. Prečistiť výtokový kanálik oleja.
Reťaz/vodiaca lišta sú horúce	V olejovej nádržke niet oleja. Odvzdušňovanie uzáveru olejovej nádržky je upchaté. Výtokový kanálik oleja je upchatý. Napnutie reťaze je príliš veľké. Reťaz je tupá.	Doplniť olej. Vyčistiť uzáver olejovej nádržky. Prečistiť výtokový kanálik oleja. Nastaviť napnutie reťaze. Nabrúsiť reťaz, alebo ju nahradiť novou.
Extrémne trhanie, vibrácie, píl nie sú správne	Napnutie reťaze je príliš slabé. Reťaz je tupá. Reťaz je opotrebovaná. Zuby pílovej reťaze majú nesprávny smer.	Nastaviť napnutie reťaze. Nabrúsiť reťaz, alebo ju nahradiť novou. Reťaz vymeniť. Pílovú reťaz premontovať tak, aby mali zuby korektný smer.

VYHLÁSENIE O ZHODE

My,
POSITEC Germany GmbH
Grüner Weg 10, 50825 Cologne, Germany

Vyhlasujeme, že tento výrobok
Popis **Tyčová píla na batériu**
Typ **WA0222 (0222-označenie zariadenia, zástupca pre Príslušenstvo pre pílky na pílky)**
Funkcie **Rezanie vysokých konárov**

Zodpovedá nasledujúcim smerniciam:
2006/42/EC, 2014/30/EU, 2011/65/EU&(EU)2015/863, 2000/14/EC v novelizácii 2005/88/EC

Poverený úradný orgán
Názov: **TÜV SÜD Product Service GmbH Zertifizierstellen**
Adresa: Ridlerstraße 65, 80339 MÜNCHEN, Germany
Číslo certifikátu: M6A 063133 0460 Rev. 00

2000/14/EC v novelizácii 2005/88/EC:
- Postup vyhodnotenia zhody podľa **Dodatku V**
- Meraný akustický výkon **103 dB(A)**
- Deklarovaný zaručený akustický výkon **105 dB(A)**

spĺňa posudzované normy:
EN 60745-1, EN ISO 11680-1, EN ISO 3744, EN 55014-1, EN 55014-2

Osoba oprávnená za zostavenie technického súboru:
Názov Marcel Filz
Adresa Positec Germany GmbH
Grüner Weg 10, 50825 Cologne, Germany

2020/01/22
Allen Ding
Zástupca vrchnej konštrukčnej kancelárie,
Testovanie & Certifikácia
Positec Technology (China) Co., Ltd
18, Dongwang Road, Suzhou Industrial
Park, Jiangsu 215123, P. R. China

SPLOŠNA VARNOSTNA NAVODILA ZA ELEKTRIČNA ORODJA

OPOZORILO! Preberite vsa opozorila in napotila. Napake zaradi neupoštevanja spodaj navedenih opozoril in napotil lahko povzročijo električni udar, požar in/ali težke telesne poškodbe.

Vsa opozorila in napotila shranite, ker jih boste v prihodnje še potrebovali.
Pojem „električno orodje“, ki se pojavlja v nadaljnjem besedilu, se nanaša na električna orodja z električnim pogonom (z električnim kablom) in na akumulatorska električna orodja (brez električnega kabla).

1) Varnost na delovnem mestu
a) Delovno področje naj bo vedno čisto in dobro osvetljeno. Nered in neosvetljena delovna področja lahko povzročijo nezgode.
b) Ne uporabljajte električnega orodja v okolju, kjer lahko pride do eksplozij oziroma tam, kjer se nahajajo vnetljive tekočine, plini ali prah. Električna orodja povzročajo iskrenje, zaradi katerega se lahko prah ali para vnameta.
c) Prosimo, da med uporabo električnega orodja ne dovolite otrokom ali drugim osebam, da bi se Vam približali. Odvračanje Vaše pozornosti drugam lahko povzroči izgubo kontrole nad napravo.

2) Električna varnost
a) Priključni vtikač električnega orodja se mora prilegati vtičnici. Spreminjanje vtikača na kakršenkoli način ni dovoljeno. Pri ozemljenih električnih orodjih ne uporabljajte vtikačev z adapterji. Nespremenjeni vtikači in ustrezne vtičnice zmanjšujejo tveganje električnega udara.
b) Izogibajte se telesnemu stiku z ozemljenimi površinami kot so na primer cevi, grelci, štedilniki in hladilniki. Tveganje električnega udara je večje, če je Vaše telo ozemljeno.
c) Prosimo, da napravo zavarujete pred dežjem ali vlago. Vdor vode v električno orodje povečuje tveganje električnega udara.
d) Ne uporabljajte kabla za nošenje ali obešanje električnega orodja in ne vlecite za kabel, če želite vtikač izvleči iz vtičnice. Kabel zavarujte pred vročino, oljem, ostrimi robovi ali premikajočimi se deli naprave. Poškodovani ali zapleteni kabli povečujejo tveganje električnega udara.
e) Kadar uporabljate električno orodje zunaj, uporabljajte samo kabelske podaljške, ki so primerni za delo na prostem. Uporaba kabelskega podaljška, ki jê primeren za delo na prostem, zmanjšuje tveganje električnega udara.
f) Če je uporaba električnega orodja v vlažnem okolju neizogibna, uporabljajte stikalo za zaščito pred kvarnim tokom. Uporaba zaščitnega stikala zmanjšuje tveganje električnega udara.

3) Osebna varnost
a) Bodite pozorni, pazite kaj delate ter se dela z električnim orodjem lotite z razumom. Ne uporabljajte električnega orodja, če ste utrujeni oziroma če ste pod vplivom mamil, alkohola ali zdravil. Trenutek nepazljivosti med uporabo električnega orodja je lahko vzrok za resne telesne poškodbe.
b) Uporabljajte osebno zaščitno opremo in vedno nosite zaščitna očala. Nošenje osebne zaščitne opreme, na primer maske proti prahu, nedrsečih zaščitnih čevljev, varnostne čelade ali zaščitnih glušnikov, kar je odvisno od vrste in načina uporabe električnega orodja, zmanjšuje tveganje telesnih poškodb.
c) Izogibajte se nenamernemu zagonu. Pred priključitvijo električnega orodja na električno omrežje in/ali na akumulator in pred dviganjem ali nošenjem se prepričajte, če je električno orodje izklopljeno. Prenašanje naprave s prstom na stikalu ali priključitev vklopljenega električnega orodja na električno omrežje je lahko vzrok za nezgodo.
d) Pred vklapljanjem električnega orodja odstranite nastavitvena orodja ali izvijače. Orodje ali ključ, ki se nahaja v vrtečem se delu naprave, lahko povzroči telesne poškodbe.
e) Izogibajte se nenormalni telesni drži. Poskrbite za trdno stojišče in za stalno ravnotežje. Tako boste v nepričakovanih situacijah električno orodje lahko bolje nadzorovali.
f) Nosite primerna oblačila. Ne nosite ohlapnih oblačil in nakita. Lase, oblačila in rokavice ne približujte premikajočim se delom naprave. Premikajoči se deli naprave lahko zagrabijo ohlapno oblačilo, dolge lase ali nakit.
g) Če je na napravo možno montirati priprave za odsesavanje ali prestrezanje prahu, se prepričajte, če so le-te priključene in če se pravilno uporabljajo. Uporaba priprave za odsesavanje prahu zmanjšuje zdravstveno ogroženost zaradi prahu.

4) Skrbna uporaba in ravnanje z električnimi orodji
a) Ne preobremenjujte naprave. Pri delu uporabljajte električna orodja, ki so za to delo namenjena. Z ustreznim električnim orodjem boste v navedenem

zmogljivostnem področju delali bolje in varneje.

b) Ne uporabljajte električnega orodja s pokvarjenim stikalom. Električno orodje, ki se ne da več vklopiti ali izklopiti, je nevarno in ga je potrebno popraviti.

c) Pred nastavljanjem naprave, zamenjavo delov pribora ali odlaganjem naprave izvlecite vtikač iz električne vtičnice in/ali odstranite akumulator. Ta previdnostni ukrep preprečuje nenameren zagon električnega orodja.

d) Električna orodja, katerih ne uporabljate, shranjujte izven dosega otrok. Osebam, ki naprave ne poznajo ali niso prebrale teh navodil za uporabo, naprave ne dovolite uporabljati. Električna orodja so nevarna, če jih uporabljajo neizkušene osebe.

e) Skrbno negujte električno orodje. Kontrolirajte brezhibno delovanje premičnih delov naprave, ki se ne smejo zatikati. Če so ti deli zlomljeni ali poškodovani do te mere, da ovirajo delovanje električnega orodja, jih je potrebno pred uporabo naprave popraviti. Slabo vzdrževana električna orodja so vzrok za mnoge nezgode.

f) Rezalna orodja vzdržujte tako, da bodo vedno ostra in čista. Skrbno negovana rezalna orodja z ostrimi robovi se manj zatikajo in so lažje vodljiva.

g) Električna orodja, pribor, vsadna orodja in podobno uporabljajte ustrezno tem navodilom. Pri tem upoštevajte delovne pogoje in dejavnost, ki jo boste opravljali. Uporaba električnih orodij v namene, ki so drugačni od predpisanih, lahko privede do nevarnih situacij.

5) Skrbno ravnanje in uporaba akumulatorskih orodij

a) Akumulatorske baterije polnite samo v polnilnikih, ki jih priporoča proizvajalec. Polnilnik, ki je namenjen določeni vrsti akumulatorskih baterij, se lahko vname, če ga boste uporabljali skupaj z drugačnimi akumulatorskimi baterijami.

b) V električnih orodjih uporabljajte le akumulatorske Mbaterije, ki so zanje predvidene. Uporaba drugih akumulatorskih baterij lahko povzroči telesne poškodbe ali požar.

c) Akumulatorska baterija, katere ne uporabljate, ne sme priti v stik s pisarniškimi sponkami, kovanci, žeblji, vijaki in drugimi manjšimi kovinskimi predmeti, ki bi lahko povzročili premostitev kontaktov. Kratek stik med akumulatorskimi kontakti lahko ima za posledico opekline ali požar.

d) V primeru napačne uporabe lahko iz akumulatorske baterije izteče tekočina. Izogibajte se kontaktu z njo. Pri naključnem kontaktu s kožo spirajte z vodo. Če pride tekočina v oko, dodatno poiščite tudi zdravniško pomoč. Iztekajoča akumulatorska tekočina lahko povzroči draženje kože ali opekline.

6) Servisiranje

a) Vaše električno orodje naj popravlja samo kvalificirano strokovno osebje ob obvezni uporabi originalnih rezervnih delov. Tako bo zagotovljena ohranitev varnosti naprave.

ROD JE VIDEL VARNOSTNO OPOZORILO

1. Želeno žago držite na zadostni razdalji od nadzemnega daljnovoda.
2. Bodite pozorni na nevarnost obratovalnega položaja, pa tudi na nevarnost padca vej ali udarcev ob tla, operater pa lahko po udaru ob tla pade podružnice ali udarne veje. Izbrišite veje v vsakem odseku.

VARNOSTNA OPOZORILA ZA AKUMULATOR

a) Ne razstavljajte, odpirajte ali odstranjujte celic akumulatorja.

b) Pazite, da ne povzročite kratkega stika med kontaktoma akumulatorja. Akumulatorjev nikoli ne shranjujte v škatli ali predalu, kjer bi lahko prišlo do kratkega stika zaradi stika kontaktov s prevodnimi predmeti. Kadar akumulator ni nameščen v orodju, ga hranite proč od drugih kovinskih predmetov, kot so sponke za papir, kovanci, ključi, žeblji, vijaki ali drugi drobni kovinski predmeti, ki bi lahko omogočili stik med kontaktoma. Če pride do stika med kontaktoma akumulatorja, to lahko povzroči požar.

c) Akumulatorja ne izpostavljajte vročini ali ognju. Poskrbite, da ne bo izpostavljen neposredni sončni svetlobi.

d) Akumulatorja ne izpostavljajte mehanskim udarcem.

e) Če opazite, da akumulator pušča, pazite, da tekočina ne bo prišla v stik z očmi. Če akumulatorska tekočina vseeno pride v stik z očmi, izperite prizadeto območje z obilo vode in poiščite zdravniško pomoč.

f) Predvsem pa takoj poiščite medicinsko pomoč, če ste celico ali del akumulatorja zaužili.

g) Akumulator shranjujte na čistem in suhem mestu.

h) Če se akumulator zamaže, ga takoj očistite s čisto in suho krpo.

i) Akumulator morate pred uporabo napolniti. Pri polnjenju akumulatorja vedno upoštevajte predpisana navodila in postopke.

j) Če akumulatorja ne polnite, ga odstranite

iz polnilca.

k) Po daljšem obdobju skladiščenja, boste za dosego maksimalne zmogljivosti akumulatorja verjetno morali slednjega nekajkrat napolniti in izprazniti.

l) Akumulator deluje najbolj učinkovito, če ga uporabljate pri običajni sobni temperaturi (20 °C ± 5 °C).

m) Pri odlaganju akumulatorja pazite, da boste akumulatorje, ki imajo različne elektrokemične sisteme zavrgli ločeno.

n) Za polnjenje uporabljajte le polnilnike, ki jih je predpisal WORX. Nikoli ne uporabljajte polnilnikov, ki niso posebej namenjeni za polnjenje vašega akumulatorja. *Polnilec, ki je lahko primeren za polnjenje ene vrste akumulatorjev, lahko pri drugi povzroči nevarnost požara.*

o) Nikoli ne uporabljajte polnilcev, ki niso posebej zasnovani za polnjenje vašega akumulatorja.

p) Akumulatorje shranjujte izven dosega otrok.

q) Za podrobnosti, si oglejte gradivo, ki je bilo priloženo akumulatorju.

r) Če orodja ne uporabljate, iz njega odstranite akumulator.

s) Akumulatorje odlagajte skladno s predpisi.

t) V napravi ne uporabljajte celic različnih proizvajalcev, zmogljivosti, velikosti ali tipa.

u) Akumulator odstranite iz originalne embalaže šele, ko ga boste potrebovali.

v) Upoštevajte znaka plus (+) in minus (–) na akumulatorju ter poskrbite za njegovo pravilno u0porabo.

SIMBOLI

	Zaradi zmanjševanja nevarnosti poškodb, se temeljito seznanite z navodili za uporabo
	Opozorilo
	Nosite zaščitne rokavice
	Nosite zaščitno obutev
	Nosite varovalno čelado
	Uporabljajte zaščito za ušesa
	Uporabljajte zaščito za oči
	Orodja ne izpostavljajte vlagi
	Opozorilo glede nevarnosti nadglavno nameščene električne napeljave.
Li-Ion	Baterije Li-Ion Ta izdelek je označen s simbolom, ki se nanaša na 'ločeno zbiranje' za vse baterijske napajalnike in baterijski napajalnik. Nato bodo reciklirane ali razstavljene, da se zmanjša škodljiv vpliv na okolje. Baterijski napajalniki vsebujejo nevarne snovi in so zato lahko nevarni za okolje in za zdravje ljudi.
	Prepovedano sežiganje.
	Če se baterije nepravilno odlaga, lahko vstopijo v vodni cikel, kar pa je lahko nevarno za ekosistem. Odpadnih baterij ne odlagajte v nesortirane komulane odpadke.
	Odpadnih električnih orodij ne smete zavreči skupaj z ostalimi gospodinjskimi odpadki. Dostavite jih na mesto za ločeno zbiranje odpadkov. Glede podrobnosti, se posvetujte z lokalno službo za ravnanje z odpadki.
	Pred vsakim prilagajanjem, servisiranjem ali vzdrževanjem izvlecite akumulator iz ležišča.

COMPONENT LIST

1.	**ZAPIRALO OLJNEGA REZERVOARJA**
2.	**REZERVOAR ZA OLJE**
3.	**LETEV**

4.	VERIGA
5.	PLASTIČNA IN VERIŽNA PREVLEKA
6.	RAZŠIRITEV PALICA

*** Pri standardni dobavi niso vključeni vsi prikazani dodatki.**

TEHNIČNI PODATKI ZASNOVA NAPRAVE

Vrsta **WA0222 (0222-oznaka naprave, predstavnik Dodatki za drožne žage)**

	WA0222
Največja višina reza	3.8m
Dolžina letve	25cm
Hitrost verige	17m/s
Število členov	40
Odmik vrha vodilnega zoba	1.1mm
Adaptivna veriga	ES: 3/8.043-40E/ QIRUI : A0(T)-40E/ OREGON: 90PX040G
Adaptivna verižna letev	ES: ES104SDEA041/ QIRUI : PO10-43SR(T) / OREGON: 104MLEA041
Polnilna količina oljnega rezervoarja	130ml
Korak verige	0.95cm
Teža orodja	1.8kg

PODATKI O HRUPU

Vrednotena raven zvočnega tlaka	L_{pA} = 79.81dB(A)
K_{pA}	3dB(A)
Vrednotena raven zvočne moči	L_{wA} = 99.81dB(A)
K_{wA}	3dB(A)
Uporabljajte zaščito za ušesa.	

PODATKI O VIBRACIJAH

Skupne vrednosti oscilacij (vektorski seštevek treh smeri), skladno z EN ISO 11680-1.

Vrednost emisije vibracij:	$_{ah}$ =2.418m/s^2
Nezanesljivost meritve	K = 1.5m/s²

Deklarirano vrednost emisije vibracij lahko uporabite za primerjavo med strojčki, hkrati pa s pomočjo nje predvidite pričakovano raven izpostavljenosti.

OPOZORILO: Dejanska vrednost emisij vibracij med uporabo strojčka, se lahko razlikuje od navedene, kajti nanjo vpliva tudi način uporabe strojčka, predvsem naslednje okoliščine:
Način uporabe orodja in materiali, ki jih lahko obdelujete.
Ali je orodje v dobrem stanju in ustrezno vzdrževano.
Ali uporabljate ustrezni pripomoček za orodje in je ta oster ter v brezhibnem stanju.
Čvrstost oprijema ročajev in morebitna uporaba dodatkov za zmanjševanje vibracij.
Uporaba orodja za predviden namen, skladen s temi navodili.

Če orodja ne uporabljate pravilno, lahko povzroči vibracijski sindrom zapestja in rok.

OPOZORILO:Če želimo resnično natančno oceniti raven izpostavljenosti v dejanskih okoliščinah, moramo upoštevati tudi vse faze delovnega procesa, tudi število vklopov in izklopov strojčka ter čas, ko deluje v prostem teku in neobremenjeno. To lahko znatno zmanjša raven izpostavljenosti tekom celotnega delovnega procesa. Pomoč pri zmanjševanju tveganja pri izpostavljenosti vibracijam.
VEDNO uporabljajte le ostre pripomočke.
Orodje vzdržujte skladno s temi navodili in poskrbite, da bo dobro namazano (kjer je potrebno).
Če boste strojček uporabljali redno, potem investirajte v dodatke za zmanjševanje vibracij.
Delo si organizirajte tako, da boste opravila z visoko ravnjo vibracij izvajali v več fazah, tekom nekaj dni.

DODATKI

	WA0222
Šesterokotni ključ	1
Razširitev palica	1

Priporočamo vam, da dodatke vedno kupujete v isti trgovini, kot ste kupili strojček. Za podrobnosti si oglejte razlage na embalaži kompleta dodatkov. Pri odločanju o ustreznem dodatku, vam lahko pomaga tudi osebje v trgovini.

NAVODILA ZA UPORABO

POZNÁMKA: Pred tým, ako náradie použijete, prečítajte si návod na použitie.

NAMEN UPORABE

Ta nastavek se uporablja za žaganje dreves, debla, vej, vej in drugih. Lahko je žito ali žagan na zrno. Ta izdelek ni primeren za žaganje mineralnih materialov.

SESTAVLJANJE IN NAČIN UPORABE

OPRAVILO	SLIKA
SESTAVLJANJE	
Povezovanje Odstranite obstoječi nastavek in ga priključite. Dodatke potisnite v gred glavne enote in jih pritrdite z gumb za zaklepanje Pred montažo žago postavite na trdno, ravno površino. Pred uporabo se prepričajte, da je pravilno priključen. **Pozor! Akumulatorja ne vstavljajte v ležišče dokler ni popolnoma sestavljen.** **Pri rokovanju z rezalno verigo morate vedno nositi zaščitne rokavice.**	Glejte sliko. A
Odstranite ojnico in verigo.	Glejte sliko. B
NAPENJANJE VERIGE ŽAGE Žago postavite na primerno površino. Obrnite gumb za napenjanje verige v smeri urinega kazalca, dokler se z roko ne zategne. **OPOMBA:** Napetost se samodejno poveča, če gumb za napenjanje verige obrnete proti desni. Zobato kolesce preprečuje popuščanje napetosti verige. **POZOR: Veriga še ni napeta. Podrobnosti glede napenjanja verige, si oglejte v poglavju "Napenjanje verige". Preveriti morate, če je veriga pravilno napeta.** **OPOMBA:** Nova veriga se malce raztegne. Redno preverjajte napetost nove verige in slednjo napnite, če postane ohlapna na vodilni letvi. **POZOR:** **•Pred napenjanjem verige odstranite akumulator iz ležišča.** **•Rezalni robovi verige so ostri. Pri rokovanju z rezalno verigo morate vedno nositi zaščitne rokavice.** **•Stalno vzdržujte napetost verige. Če je veriga ohlapna, to lahko poveča tveganje za povratni udarec. Ohlapna veriga lahko celo izskoči iz žlebu na vodilni letvi. To lahko poškoduje uporabnika oziroma povzroči poškodbe verige. Ohlapna veriga povzroči tudi hitrejše obrabljanje verige, letve in verižnika.** **OPOMBA:** Veriga je pravilno napeta, ko jo lahko dvignete iz vodilne letve, vodila členov pa še vedno ostanejo v vodilni letvi. **OPOMBA:** Veriga se s časom malce raztegne in izgubi pravilno napetost. Če je veriga ohlapna, v celoti popustite gumb za napenjanje verige, tj. Obrnite jo v nasprotni smeri urinega kazalca. Nato spet zategnite.	Glejte sliko. C
VSTAVLJANJE PODALJŠKA V NAPRAVO Podaljšajte palico na žago. **OPOMBA: Pred uporabo preverite, če je podaljšek trdno vstavljen.**	Glejte sliko. D
PRIKLJUČEVANJE IN NASTAVITEV NAVODILA Pritrdite ramenski pas na kavelj na drogu s pomočjo priloženega karabinskega kavlja	Glejte sliko. E

Točenje olja **Pozor: Pred točenjem olja, odstranite akumulator iz ležišča.** **1. Verižno žago namestite na katero koli primerno površino.** **2. S krpo očistite področje okoli zapirala oljnega rezervoarja in odvijte pokrov.** **3. Dodajte olje in olje za verigo (ni priloženo), dokler se posoda ne napolni.** **4. Poskrbite, da v rezervoar olja ne bodo zašle nečistoče, zapiralo oljnega rezervoarja namestite nazaj in ga z roko privijte proti desni.**	
Pomembno: Da bi se omogočila izmenjava zraka med oljnim rezervoarjem in okolico, na zapiralu oljnega rezervoarja ni izravnalnih kanalov. Pazite, da boste verigo žage pri neuporabi vedno postavili vodoravno z zapiralom oljnega rezervoarja navzgor, tako da preprečite izstopanje olja. **Zaradi preprečevanja poškodb verižne žage, uporabljajte le priporočeno olje (Grade: ISO VG32). Slednje boste običajno lahko kupili v trgovini, kjer ste kupili to verižno žago. Nikoli ne uporabljajte odpadnega/starega olja. Če boste uporabili olje, ki ni priporočeno, garancija na izdelek ne bo več veljala.** **Pazite, da ne zaužijete. Ob nenamernem zaužitju, takoj pokličite zdravnika. Hranite izven dosega otrok. Shranjujte proč od vira vročine ali odprtega ognja.**	Glejte sliko. F
DELOVANJE	
ŽAGANJE	Glejte sliko. G

MAZANJ

Pomembno: Verižna žaga pri dobavi ni napolnjena z oljem za verige. Pomembno je, da jo pred uporabo napolnite z oljem. Verižne žage nikoli ne uporabljajte, če zmanjka olja za mazanje verige, kajti to lahko povzroči nepopravljive poškodbe.

OPOMBA: Življenjska doba rezalne moči verige žage je odvisna od optimalnega mazanja. Zaradi tega se veriga žage med obratovanjem avtomatsko maže.

5. ŽAGANJE

Pomembno: Pred zagonom in med delovanjem redno preverjajte posodo za gorivo. Če opazite, da olja manjka, ga dotočite. S polnim rezervoarjem olja, boste lahko žagali približno 35 minut, odvisno od intenzivnosti žaganja ter pogostosti zaustavljanja.

Med uporabo, približno na 10 minut preverjajte napetost verige.

(1) Akumulator vstavite v ležišče.
(2) Prepričajte se, da obdelovanci, ki jih boste žagali, ne ležijo na tleh. Le tako boste preprečili, da bi se veriga med žaganjem dotikala tal.
Če se med žaganjem veriga dotakne tal, je to nevarno, hkrati pa povzroči krhanje verige.
(3) Verižno žago trdno držite z obema rokama. Verižno žago držite trdno z obema rokama. S prsti morate ročaja trdno objemati (Glejte sliko G)
(4) Poskrbite, da boste stali na trdni podlagi. S stopali stojte v širini ramen. Težo enakomerno razporedite na obe stopali.
(5) Ko ste pripravljeni na rez, v celoti pritisnite gumb za zaklepanje in sprožilec. To bo zagnalo premikanje verige. Ko jo spustite, se bo žaga izklopila. Pred začetkom žaganja, naj se veriga vrti s polno hitrostjo.
(6) Žagati začnite tako, da počasi začnete pomikati vodilno letev proti obdelovancu. Žago morate s krempljastim naslonom postaviti tik ob obdelovanec. Med žaganjem trdno držite za ročaja in poskrbite, da ne bo prihajalo do odskakovanja ali drsenja (stranskega premikanja) žage.
(7) Na verižno žago med žaganjem blago pritisnite, vendar ne premočno, pustite, da žaga opravi svoje delo. V nasprotnem primeru se motor lahko preobremeni in pregori. Naprava zagotavlja najboljše rezultate, če jo uporabljate le za predviden namen.
(8) Verižno žago odstranjujte iz obdelovanca le, če se veriga vrti s polno hitrostjo. Sprostite gumb zaklepanja in pritisnite sprožilec, da zaustavite žago. Pred odlaganjem verižne žage počakajte, da se veriga zaustavi.
(9) Dokler se podrobno ne boste seznanili z delovanjem žage in slednjo znali uporabljati čimbolj udobno, z gladkimi in obvladljivimi potezami, vadite na odpadnih deblih.

Varovanje pred povratnim udarcem

Ta verižna žaga ima verigo in vodilno letev z nizko ravnjo tveganja za povratne udarce. Oba ključna dela močno zmanjšujeta tovrstna tveganja. Vsekakor pa med žaganjem še vedno lahko pride do povratnega udarca. Naslednja dejanja lahko zmanjšajo nastanek povratnega udarca.

- Verižno žago trdno držite z obema rokama. Verižno žago držite trdno z obema rokama. S prsti morate ročaja trdno objemati.
- Na žagi morajo biti vedno nameščena vsa varovala. Poskrbite, da boste delo izvajali kot je predpisano.
- Z verižno žago nikoli ne žagajte na težko dosegljivih mestih, nikakor pa ne nad seboj.

- Med delom imejte vedno trden in stabilen položaj.
- Stojte malenkost levo od žage. To bo zagotovilo, da ne boste v neposredni liniji z rezalno verigo.
- Med premikanjem rezalne verige naj se konica letve ničesar ne dotika.
- Nikoli ne žagajte dveh obdelovancev hkrati. Naenkrat lahko žagate le eno deblo.
- Konice letve med delom ne vstavljajte v material (v smislu potopnega reza).
- Pazite, da napetosti v lesu ali druge sile ne bodo povzročale udarcev na rezalno verigo.
- Bodite še posebej previdni, če žago vstavljate v že delno narejeno špranjo.
- Uporabljajte verigo in vodilno letev z nizko ravnjo tveganja za povratne udarce, ki sta dobavljena skupaj z verižno žago.
- Nikoli ne uporabljajte orodja, ki ima topo ali slabo nameščeno rezalno verigo. Rezalna veriga mora biti vedno ostra in ustrezno napeta.

Uporaba žage s podaljškom
Rezanje z uporabo ramenskega pasu (Glejte sliko G)
Podaljševalni drog ima priložen ramenski pas, ki vam pri dvigovanju čeljustne verižne žage zagotavlja dodatno oporo. Ramenski pas pritrdite na podaljševalni drog in ga namestite na ramo. Ramenski pas tudi ublaži napetosti po prežaganju veje.

Žaganje z nameščenim podaljškom
1. Akumulator vstavite v ležišče.
2. Pred žaganjem visokih vej, preučite napotke, ki so navedeni v poglavju "Obrezovanje vej", vendar upoštevajte tudi kam bo padla odžagana veja.

   ⚠ **OPOZORILO: Nikoli ne stojte pod vejo, ki jo režete. Prisotni naj bodo varno oddaljeni. Pri žaganju nikoli ne stojte na lestvi ali drugi neustrejni podlagi. Naprave nikoli ne uporabljajte blizu električnih ali telefonskih kablov. Napravo uporabljajte najmanj 3 m od kablov. (Glejte sliko H1-H4)**
3. Verižno žago trdno držite z obema rokama. Žago z podaljškom med uporabo držite le za ročaj (Glejte sliko H5). Verižno žago držite trdno z obema rokama. S prsti morate ročaja trdno objemati.
4. Poskrbite, da boste stali na trdni podlagi. S stopali stojte v širini ramen. Težo enakomerno razporedite na obe stopali.
5. Ko ste pripravljeni na rez, pritisnite gumb za zaklepanje in sprožilec preklopite do konca. To bo zagnalo premikanje verige. Ko jo spustite, se bo polarna žaga ugasnila. Pred začetkom žaganja, naj se veriga vrti s polno hitrostjo.
6. Žagati začnite tako, da počasi začnete pomikati verigo proti obdelovancu. Med žaganjem trdno držite za ročaja in poskrbite, da ne bo prihajalo do odskakovanja ali drsenja (stranskega premikanja) žage.
7. Na verižno žago med žaganjem blago pritisnite, vendar ne premočno. V nasprotnem primeru se motor lahko preobremeni in pregori. Naprava zagotavlja najboljše rezultate, če jo uporabljate le za predviden namen.
8. Verižno žago odstranjujte iz obdelovanca le, če se veriga vrti s polno hitrostjo. Verižno žago ugasnete tako, da sprostite stikalo za vklop/izklop. Pred odlaganjem verižne žage počakajte, da se veriga zaustavi.

ŽAGANJE DREVES (OBREZOVANJE)
OPOZORILO: Preprečite povratni udarec. Povratni udarec lahko povzroči resne poškodbe ali smrt.
Za podrobnosti, glejte poglavje Povratni udarec.
OPOZORILO: Žage s podaljškom ne uporabljajte, če:
• ste na drevesu
• ste na letvi ali stojite na drugi nestabilni podlagi
• ste v nestabilnem položaju
Pri tem lahko izgubite nadzor nad orodjem in utrpite resne poškodbe.
OPOZORILO: Pri uporabi žage s podaljškom, ne segajte z rokami nad višino ramen.

POZOR: Če ne obvladate okoliščin dela, se posvetujte s strokovnjakom.
Obrezovanje drevesa pomeni, da žagate veje na stoječemu drevesu. Poskrbite, da boste stali na trdni podlagi. S stopali stojte v širini ramen. Težo enakomerno razporedite na obe stopali.
Pri obrezovanju dreves sledite spodnjim navodilom
1. Najprej odrežite šest centimetrov od debla na spodnji strani okončine. Rez naredite tako, da se veji približate z zgornjim delom verižne letve. Vejo zažagajte do 1/3 debeline (Glejte sliko H6).
2. Odstranite okončine dva do štiri centimetre. Na tem mestu vejo zažagajte od zgoraj. Nadaljujte z žaganjem dokler veje ne prežagate do konca..
3. Naredite tretji rez čimbolj blizu debla, na spodnji strani veje. Rez naredite tako, da se veji približate z zgornjim delom verižne letve. Vejo prežagajte do 1/3.
4. Naredite četrti rez neposredno nad tretjim. Nato zažagajte do tretjega reza. Tako boste vejo do konca odžagali.

VZDRŽEVANJE ŽAGE
Sledite navodilom v tem priročniku. Pravilno čiščenje in vzdrževanje rezalne verige ter letve lahko zmanjša nevarnost povratnega udarca. Po vsaki uporabi temeljito preverite brezhibnost žage. To bo zagotovilo daljšo dobo uporabnosti.
Opomba: Tudi če verigo brusite ko je predpisano, se nevarnost za povratni udarec povečuje z vsakim brušenjem.

VZDRŽEVANJE IN SKLADIŠČENJE LESNE ŽAGE
1. Akumulator odstranite iz ležišča vsakič, ko
- Žage ne uporabljate
- Pred premikanjem na drugo mesto
- Pred servisiranjem
- Pred menjavo priključkov ali dodatkov kot sta letev in rezalna veriga.

2. Preglejte in po vsaki uporabi preverite palico za žago. Verižno žago podrobno preverite, če se varovalo ali drug del poškoduje. Bodite pozorni na poškodbe, ki lahko povzročijo nevarnost za uporabnika. Preverite poravnanost in gladkost delovanja premikajočih se delov. Preverite glede počenih ali polomljenih delov. Če poškodbe vplivajo na varnost uporabe, potem verižne žage ne uporabljajte. Poškodbe naj odpravi pooblaščeni serviser. Najbližjega pooblaščenega serviserja lahko poiščete na www.worx.com
3. Previdno vzdržujte žago za drogove.

- Žage nikoli ne izpostavljajte dežju ali neposredni vlagi.
- Poskrbite, da bo rezalna veriga vedno ostra, čista in namazana.
- Podrobnosti glede ostrenja rezalne verige si oglejte v poglavju Ostrenje rezalne verige.
- Poskrbite, da bosta ročaja vedno suha, čista in brez ostankov olj ali masti.
- Poskrbite, da bodo matice in vijaki dobro privite(i).

4. Pri servisiranju uporabljajte le originalne nadomestne dele.
5. Kadar verižne žage ne uporabljate, jo shranite na ustrezno mesto.

- Ki je zadosti visoko ali zaklenjeno, da do njega ne morejo dostopati otroci.
- Suho.
- S črtami in verižnimi plašči

Vzdrževanje vodilne letve

Za zagotovitev maksimalne življenjske dobe vodilne letve, priporočamo, da jo vzdržujete na naslednji način.

Žleb vodilne letve morate pred shranjevanjem orodja ali kadar se zamaže, temeljito očistiti.

Žleb vodilne letve morate očistiti tudi po vsakem odstranjevanju verige.

VAROVANJE OKOLJA

Odpadnih električnih naprav ne smete zavreči skupaj z ostalimi gospodinjskimi odpadki. Dostavite jih na mesto za ločeno zbiranje odpadkov. Glede podrobnosti, se posvetujte z lokalno službo za ravnanje z odpadki.

ODPRAVLJANJE NAPAK

Če električno orodje ne deluje povsem brezhibno, so v naslednji tabeli prikazani simptomi napak, možni vzroki ter ukrepi za odstranitev napake. Če problema kljub temu ne morele identificirati in odstraniti, se prosimo obrnite na vašo servisno delavnico.

Pozor: Pred iskanjem napake izklopite električno orodje in iz njega od stranite akumulatorsko baterijo.

Simptom	Možen vzrok	Pomoč
Tračne žage ni mogoče upravljati	Akumulator je izpraznjen. Pregorela varovalka.	Napolnite akumulator. Zamenjajte varovalko.
Rod žaga prekinitve delovanja	Pregrevanje Premočno pritiskate na obdelovanec. Slaba povezava. Okvara napeljave. Vklopno/izklopno stikalo je poškodovano.	Napravo postavite v hladen, dobro prezračevan prostor, da se ohladi. Malce manj močno pritiskajte na obdelovanec. Posvetujte se s serviserjem 1-866-354-WORX (9679).
Žaga verige je suha.	V oljnem rezervoarju ni olja. Prezračevalna odprtina v zapiralu oljnega rezervoarja je zamašena. Izpustni kanal olja je zamašen.	Dolijte olje. Očistite zapiralo oljnega rezervoarja. Očistite izpustni kanal olja.
Vroča veriga žage/ vodilna tirnica.	V oljnem rezervoarju ni olja. Prezračevalna odprtina v zapiralu oljnega rezervoarja je zamašena. Lzpustni kanal olja je zamašen. Veriga je preveč napeta. Topa veriga žage.	Dolijte olje. Očistite zapiralo oljnega rezervoarja. Očistite izpustni kanal olja. Nastavite napenjalni vijak. Pobrusite verigo žage ali jo nadomestite.
Ekstremno trganje, vibracije, žaga ni pravilno	Prenizka napetost verige. Topa veriga žage. Obrabljena veriga žage. Zobje žage kažejo v napačno smer.	Nastavite napenjalni vijak. Pobrusite verigo žage ali jo nadomestite. Nadomestite verigo žage. Pravilno montirajte verigo žage.

IZJAVA O SKLADNOSTI

MI,
POSITEC Germany GmbH
Grüner Weg 10, 50825 Cologne, Germany

Izjavljamo, da je izdelek,
Opis izdelka **Baterijska palčna žaga**
Vrsta **WA0222 (0222-oznaka naprave, predstavnik Dodatki za drožne žage)**
Funkcija **Rezanje visokih vej**

skladen z naslednjimi direktivami,
2006/42/EC, 2014/30/EU, 2011/65/EU&(EU)2015/863, 2000/14/EC spremenjena z 2005/88/EC

Pristojni priglasitveni organ
Ime: **TÜV SÜD Product Service GmbH Zertifizierstellen**
Naslov: Ridlerstraße 65, 80339 MÜNCHEN, Germany
Št. certifikata: M6A 063133 0460 Rev. 00

2000/14/EC spremenjena z 2005/88/EC:
- Postopek za ugotavljanje skladnosti, glede na **Dodatek V**
- Izmerjena raven zvočne moči **103 dB(A)**
- Deklarirana raven zvočne moči **105 dB(A**)

in izpolnjuje naslednje standarde:
EN 60745-1, EN ISO 11680-1, EN ISO 3744, EN 55014-1, EN 55014-2

Oseba, ki je pooblaščena za skladnost tehnične dokumentacije,
Ime Marcel Filz
Naslov Positec Germany GmbH
Grüner Weg 10, 50825 Cologne, Germany

2020/01/22
Allen Ding
Namestnik načelnika inženir,
Testiranje in certificiranje
Positec Technology (China) Co., Ltd
18, Dongwang Road, Suzhou Industrial Park, Jiangsu 215123, P. R. China

WORX®

it's your nature

www.worx.com

Copyright © 2020, Positec. All Rights Reserved.

AR01492103