NATERIAL

EAN CODE :
3276007148541
3276007148558

FR Notice de Montage, Utilisation et Entretien
ES Instrucciones de Montaje, Utilización y Mantenimiento
PT Instruções de Montagem, Utilização e Manutenção
IT Istruzioni per l'Installazione, l'Uso e la Manutenzione
EL Εγχειρίδιο συναρμολόγησης, χρήσης και συντήρησης
PL Instrukcja Montażu, Użytkowania i Konserwacji
RU Руководство По Сборке и Эксплуатации
UK Інструкції По Збірці та Експлуатації
BR Instruções De Montagem, Utilização e Manutenção
RO Instrucțiuni De Montare, Utilizare și Întreținere
EN Assembly-Use-Maintenance Manual

Traduction de la version originale du mode d'emploi / Traducción de las instrucciones originales / Tradução das Instruções originais / Traduzione delle istruzioni originali / Πετάμενη των πρωτότυπων οδηγιών / Tłumaczenie instrukcji oryginalnej / Перевод оригинальной инструкции / Переклад оригінальної інструкції / Traducere instrucțiunilor originale / Translation instructions originales / Translation instructions original / Original instructions

2020-08

ADEO Services - 135 rue Sadi Carnot - CS00001 - 59790 RONCHIN - France

UA. ТОВ "Фірма Мегрет Україна", вул. Полярна 17а, м. Київ-04201, Україна

RU. Импортер/Дистрибьютор/Лицо уполномоченное принимать претензии по качеству товара: ООО «ФИРМА МЕГРЕТ ВОСТОК», 141031, МО, г. Мытищи, Осташковское шоссе д.1, РФ

BY. Импортер/Дистрибьютор/Лицо уполномоченное принимать претензии по качеству товара: ООО «Фирма Мегрет-Запад», 220028, Республика Беларусь, город Минск, проспект Победителей, 100, офис 503

BR. Importado e distribuído por LIMOY MERGUL LTDA. BROADLINE DA AMERICA.AGENT Rua Dominique Gallotti Bletta, 175 - 10 Carandiru -CEP- 04055-160 São Paulo - SP - Brazil CNPJ: 01.436.784/0001-45 CBLN (Certificat de Rendimento Lenhy Herdet) -4020.5576 (capital) e 0800.0200.576 (demais regiões)

Ce produit se recycle.
Il n'est pas à ses différentes déposez-le en déchèterie.
Notice à trier
Pour en savoir plus :
www.quefairedesmesdechets.fr

- EN Ce product est recyclable. Take your product to be recycled at a recycling centre.
- ES Este producto es reciclable. Lo que no se puede usar, llévelo a un centro de reciclaje de residuos.
- PT Este produto é reciclável. Se deixar de o utilizar, entregue-o num centro de reciclagem de resíduos.
- IT Questo prodotto può essere riciclato. Se deve essere scartato, portarlo presso un centro di riciclaggio.
- EL Αυτό το προϊόν είναι ανακυκλώσιμο. Σε δεν μπορεί πλέον να χρησιμοποιηθεί, μεταφέρετε το σε κάποιο κέντρο ανακύκλωσης επεξεργασίας.
- PL Ten produkt podlega przetwarzaniu. Jeśli przestał być użyteczny należy oddać go do punktu zbiórki odpadów.
- RU Этот продукт может переработываться. Если он больше не пригоден для повседневного использования, сдайте его в утилизационный центр.
- UK Цей продукт є вторсировина. Якщо ви більше не в будь-який час, віднесіть його в Екологічні пункти збору.
- RO Acest produs este reciclabil. Dacă nu mai poate fi folosit, du-l spre o Eco-Salubritate la un centru de reciclare a deșeurilor.
- BR This product is recyclable. If it cannot be used anymore, please take it to waste recycling centre.

SERIAL NUMBER

Made in China

FSC

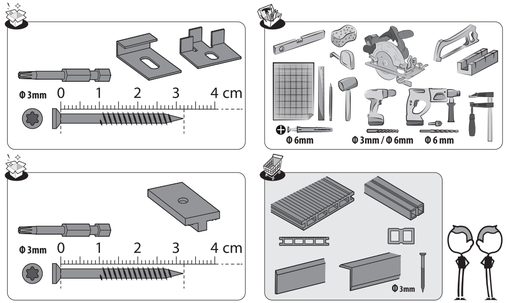

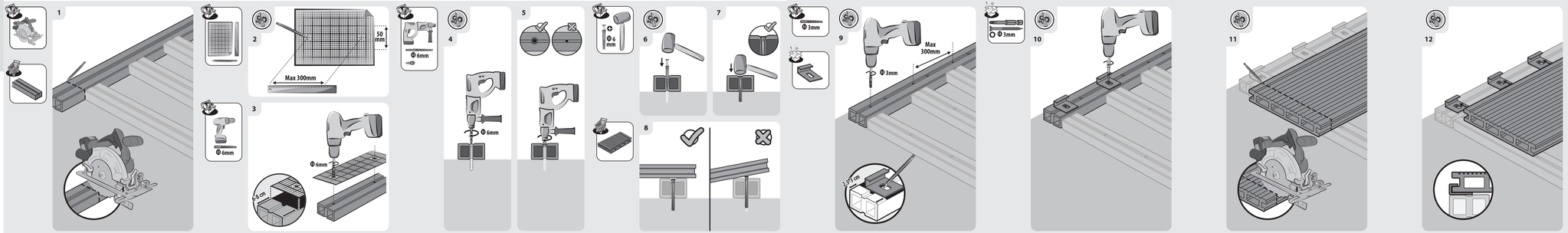

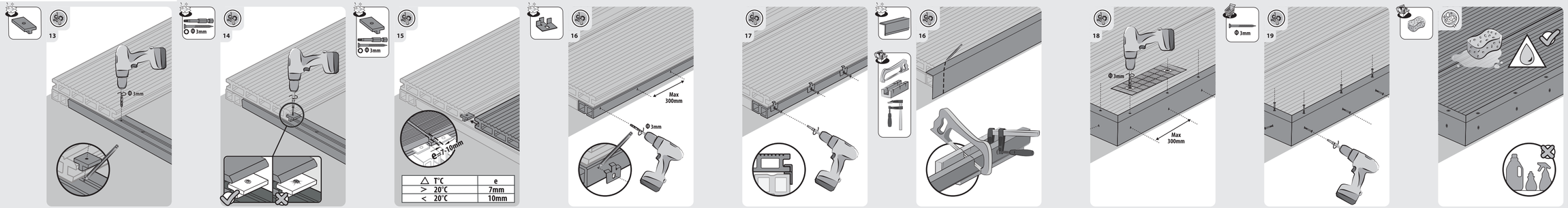

△ T°C	e
> 20°C	7mm
< 20°C	10mm

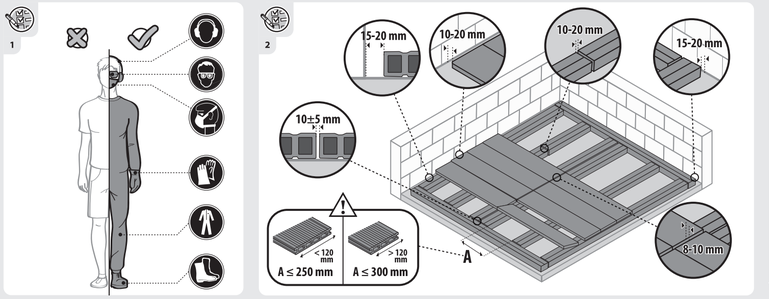

Merci d'avoir choisi ce produit. Lors de la conception et de la fabrication de nos produits, nous mettons tout en œuvre pour assurer une excellente qualité répondant aux besoins des utilisateurs.

IMPORTANT ! POUR QUE CE PRODUIT VOUS OFFRE UNE SATISFACTION TOTALE LORS DE SON INSTALLATION ET DE SON ENTRETIEN. NOUS VOUS RECOMMANDONS DE LIRE ATTENTIVEMENT CE MANUEL AVANT D'UTILISER LE PRODUIT. VEUILLEZ TENIR COMPTE DES AVERTISSEMENT DE BASE CONTENUS DANS CE MANUEL ET LE CONSERVER POUR TOUTE REFERENCE ULTERIEURE.

1. INFORMATIONS IMPORTANTES

Ce produit est destiné à un usage domestique et non professionnel. Si le produit est endommagé ou présente des défauts, ne l'utilisez pas et rapportez-le au magasin le plus proche.

Exigences dues aux variations de température et d'humidité
Les profils doivent être rangés dans un environnement sec et aéré, à l'abri du rayonnement direct au soleil.

Conseils d'installation
IMPERATIF : Nous vous conseillons de poser les lames avec une température extérieure positive. Les lames ne doivent pas être posées lorsqu'elles sont chaudes (dilatées).
Assurez-vous de fixer les Lambourdes sur une dalle de béton ou un sol stable incliné et lisse (1%) de pente vers l'extérieur de la terrasse. Par fort ensoleillement la température des lames peut être élevée. Afin d'éviter tout risque de brûlure veillez à porter des chaussures lors de vos déplacement sur l'ensemble de la terrasse.

Conseils d'utilisation
Tenez le produit à l'écart des flammes et des sources directes de chaleur telles que les radiateurs d'extérieurs et les barbecues.
Protéger la terrasse des projections de graisse et de charbon.

Entretien de votre terrasse
Juste après la pose, nettoyer votre terrasse à l'eau savonneuse. Cette opération permet d'enlever l'excédents de produit stabilisateur et fixateur contenu dans la matière composite.
Durant les premiers mois suivant la pose, vous constaterez une légère décoloration de la couleur due aux ultra-violets. Cette décoloration se stabilisera pour ne plus évoluer ensuite. C'est un phénomène normal.
Une fois par an, pensez à laver avec une brosse non abrasive votre terrasse avec de l'eau chaude savonneuse (savon noir) afin de la garder propre.
La lame de terrasse composite est un matériau peu poreux, toutefois les tâches domestiques telles que les graisses, vin, boissons gazeuses, huiles, alcool, café seront apparentes.
Pour les atténuer, répandre de l'eau de Javel diluée (2 volumes de Javel pour 3 volumes d'eau) et laisser agir 15 à 20 minutes, puis rincer à grande eau. Vous pouvez aussi utiliser un dégraissant ménager standard dilué dans l'eau.
Si la surface est très sale, utilisez un nettoyeur à faible pression max. 100 bar. Le nettoyeur doit rester à une distance de 30 cm de la surface des lames et être appliqué sur le contour des lames. Il est décoloriseur d'utiliser fréquemment un nettoyeur à pression car cela endommagerait la surface et le contour du produit.
Vérifier que le matériel (mobilier, objet de déco, pot etc.) posé sur la terrasse ne rouille pas et ne risque pas d'endommager définitivement la terrasse.
Évitez de pulvériser des fertilisants ou des insecticides sur les lames et détergents agressifs. Ces produits chimiques pourraient provoquer une décoloration ou une dégradation des lames.

2. GARANTIE

Les produits NATERIAL sont conçus selon les normes de qualité les plus strictes pour les produits destinés au marché grand public. La garantie de vente couvre une période de 5 Ans à compter de la date d'achat du produit. La garantie couvre les défauts de fabrication ; dommages occasionnés dans des conditions normales d'utilisation.

Exclusions de garantie
La garantie ne couvre pas les problèmes ou incidents résultant d'une utilisation incorrecte du produit.
La garantie du produit est limitée à la valeur du produit. Sont exclus notamment les cas suivants :
• Les dommages occasionnés par le non-respect des règles d'installation du produit et outils / accessoires à utiliser pour la fixation du produit.
• Les décolorations et tâches résultant du non-respect des consignes d'usages et d'entretien.
• Les traces de cutter lors de l'ouverture de l'emballage ainsi que les marques dues à une mauvaise manipulation du produit lors du transport ou de l'installation.

En cas de problème avec le produit, veuillez contacter le responsable du rayon jardin de votre magasin. Conservez votre facture ou votre reçu. Ces documents vous seront demandés pour le traitement de vos réclamations.
Nous vous remercions de votre confiance et nous espérons que vos attentes sont entièrement satisfaites en utilisant notre produit. Il est important pour nous de connaitre votre avis sur le produit, afin de continuellement améliorer celui-ci pour mieux répondre à vos besoins, alors n'hésitez pas à partager votre avis sur notre site internet.

ADEO Services- 135 rue Sadi Carnot CS 00001
59790 RONCHIN - FRANCE

FR
ES
PT
IT
EL
PL
RU
BR
UA
RO
EN