AXOR

hansgrohe

Marque	hansgrohe
Nom de l'article	**Talis E** Talis E 240 Mitigeur de lavabo, avec tirette et vidage
Numéro de l'article	71716140
Finition	bronze brossé
Pos.	37

Photographie du Produit



Caractéristiques

- comprenant : mitigeur de lavabo, garniture de vidage
- ComfortZone 240
- Longueur 183 mm
- type de jet: jet normal
- débit maximal sous 3 bars de pression: 5 l/min
- cartouche céramique
- limiteur de température réglable
- convient au chauffe-eau instantané
- garniture de vidage 1 ¼"
- matériau de la garniture de vidage: métallique

Plan géométral

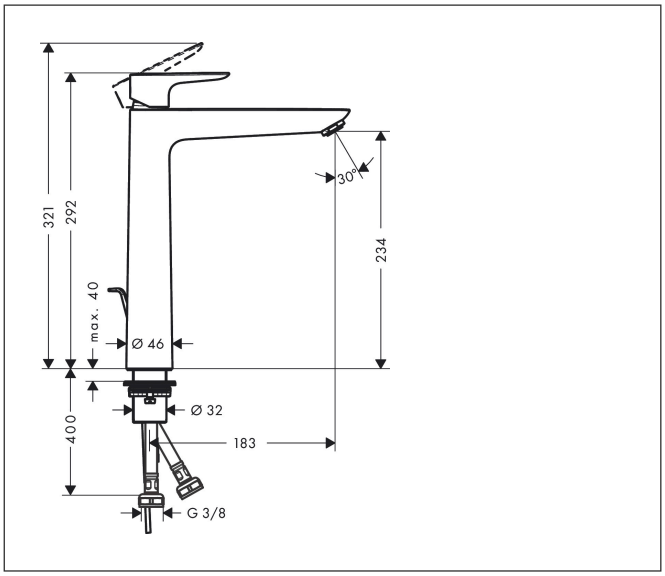

Codes / Standard

- P-IX 28941/IO

AXOR

hansgrohe

Marque	hansgrohe
Nom de l'article	**Talis E** Talis E 240 Mitigeur de lavabo, avec tirette et vidage
Numéro de l'article	71716140
Finition	bronze brossé
Pos.	37

Vue éclatée

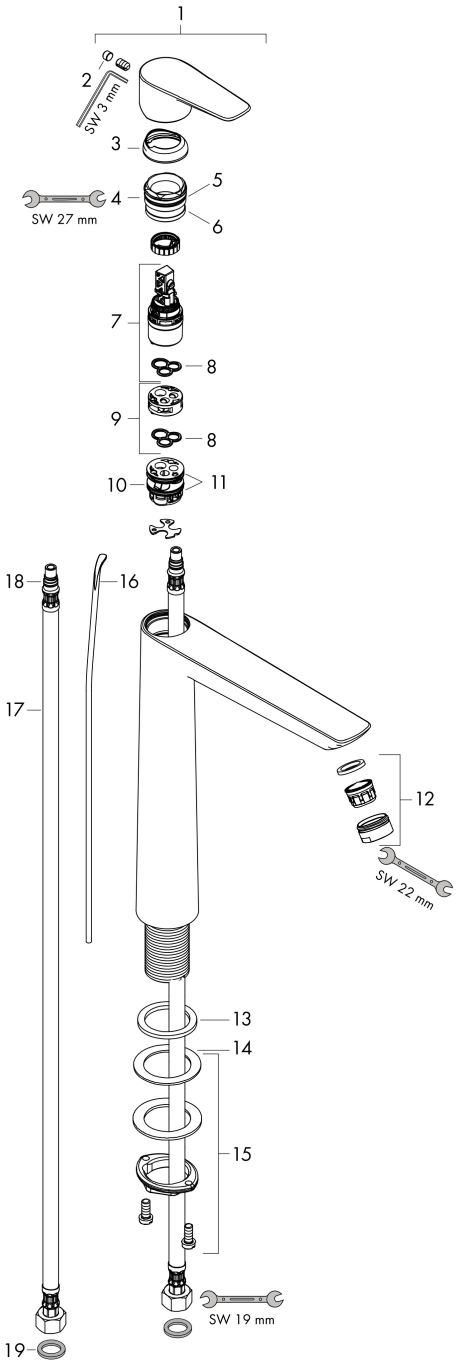

AXOR

hansgrohe

Marque	hansgrohe
Nom de l'article	**Talis E** Talis E 240 Mitigeur de lavabo, avec tirette et vidage
Numéro de l'article	71716140
Finition	bronze brossé
Pos.	37

Liste des pièces de rechange

Pos.	Description	N° d'article
1	poignée	92687140
2	cache vis	95704000
3	rosace	92625140
4	écrou à six pans	92689000
5	joint torique 25x1,5	98146000
6	joint torique 27x1,5	92527000
7	cartouche cpl.	97685000
8	joint	98865000
9	adapteur pour cartouche	92628000
10	adapteur pour cartouche	98866000
11	joint torique 23x2	98398000
12	mousseur M24x1 (5 l/min)	13185140
13	manchon	98749000
14	fixation cpl. (Ø 32)	13961000
15	anneau plastique	97548000
16	tirette	96657140
17	flexible de raccordement 600 mm M8x0,75 G3/8	96556000
18	joint torique 7x1,5	98422000
19	set de joint plat	95581000
a	vidage lavabo	94139140
b	rallonge 35mm pour fixation	13898000
	vis M6x10 DIN 916	96029000