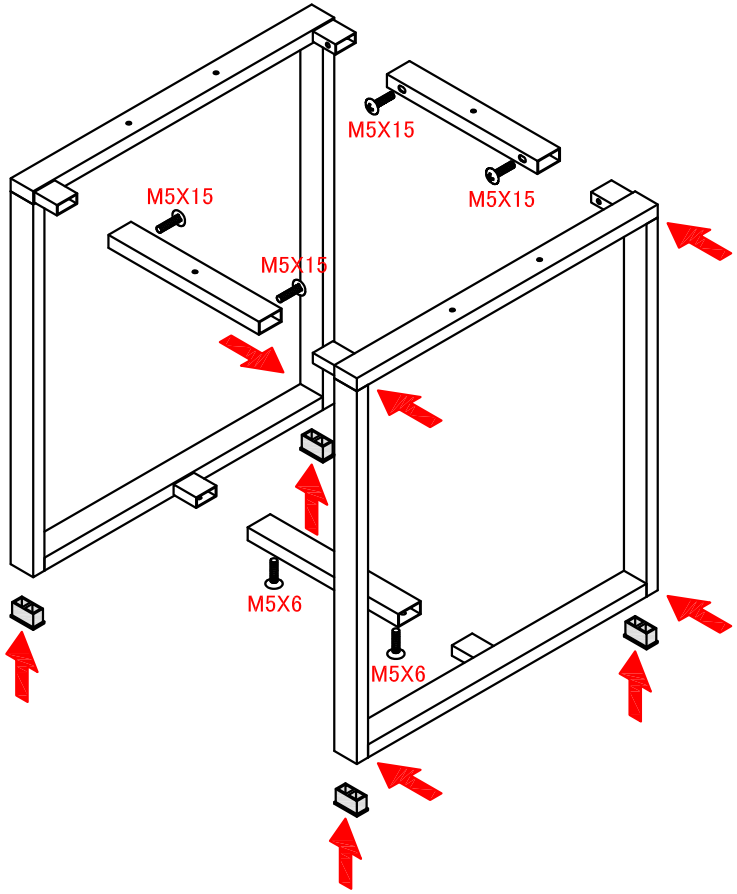
M5X15
M5X15
M5X15
M5X15
M5X6
M5X6

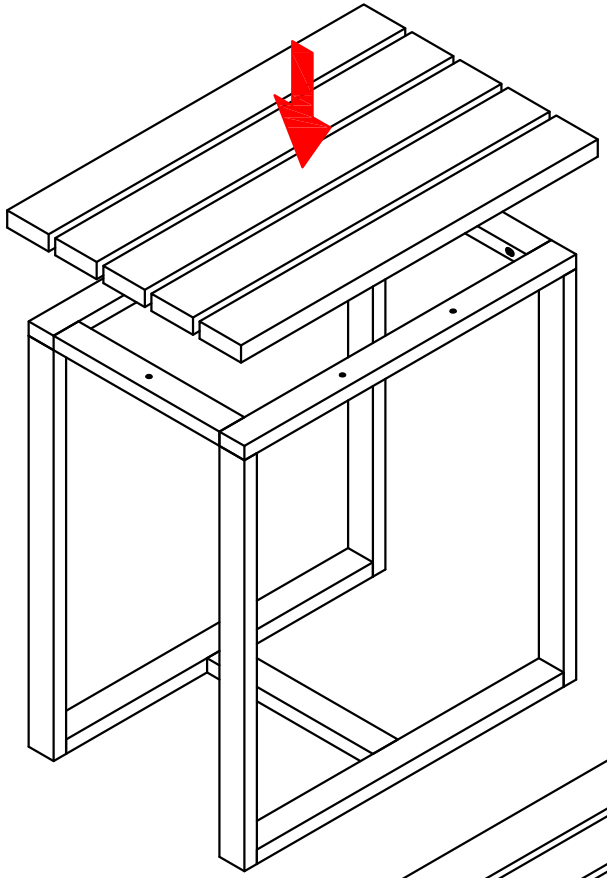

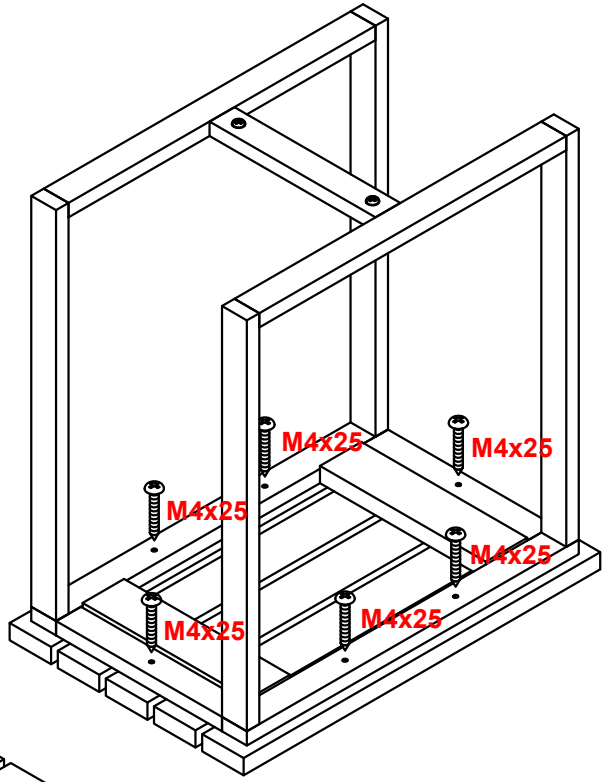
M4x25
M4x25
M4x25
M4x25
M4x25
M4x25

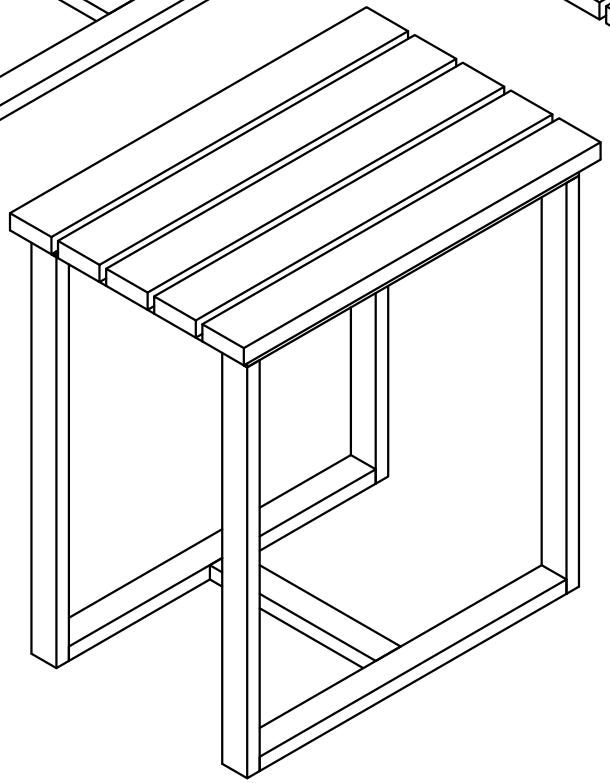

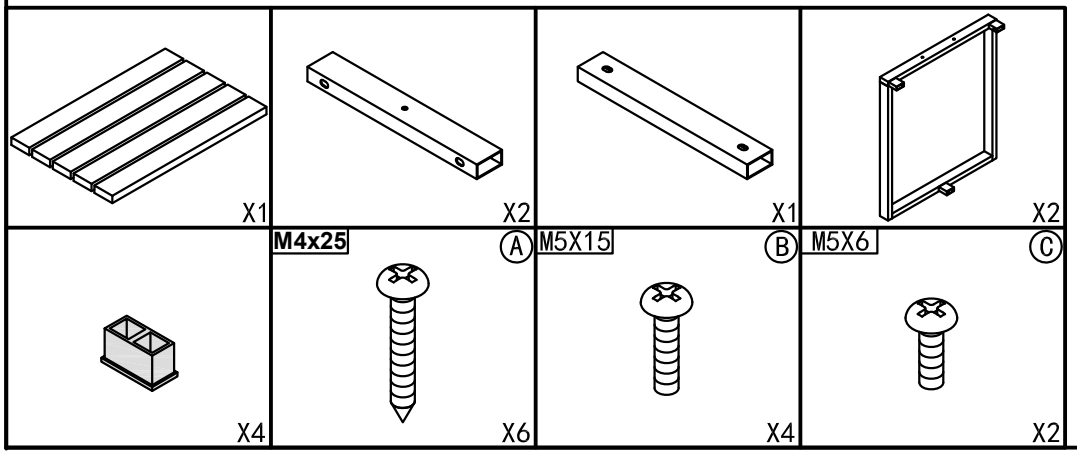
X1
X2
X1
X2
M4x25
A
M5X15
B
M5X6
C
X4
X6
X4
X2