GUIDA PER L'UTENTE DEL FORNO
ITALIA



SILVERLINE

MODELLI
BO6504X01
BO6504W01
BO6504B01

MANUFACTURER

Merzifon OSB AMASYA, Silverline

IMPORTER

Via Carlo Porta 4 20813 Bovisio Masciago (MB) - Italy

1, it_IT

Indice

1 PREFAZIONE **4**

2 INFORMAZIONI IMPORTANTI PER LA SICUREZZA **5**

3 SPECIFICHE DEL FORNO **10**

4 INSTALLAZIONE DELL'APPARECCHIATURA **13**

5 INSTALLAZIONE DEL FORNO NEL MOBILE **15**

6 COLLEGAMENTO ALLA RETE ELETTRICA **18**

6.1 Efficienza energetica del forno 21

7 INTRODUZIONE AL DISPOSITIVO **22**

7.1 Accessori del forno 23

8 PRIMA DI INIZIARE A USARE IL DISPOSITIVO **24**

9 SPECIFICHE E FUNZIONAMENTO DELL'APPARECCHIO **25**

9.1 Specifiche del forno 25

10 USO DEL PRODOTTO **32**

10.1 Impostazione della temperatura dell'apparecchio 32

11 PULIZIA E MANUTENZIONE DELL'APPARECCHIO **33**

12 SOSTITUZIONE DELLA LAMPADINA **38**

13 DESCRIZIONE FUNZIONI PRINCIPALI **40**

14 TABELLA DI COTTURA **42**

1 PREFAZIONE

GENTILE CLIENTE

Grazie per aver acquistato il nostro prodotto.

Questo prodotto è stato realizzato in strutture moderne e rispettose dell'ambiente, senza danneggiare la natura.

Leggere attentamente tutte le istruzioni e le avvertenze contenute in questo manuale utente. Questo manuale contiene informazioni importanti per l'installazione, l'uso e la manutenzione sicura del prodotto e le avvertenze necessarie per ottenere sempre il massimo dall'apparecchio. Conservare il presente manuale in un luogo sicuro, dove sia facilmente raggiungibile per poterlo utilizzare in futuro, se necessario. Il produttore non si assume alcuna responsabilità per danni a persone, ambiente o ad altri materiali, che possono verificarsi a causa di errori di traduzione o di stampa del presente manuale, o per l'uso improprio dell'apparecchio.

2 INFORMAZIONI IMPORTANTI PER LA SICUREZZA

- La tensione di utilizzo del forno va da 220 a 240 Volt.
- Collegare il forno ad un fusibile da 16A. Se il valore del fusibile in casa è inferiore a 10A, fare installare un fusibile da 16A da un elettricista qualificato.
- Utilizzare sempre il forno con una presa di corrente con messa a terra. Chiedere ad un elettricista qualificato di effettuare l'installazione di un impianto di messa a terra. L'azienda non può essere ritenuta responsabile per danni che potrebbero verificarsi a seguito dell'utilizzo del prodotto con una presa senza messa a terra.
- Questa sezione include le istruzioni di sicurezza necessarie per evitare il rischio di lesioni personali e danni materiali. La mancata osservanza di queste istruzioni può annullare qualsiasi garanzia e l'azienda non è responsabile di eventuali danni che possano verificarsi.
- Se i collegamenti elettrici all'interno dell'apparecchio vengono rimossi in modo da renderli accessibili, interrompere l'alimentazione dell'apparecchio per scongiurare il rischio di scossa elettrica e contattare il servizio di assistenza autorizzato.
- Evitare il contatto con gli elementi riscaldanti all'interno del forno in quanto esso si surriscalda durante il funzionamento. Prestare attenzione in quanto la superficie del forno potrebbe surriscaldarsi molto durante la funzione grill.
- Gli oggetti infiammabili che si trovano sul comparto cottura possono prendere fuoco. Non conservare gli oggetti infiammabili sul comparto cottura.
- Utilizzare dei guanti da forno quando si prendono cibi caldi o utensili come teglie, ecc. dal forno o dalla griglia. I componenti del forno e gli utensili utilizzati (teglie, ecc.) sono molto caldi durante il funzionamento.
- L'apparecchiatura e gli accessori si riscaldano molto durante l'uso. Evitare di toccare le parti riscaldate.
- Non aprire lo sportello dell'apparecchio in caso di fuoriuscita di fumo. Spegnere l'apparecchio, staccare la spina o spegnere l'interruttore automatico.
- All'apertura dello sportello, fuoriuscirà un flusso d'aria.
- La carta da cucina può venire a contatto con gli elementi riscaldanti e prendere fuoco. Non appoggiare la carta da cucina a caso durante il preriscaldamento dell'accessorio. Posizionare sempre un contenitore o una tortiera sulla carta da cucina. Collocare la carta solo sull'area necessaria. La carta da cucina non deve trovarsi sull'accessorio.

ATTENZIONE!

Questo apparecchio può essere utilizzato da bambini di età superiore agli 8 anni e da persone con limitate capacità fisiche, percettive o mentali o da persone con un'esperienza e conoscenze inadeguate, solo se sorvegliati da un adulto o se rispettano le istruzioni sul funzionamento dell'apparecchio e comprendono i rischi in cui possono incorrere.

I bambini non devono giocare con l'apparecchiatura.

- La pulizia e gli interventi di manutenzione sull'apparecchio non devono essere eseguiti dai bambini senza supervisione.
- Durante il funzionamento l'apparecchio può riscaldarsi. Prestare attenzione al contatto con gli elementi riscaldanti all'interno del forno. Tenere lontano dalla portata dei bambini.
- Non utilizzare detergenti aggressivi e abrasivi oppure raschietti metallici appuntiti per pulire il vetro dello sportello del forno, in quanto ciò potrebbe causarne la rottura o creare dei graffi sulla superficie.
- I forni devono essere installati lontano da ambienti infiammabili.
- Utilizzare la sonda di temperatura consigliata esclusivamente per questo forno.
- Non usare pulitori a vapore per pulire il forno.

ATTENZIONE!

Scollegare l'apparecchio o togliere l'alimentazione dall'interruttore principale, per evitare l'elettrocuzione, prima di sostituire la lampadina.

- In caso di cavo di alimentazione danneggiato, esso deve essere sostituito con un cavo specifico o un cavo approvato dal produttore o dal servizio di assistenza autorizzato.
- Per evitare danni che possono essere causati da un errato posizionamento dell'interruttore termico, il dispositivo non deve essere collegato a dispositivi con circuiti esterni, come i timer, o circuiti sempre accesi o sempre spenti.
- Le parti accessibili possono essere calde. Tenere lontano dalla portata dei bambini con funzione grill in esecuzione.
- Le macchie di cibo fuoriuscito devono essere rimosse prima della pulizia.

AVVERTENZE PRIMA DELL'INSTALLAZIONE E DURANTE L'INSTALLAZIONE

- L'apparecchio deve essere sempre installato dal servizio autorizzato Silverline.
- L'apparecchio è dotato di un sistema di circolazione dell'aria ad alte prestazioni per una migliore cottura e pulizia. Seguire le istruzioni per l'installazione.

- L'apparecchio deve essere posizionato sull'armadietto di installazione in modo che la parte posteriore sia rivolta verso la parete.
- Prima di mettere in funzione l'apparecchio, rimuovere tutto il materiale di imballaggio.
- Utilizzare l'apparecchio esclusivamente secondo l'uso previsto, come illustrato nelle istruzioni per l'uso.
- Questo apparecchio è stato progettato per il solo uso in cucine domestiche. Non è stato pensato per uso industriale o di laboratorio.
- Non utilizzare o lasciare l'apparecchio all'aperto.
- Non utilizzare l'apparecchio in prossimità di corpi d'acqua, su un terreno umido o in prossimità di una piscina.
- Questo apparecchio non è progettato per funzionare con timer esterno o con un sistema di comando a distanza.
- Questo apparecchio non è adatto all'uso da parte di bambini, persone con disabilità mentali o persone inesperte, senza la supervisione di un adulto competente che se ne assume la responsabilità.
- Non mettere in funzione l'apparecchio fino a quando non viene riparato da un servizio di assistenza autorizzato, se lo sportello o le guarnizioni su di esso sono danneggiate.
- Non appendere il cavo di alimentazione al bordo del tavolo o del piano di lavoro.
- Tutte le operazioni di manutenzione e riparazione devono essere eseguite solo da personale autorizzato e devono essere utilizzati solo ricambi originali.

AVVERTENZE SUL FUNZIONAMENTO

- Assicurarsi di rimuovere tutto il materiale di imballaggio prima di utilizzare il prodotto.
- Questo apparecchio non deve essere utilizzato per scopi diversi dalla cottura. È pericoloso e inappropriato utilizzarlo per qualsiasi altro scopo (ad esempio per riscaldare l'ambiente in cui esso si trova). L'azienda non si assume alcuna responsabilità per danni a persone, animali o oggetti dovuti a un uso improprio, scorretto o poco pratico del forno.
- Quando si utilizza il forno per la prima volta, può presentarsi dell'odore, causato da materiali isolanti e da elementi riscaldanti. In tal caso, far funzionare il forno senza mettervi del cibo all'interno per 30 minuti a temperatura massima, con la funzione di riscaldamento superiore e inferiore (ed eventualmente 3D) attiva.
- Non cuocere o friggere sul fondo del forno.
- Non coprire il fondo del forno con un foglio di alluminio.
- Scollegare l'apparecchio durante lo spostamento, la pulizia o la manutenzione.
- Non tentare mai di rimuovere la spina tirandola dal cavo.
- Non toccare mai l'apparecchio, se le mani o i piedi sono bagnati o umidi.
- Non consentire ai bambini di usare l'apparecchio senza supervisione.
- In caso di negligenza, lo sportello del forno può ferire le mani, se rimosso dalla cerniera.

- In caso di guasto o di uso improprio del forno, spegnerlo e scollegarlo.
- Quando il forno non viene utilizzato, assicurarsi che tutte le funzioni siano su "OFF".
- Indossare sempre i guanti da forno durante la rimozione di una teglia.
- Mantenere sempre il forno pulito per la propria sicurezza e per garantirne la pulizia. I residui di olio lasciati all'interno del forno dopo il funzionamento possono danneggiare la sua superficie anche nel corso del tempo.
- Tutte le operazioni di manutenzione e riparazione devono essere eseguite solo da personale autorizzato e devono essere utilizzati solo ricambi originali.
- L'azienda non è responsabile di eventuali danni causati da un uso pericoloso o improprio del forno.
- L'inosservanza delle avvertenze di cui sopra può causare danni al forno.

ATTENZIONE!

Non utilizzare la maniglia del forno sullo sportello anteriore per trasportare il forno o per rimuoverlo dall'imballaggio.

- Se si verifica un'interruzione di corrente, il prodotto interrompe la cottura. A seconda del modello del prodotto, è possibile continuare a cuocere quando viene ripristinata l'alimentazione della corrente o potrebbe essere necessario regolare nuovamente il tempo di cottura.
- Aprire lo sportello del forno almeno 3 minuti dopo la fine della cottura per evitare la condensa del vapore davanti all'orologio.

DICHIARAZIONE DI CONFORMITÀ

I componenti di questo apparecchio che possono venire a contatto con gli alimenti sono conformi ai requisiti della Direttiva CEE n. 89/109.

CE Con il marchio CEE, dichiariamo che è nostra responsabilità garantire la conformità di questo apparecchio alle direttive europee e il rispetto dei requisiti di legge in termini di sicurezza, salute e ambiente.

Assicurarsi che il forno sia in buone condizioni e non sia danneggiato quando lo si estrae dall'imballaggio. Non utilizzare l'apparecchio in caso di dubbi: contattare un professionista specializzato.

Mettere i materiali di imballaggio come le parti in nylon, la schiuma di polistirolo e i chiodi lontano dalla portata dei bambini, in quanto possono rappresentare un pericolo.

- Conservare la confezione originale dell'apparecchio.
- Utilizzare l'imballaggio originale per il trasporto dell'apparecchio, seguire le indicazioni di spostamento riportate sulla confezione.

  Se manca la confezione originale;
- Evitare urti sulla superficie esterna dell'apparecchio.
- Non posizionare carichi pesanti su di esso.
- Durante il trasporto, posizionare l'apparecchio parallelamente al suolo (con il lato superiore rivolto verso l'alto).

Imballaggio

Tutti i materiali dell'imballaggio sono riciclabili. Smaltire il materiale di imballaggio in contenitori di riciclaggio per contribuire alla tutela dell'ambiente.

Smaltimento di vecchi apparecchi

Gli apparecchi troppo vecchi o non funzionanti non possono essere smaltiti direttamente nella spazzatura. I vecchi apparecchi elettrici ed elettronici possono contenere componenti che possono essere riutilizzate e utilizzate.

In caso contrario, gli apparecchi che con componenti che li fanno funzionare e quelli mandati in discarica possono includere materiali che possono essere dannosi per l'ambiente.

Pertanto, consegnare l'apparecchio ad appositi centri di raccolta, consultando il produttore, per assicurarsi che le parti elettriche ed elettroniche vengano riutilizzate.

Si raccomanda di conservare questo manuale d'uso, in quanto fornisce informazioni sul funzionamento dell'apparecchio, se lo stesso viene dato a un altro utente. Prima di rottamare e smaltire l'apparecchio è necessario prevenire i potenziali effetti nocivi per la salute umana e l'ambiente. In caso contrario, l'apparecchio sarà un rifiuto non idoneo.

Questo simbolo sul prodotto ha lo scopo di avvertire che il dispositivo non deve essere considerato come rifiuto domestico, ma è da consegnare ai centri di raccolta rifiuti elettrici ed elettronici. Lo smaltimento dell'apparecchio deve essere effettuato in conformità con le norme ambientali locali. Informazioni dettagliate sullo smaltimento, il riutilizzo e il riciclaggio dell'apparecchio possono essere richieste alle autorità competenti.

3 SPECIFICHE DEL FORNO

Questi apparecchi sono progettati per il funzionamento con tensione di alimentazione monofase di 220-240V a 50-60Hz.

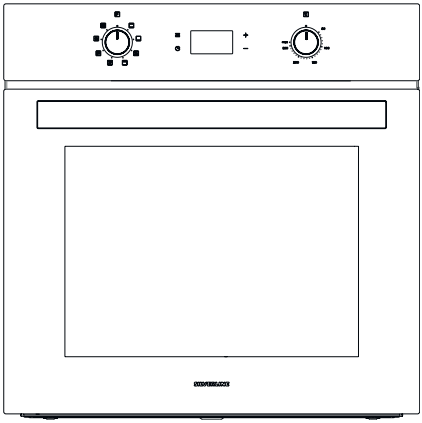

Fig. 1: BO6504X01 - BO6504W01 - BO6504B01

	BO6504X01 - BO6504W01 - BO6504B01
Funzione	8
Luce del forno	15 W
Dimensioni prodotto (larghezza)	595 mm
Dimensioni prodotto (profondità)	547 mm
Dimensioni prodotto (altezza)	595 mm
Dimensioni dell'armadietto di installazione del prodotto (larghezza)	560 mm
Dimensioni dell'armadietto di installazione del prodotto (profondità)	550 mm
Dimensioni dell'armadietto di installazione del prodotto (altezza)	600 mm
Capacità	72 l
Peso netto (kg) ± 0.1	26.9
Tensione	220-240 V
Massima potenza	2650 W

Le dimensioni di spazio in cui inserire il prodotto sono prese conseguentemente Fig. 3

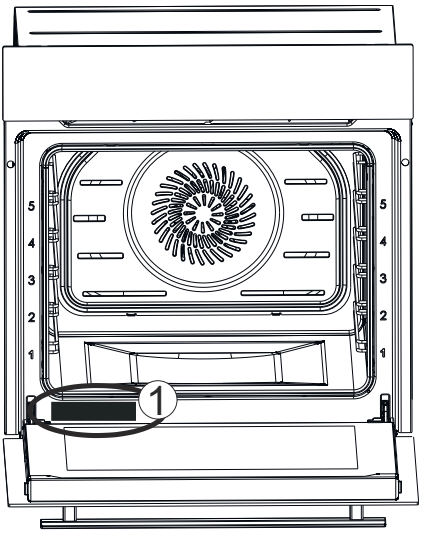

Fig. 2

È possibile accedere alla targhetta del forno con le caratteristiche tecniche anche dopo l'installazione del forno in cucina. Questa targhetta può essere visualizzata quando si apre lo sportello del forno. Per ordinare un pezzo di ricambio (Fig. 2/1), utilizzare le informazioni fornite in questa targhetta per specificare il modello del forno.

4 INSTALLAZIONE DELL'APPARECCHIATURA

L'installazione dell'apparecchio deve essere effettuata dal servizio autorizzato Silverline. L'azienda non può essere ritenuta responsabile per danni che possono verificarsi a persone, ambiente circostante o altri materiali a causa di un'errata installazione dell'apparecchio.

Ispezionare l'apparecchio dopo l'apertura dell'imballaggio. Non eseguire il collegamento dell'apparecchio in caso di danni dovuti al trasporto.

Leggere attentamente le pagine di installazione per l'installazione degli accessori.

Togliere e rimuovere tutti i materiali di imballaggio e i nastri adesivi dal comparto di cottura e dallo sportello prima di mettere in funzione l'apparecchio.

L'apparecchio può essere installato in due modi diversi: sotto il bancone di lavoro o all'interno di un armadietto a parete. Le dimensioni di installazione da utilizzare per queste opzioni sono riportate di seguito.

Non installare l'apparecchio dietro una decorazione o un rivestimento dei mobili. Ciò comporta un rischio di surriscaldamento.

Le operazioni di taglio sui mobili devono essere eseguite prima dell'installazione dell'apparecchio. Rimuovere eventuali sbavature. Possono avere effetti negativi sul funzionamento degli apparecchi elettrici.

Utilizzare guanti protettivi per evitare lesioni.

Per garantire il corretto funzionamento dell'apparecchio è necessario prevedere le distanze indicate nei disegni per la ventilazione e il raffreddamento all'interno dell'armadietto o della struttura.

Le pareti dei mobili in cui è installato l'apparecchio devono essere resistenti al calore. In particolare, se le pareti laterali sono in pannelli truciolari rivestiti, il rivestimento deve resistere fino a 120 ˚C. I rivestimenti plastici o adesivi non resistenti al calore specificato possono deformarsi e danneggiarsi.

Un supporto che può sopportare il peso del forno deve essere posto sotto di esso durante l'installazione.

Per motivi di sicurezza, il contatto diretto dell'apparecchio con le parti elettriche deve essere evitato al termine dell'installazione.

Le parti che assicurano isolamento e protezione devono essere installate in modo che non possano essere rimosse con alcun attrezzo.

Si consiglia di installare l'apparecchio in un armadietto a parete, per garantire una più efficiente circolazione dell'aria.

Il vano posteriore dell'armadietto del mobile della cucina deve essere rimosso per garantire una più efficiente circolazione dell'aria.

Si consiglia di lasciare una distanza minima di 70 mm dalla parte posteriore del mobile della cucina in cui è installato l'apparecchio.

Si sconsiglia di installare l'apparecchio in prossimità di un frigorifero o di un congelatore. In caso contrario, le prestazioni di tali apparecchi saranno compromesse a causa del calore dissipato.

Per rendere il forno pronto al funzionamento, fare in modo che il luogo in cui si trova sia integrato con l'impianto elettrico. Quindi, contattare il servizio assistenza autorizzato Silverline.



Le informazioni dimensionali fornite nei disegni sono espresse in mm.

5 INSTALLAZIONE DEL FORNO NEL MOBILE

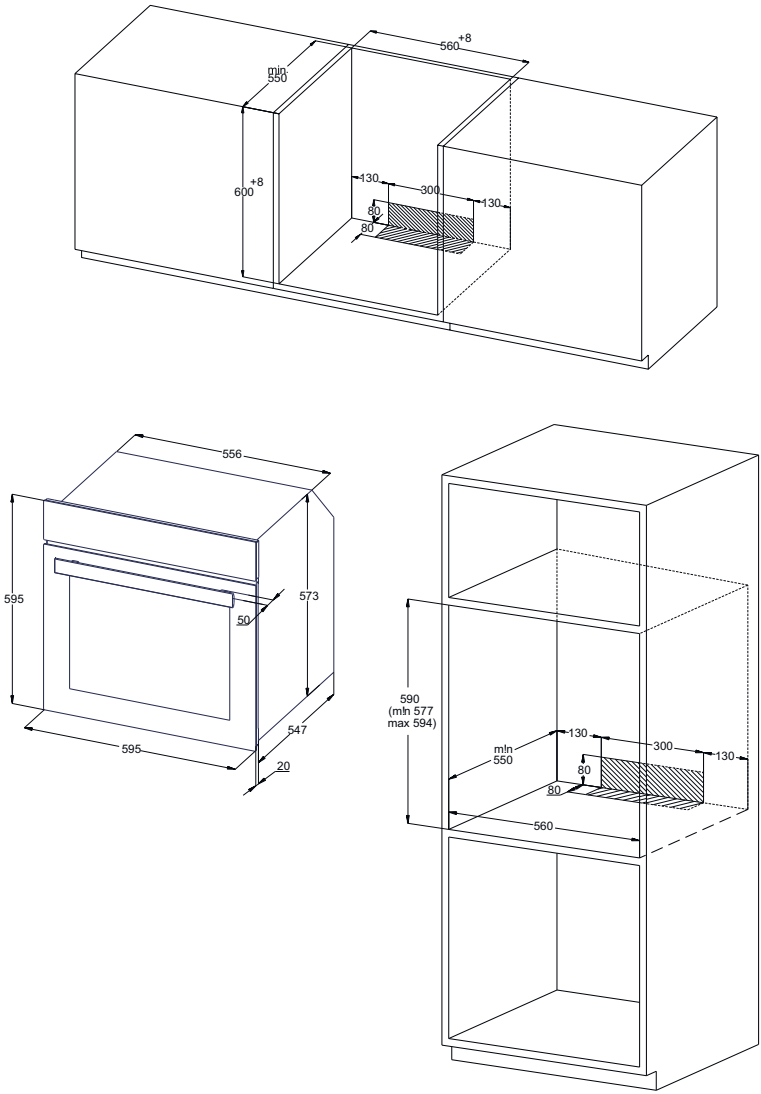

Fig. 3

Le immagini usate nel manuale sono rappresentative

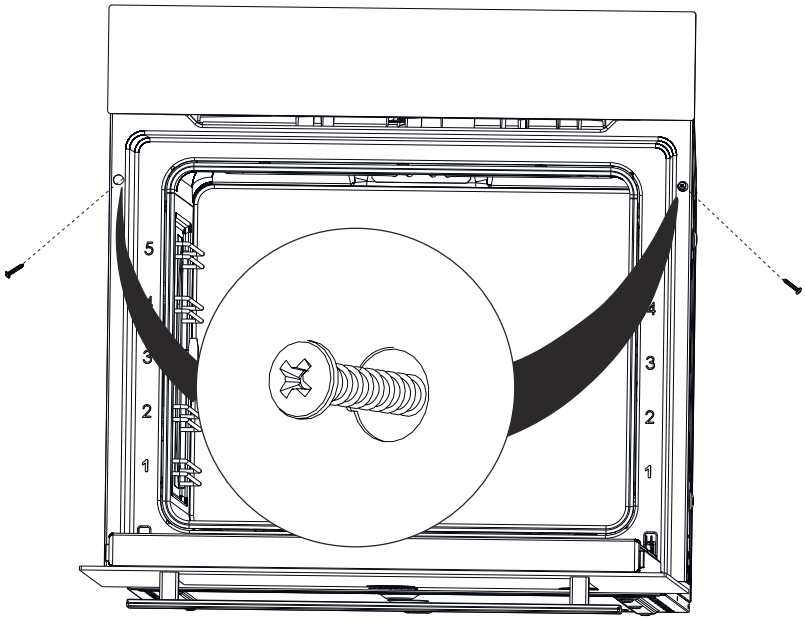

Fig. 4

- Posizionare l'apparecchio centrandolo all'interno dell'armadietto incorporato.
- Aprire lo sportello dell'apparecchio e praticare i fori allineandosi con i fori sul corpo del forno, con un trapano con diametro vite di 3,9x22 e montare la vite.

L'installazione della vite senza praticare un foro adatto al diametro nel mobile può causare danni al mobile.

- Fare attenzione a non danneggiare i fori di installazione esercitando una pressione eccessiva sulle viti durante l'installazione.
- L'apparecchio può essere installato su un mobile alto o sotto il bancone, a piacere.

- Si consiglia di lasciare una distanza minima di 70 mm dalla parte posteriore del mobile della cucina in cui è installato il forno
- Le parti che assicurano isolamento e protezione devono essere installate in modo che non possano essere rimosse con alcun attrezzo.
- In caso di installazione di una stufa da incasso sul bancone in cima al forno, i cavi di alimentazione del forno e della stufa devono essere separati per motivi di sicurezza e per facilitare la rimozione del forno dalla stufa quando necessario.

6 COLLEGAMENTO ALLA RETE ELETTRICA

- L'apparecchio deve essere collegato all'impianto elettrico principale secondo le norme e le leggi vigenti e solo dal servizio autorizzato.
- Assicurarsi che la potenza ricevuta dalla rete elettrica corrisponda a quella specificata nella targhetta posta sul lato anteriore-inferiore dell'apparecchio.
- Se il valore di corrente dell'interruttore in casa è inferiore a 16A, fare installare un interruttore con fusibili da 16A da un elettricista qualificato.
- L'apparecchio deve essere sempre collegato con messa a terra. Chiedere ad un elettricista qualificato di effettuare l'installazione di un impianto di messa a terra.
- Il cavo di alimentazione del forno è dotato di spina con messa a terra. Questa spina deve essere utilizzata con linea di messa a terra.
- Posizionare l'apparecchio in modo che la presa o l'interruttore bipolare utilizzato per il collegamento elettrico sia facilmente raggiungibile.
- Non posizionare il cavo di alimentazione a contatto con superfici calde e non schiacciarlo nello sportello dell'apparecchio.
- La temperatura del cavo di alimentazione non deve superare i 50 °C rispetto alla temperatura ambiente.
- In caso di danni al cavo di alimentazione, contattare il servizio di assistenza autorizzato più vicino. Far sostituire il cavo di alimentazione dal servizio di assistenza autorizzato con uno nuovo, con le stesse dimensioni e isolamento in plastica e che possa sopportare la corrente elettrica richiesta dall'apparecchio.
- Se l'apparecchio deve essere collegato direttamente alla rete elettrica, tra l'apparecchio e la rete elettrica deve essere installato un interruttore bipolare idoneo al carico desiderato, secondo la normativa vigente e con una distanza di 3 mm tra i suoi punti di contatto. Il cavo di messa a terra non deve essere interrotto dall'interruttore bipolare.
- Si sconsiglia l'uso di adattatori, ciabatte o prolunghe. In caso di assoluta necessità, è possibile utilizzare adattatori o prolunghe, rispettando le norme di sicurezza applicabili. Tuttavia, non si deve mai superare la capacità massima di corrente e la potenza massima specificata per l'adattatore.
- Al termine del collegamento, testare gli elementi riscaldanti per 3 minuti.

La sicurezza elettrica dell'apparecchio è garantita solo se correttamente collegato a una sorgente idonea con messa a terra adeguata, secondo le norme vigenti. L'azienda non si assume alcuna responsabilità per danni a persone, animali o oggetti dovuti a una messa a terra impropria dell'apparecchio.

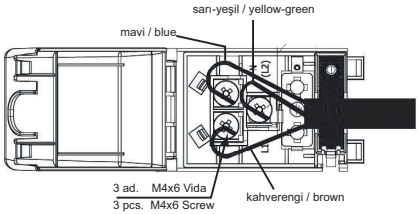

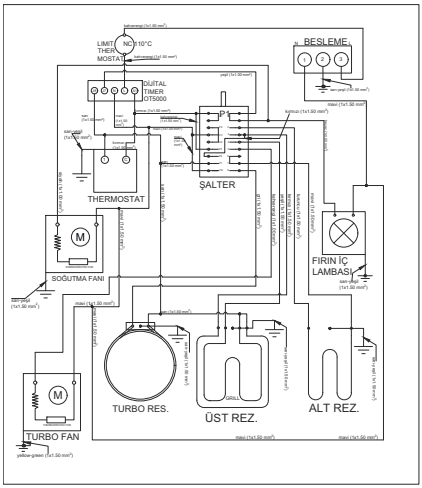

Fig. 5

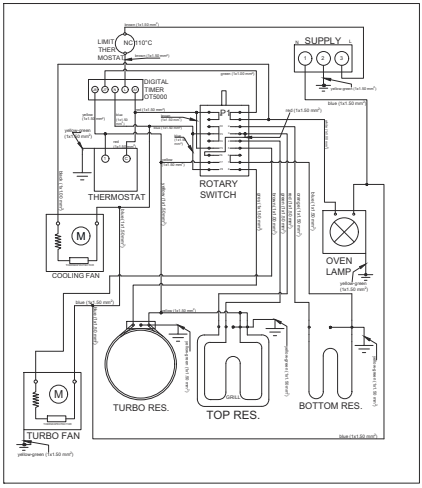

Fig. 6

OPERAZIONI PER LA PRIMA MESSA IN FUNZIONE DELL'APPARECCHIO

- Impostare la temperatura al massimo.
- Impostare il pulsante di funzione sulla posizione inferiore e superiore della griglia (o sulla posizione 3D, se applicabile).
- Far funzionare il forno a vuoto per 30 minuti in questo modo.
- Aprire le finestre per ventilare l'ambiente.
- Per questa prima volta possono verificarsi odori e fumi causati dai materiali isolanti e dagli elementi riscaldanti. In tal caso, attendere che l'odore e il fumo svaniscano prima di mettere gli alimenti all'interno del forno.
- Pulire l'interno del forno con un panno morbido leggermente inumidito con acqua saponata.

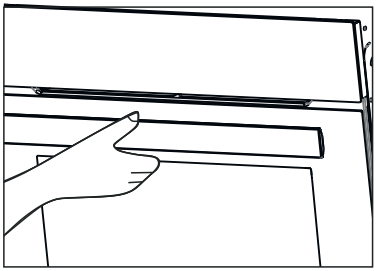

Fig. 7

Afferrare sempre la maniglia dal centro per aprire lo sportello del forno.

ATTENZIONE!

Lavare i componenti come la teglia o la griglia con detergenti alcalini (non abrasivi) prima di accendere il forno per la prima volta.

6.1 Efficienza energetica del forno

- Sono da preferire forni ad alta efficienza energetica e con isolamento termico.
- L'apertura frequente dello sportello del forno durante la cottura permette all'aria fredda di entrare all'interno del forno, causando così uno spreco di energia. Pertanto, non aprire lo sportello del forno più del necessario.
- Provare a cucinare più piatti contemporaneamente nel forno. Prendere per primo il pasto cotto con una temperatura più bassa e utilizzare meno energia senza modificare la temperatura del forno.
- Il calore in eccesso che rimane dopo la cottura di un pasto deve essere utilizzato anche per il pasto successivo. In questo modo si risparmia energia.
- Utilizzare la funzione di preriscaldamento del forno per un breve periodo di tempo (10 minuti al massimo).
- Gli alimenti congelati devono essere scongelati prima della cottura in forno.
- Il forno continua la cottura con temperatura impostata utilizzando meno energia quando viene spento qualche minuto prima del tempo di cottura.

7 INTRODUZIONE AL DISPOSITIVO

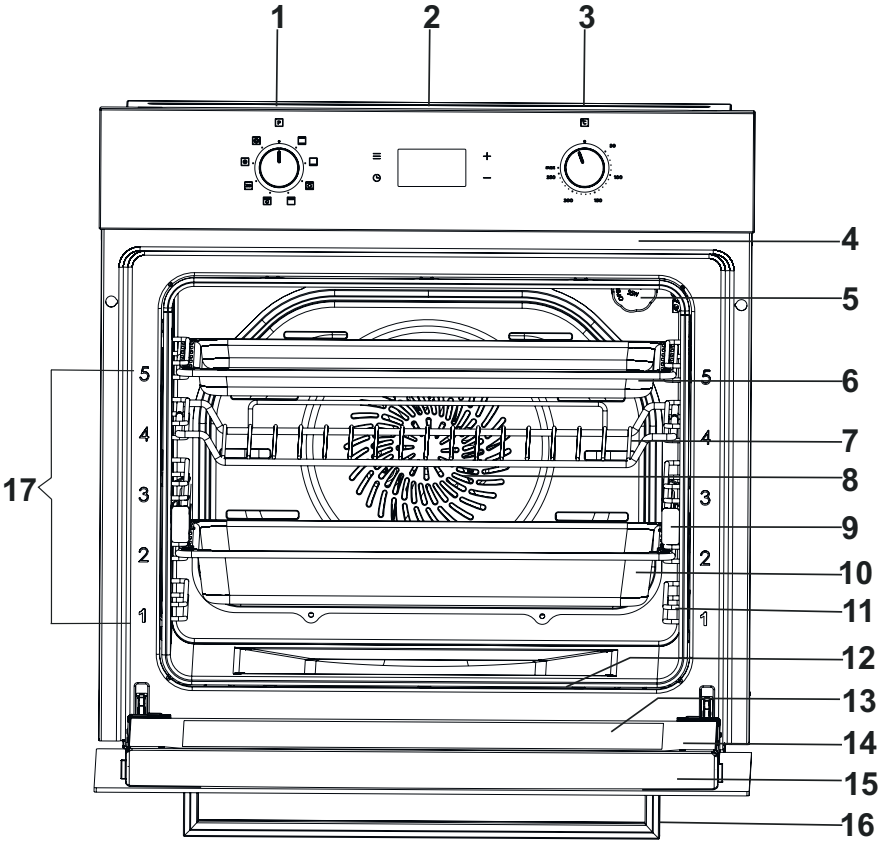

Fig. 8

1- Pulsante selezione funzione
2- Timer touchscreen
3- Manopola impostazione temperatura forno
4- Resistenza superiore
5- Lampada
6- Teglia poco profonda
7- Griglia del forno
8- Ventola
9- Guide telescopiche (Optional)
10- Teglia profonda (Optional)
11- Griglia in filo metallico
12- Resistenza inferiore
13. Vetro interno
14- Sportello del forno
15- Plastica parte superiore sportello
16- Manico del forno
17- Livello ripiano

7.1 Accessori del forno

Pulire gli accessori del forno precedentemente alla prima messa in funzione. Dopo la pulizia e il lavaggio con una spugna, asciugarli.

Rimuovere gli accessori non necessari dal comparto cottura.

Griglia del forno

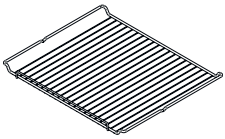

Fig. 9

Piatto, per tortiere e pirottini. Per friggere, cibi da friggere e cibi surgelati.

Le griglie rimangono in posizione orizzontale anche quando vengono estratte dal forno grazie alla loro particolare struttura. C'è il rischio di far scorrere il piatto e rovesciare il cibo.

Teglia poco profonda

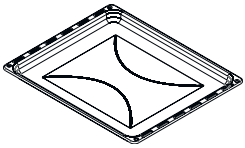

Fig. 10

Per torte e biscotti realizzati su teglia.

Non utilizzare la teglia poco profonda per la cottura, in quanto può generare odori e oli che possono da essa fuoriuscire e sporcare il forno.

8 PRIMA DI INIZIARE A USARE IL DISPOSITIVO

Effettuare alcune impostazioni prima di utilizzare il nuovo apparecchio.

Pulizia del comparto cottura e degli accessori

Pulire il comparto cottura e gli accessori prima di cuocere un pasto per la prima volta.

Pulizia del comparto cottura

Riscaldare il comparto cottura mentre è vuoto e chiuso, per eliminare l'odore del nuovo apparecchio.

Accertarsi che all'interno del comparto cottura non rimangano residui di imballaggio come il polistirolo e rimuovere i nastri adesivi sopra o all'interno dell'apparecchio. Pulire le superfici dritte del comparto cottura con un panno morbido e umido prima di riscaldarlo. Ventilare la cucina fino a quando continua l’operazione di riscaldamento.

Pulire le superfici dritte con acqua detergente e un canovaccio dopo il raffreddamento del comparto cottura.

Pulizia degli accessori

Pulire accuratamente gli accessori con una spazzola morbida o acqua detergente e un canovaccio.

9 SPECIFICHE E FUNZIONAMENTO DELL'APPARECCHIO

9.1 Specifiche del forno

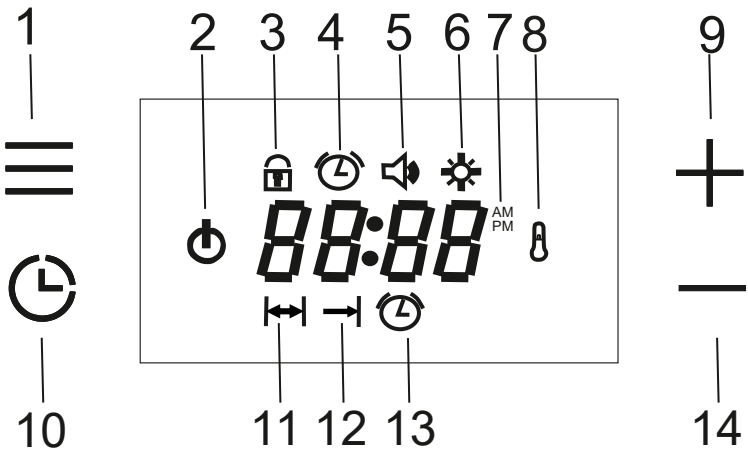

Fig. 11

1- Tasto Menu
2- Funzione commutatore
3- Blocco bambini
4- Ora del giorno
5- Volume suono allarme
6- Impostazione luminosità dello schermo
7- Display ora AM/PM
8- Icona termostato
9- Tasto Più
10- Tasto Programma
11- Tempo fermentazione
12- Tempo fine cottura
13- Allarme
14- Tasto Meno

Uso pulsanti menu:

Ogni volta che si preme questo tasto vengono attivate in sequenza la funzione di blocco bambini, l'impostazione dell'ora (se il tempo di cottura non è impostato), l'impostazione del volume del suono di allarme, le modalità di impostazione della luminosità dello schermo e durante l'impostazione viene visualizzato il relativo simbolo.

Pulsante programma:

Ogni volta che si preme questo tasto, le modalità di impostazione del tempo di fine cottura (se il tempo di cottura è impostato) e del volume degli allarmi sonori vengono attivati nell'ordine menzionato e durante l'impostazione viene visualizzato il relativo simbolo.

Blocco bambini

Questa funzione serve per prevenire modifiche involontarie delle impostazioni effettuate dall'utente sull'orologio del forno.

Se il blocco bambini è attivato quando un programma di cottura non è in esecuzione e il forno è spento, i tasti vengono bloccati e il forno viene disattivato. Tutti i tasti, tranne il tasto menu, vengono disattivati L'orologio del forno lampeggia.

Il forno non viene azionato finché il blocco bambini non viene disattivato.

Se il blocco tasti è attivato in presenza di un programma di cottura attivo, vengono bloccati solo i tasti. Tutti i tasti, ad eccezione del tasto menu, vengono disattivati.

Il simbolo di blocco sull'orologio del forno si illumina. Se il blocco bambini è attivo, quando il processo di cottura è terminato e il regolatore di funzione è impostato come chiuso, la funzione di blocco bambini viene attivata e il forno non può più essere azionato.

L'orologio del forno deve essere disponibile al funzionamento quando il blocco dei tasti viene annullato.

Per attivare il blocco tasti, quando non si è in nessun menu, allora;

Quando si tocca il tasto "Menu" una volta premuto il tasto Blocco tasti l'icona lampeggia. La dicitura 'OFF' appare sullo schermo.

'+' Toccando questo tasto, si disattiva la funzione di blocco bambini. Sullo schermo appare 'ON' e l'icona rimane fissa sullo schermo.

Voglio disattivare il blocco bambini

Quando si tocca il tasto "Menu", l'icona lampeggia sullo schermo. Sullo schermo appare la dicitura "ON".

'-' Toccando questo tasto, si disattiva la funzione di blocco bambini. Sullo schermo appare 'OFF' e l'icona scompare dallo schermo.

Impostazione orologio;

Quando il prodotto è collegato alla fonte di alimentazione, sul display compare l'icona dell'ora del giorno e il testo OFF lampeggia.

Per utilizzare il forno, occorre premere una volta il tasto menu, quindi impostare l'orologio con i tasti "+" / "-". Dopo aver impostato l'ora, è possibile terminare la modalità di impostazione toccando il tasto Menu, oppure aspettando 5 secondi, così l'ora del giorno scompare dal display.

Per impostare l'ora del giorno precedentemente impostata per il forno, quando non ci si è in nessun menu:

Toccando due volte il tasto "Menu"', il simbolo lampeggia.

premere i tasti '+' / '-' per impostare l'ora del giorno.

Dopo aver impostato l'ora, terminare la modalità di impostazione toccando il tasto "Menu" o aspettando 5 secondi.

L'ora del giorno non può essere impostata se si esegue una qualsiasi impostazione di cottura.

Modalità di impostazione dell'orologio 24h/12h Opzione

L'impostazione predefinita è 24 ore. Per passare alla modalità a 12 ore (AM/PM), premere il tasto “Più” (+) per 5 secondi, quando non ci si trova in alcuna modalità di impostazione e sullo schermo è presente l’ora; si avverte un segnale acustico quando la modalità cambia. In modalità 12 ore, l'icona "AM" o "PM" viene visualizzata sullo schermo. Lo stesso processo viene fatto per passare all'altra modalità.

Impostazione del tono di allarme

Per cambiare il tono di allarme, quando non ci si trova in nessun menu, occorre:

Toccare due volte il tasto "Menu"', di modo che il simbolo lampeggi.

premere ' + ' + ' e ' - ' per selezionare il volume desiderato.

Dopo aver regolato il volume, toccare il tasto Menu o attendere 5 secondi per terminare la modalità di impostazione.

L'impostazione predefinita è "b-03", che è il volume più alto.

NOTA!

Il volume regolato viene visualizzato come "b-01, b-02 o b-03" e la relativa icona scompare al termine della modalità di impostazione.

Impostazione luminosità dello schermo:

Per cambiare la luminosità dello schermo, quando non ci si trova in nessun menu, occorre:

Toccare quattro volte il tasto "Menu"', di modo che il simbolo ☼ lampeggi sullo schermo.

premere ' + ' + ' e ' - ' per selezionare il livello di luminosità desiderato.

Dopo aver regolato il livello della luminosità, toccare il tasto Menu o attendere 5 secondi per terminare la modalità di impostazione.

L'impostazione predefinita è "d-03" ed è il livello di luminosità più intenso.

3. FUNZIONE TIMER

Con cottura automatica si intende che in un forno dove la funzione di cottura è selezionata e la temperatura è impostata, il timer termina automaticamente.

Se si desidera far funzionare il forno senza timer, è possibile impostare il regolatore di funzione e il termostato e avviare la cottura.

Quando il forno non è in funzione, gli interruttori di funzione e del termostato devono essere su off. In caso contrario, la cottura continua per un tempo indefinito.

Cottura semiautomatica:

Questo metodo viene utilizzato quando si desidera che la cottura si avvii immediatamente e si inserisce il tempo di cottura desiderato.

L'icona |↔| lampeggia quando si tocca una volta il tasto Programma.

regolare il tempo di cottura toccando i tasti ' + ' e ' - '. Dopo aver impostato il tempo di cottura, l'icona |↔| rimane fissa sul display.

! NOTA!

Nei programmi di cottura impostati per meno di un'ora, l'ora appare sullo schermo in minuti e secondi.

Cottura completamente automatica

Questo metodo viene utilizzato quando si desidera che il cibo sia pronto in un determinato momento futuro. Pertanto, è anche chiamato cottura ritardata.

L'icona |↔| lampeggia quando si tocca una volta il tasto Programma.

premere ' + ' e ' - ' per regolare il tempo di cottura e uscire dalla modalità di cottura.

Toccando due volte il Programma, il simbolo →| lampeggia.

toccare ' + ‘ e ' - ' per regolare il tempo di cottura desiderato. |↔| la luce →| sulle icone (tempo di cottura) e (tempo di fine cottura) rimane accesa.

Al raggiungimento dell'ora di inizio cottura, l'icona →| scompare sul display e il simbolo |↔| rimane sul display, indicando il tempo di cottura rimanente.

Al termine della cottura;

L'icona |↔| lampeggia sul display, appare la dicitura Fine e il segnale di allarme si avvia per 7 minuti.

Premere il tasto Programma per spegnere l’Allarme. Il testo Fine scompare dalla schermata e sullo schermo appare l'ora del giorno.

Quando suona l’allarme la dicitura “Fine” non scompare quando l’allarme viene silenziato toccando un qualsiasi tasto, che non sia Programma. Solo l'allarme viene silenziato.

Per annullare il tempo di cottura automatico;

- Annullare il programma di cottura e il timer di promemoria se installato premendo il tasto Programma per circa 3 secondi. Sul display appaiono la didascalia di fine e l'icona |↔| (Tempo di cottura).
- Un'altra opzione è:
- Quando si tocca il tasto Programma, l'icona |↔| (Tempo di cottura) lampeggia. Toccare ' - ' e il tempo di cottura impostato viene ridotto a 00: 00. Sul display appare la dicitura Fine e l'icona |↔| (Tempo di cottura).

Timer promemoria

È possibile utilizzare l'orologio del forno come sveglia o timer promemoria. Per impostare la sveglia:

- L'icona lampeggia quando il tasto Programma viene premuto 2 volte (3 volte se il tempo di cottura è impostato).
- Impostare l'ora dell'allarme desiderato toccando i pulsanti '+' e '-'. Una volta impostato l'allarme, l'icona corrispondente rimane accesa sul display e viene visualizzata fino all'azzeramento dell'ora dell'allarme. Il tempo massimo impostabile è 23 ore e 59 minuti.

Quando l'ora d'allarme viene raggiunta

L'icona lampeggia sul display e il segnale di allarme inizia a suonare per 7 minuti.

Premere su un pulsante qualsiasi per annullare la sveglia e poi tornare indietro per visualizzare l'ora del giorno sullo schermo.

Per annullare l'ora impostata:

- Premere il tasto Programma per circa 3 secondi per annullare il timer di promemoria e, se installato, il programma di cottura, oppure toccare il tasto Programma fino a quando l'icona non lampeggia. Toccando '-', l'ora della sveglia viene impostata su "00:00" e il timer di promemoria viene annullato.

Se l'ora della sveglia e l'ora di cottura sono impostate allo stesso modo, viene visualizzato quello a scadenza più breve.

FUNZIONI INGRESSO COMMUTATORE

1 Funzione commutatore

Quando il commutatore viene portato su ON, l'icona appare sul display.

L'icona scompare quando il commutatore è spento.

2. Termostato

Se la temperatura del forno è inferiore alla temperatura impostata, sullo schermo appare l'icona .

Se la temperatura del forno raggiunge la temperatura impostata, dallo schermo scompare l'icona .

Il simbolo del termostato indica la temperatura attuale del forno. Non può utilizzare la cottura nel solo forno. Tuttavia, quando si seleziona una funzione con il regolatore di funzione, è possibile utilizzare il processo di cottura.

Quando il tempo di cottura è impostato, l'icona del commutatore di funzione e del termostato scompaiono dallo schermo, dopo che la cottura ritardata è stata impostata, fino all'inizio della cottura e dopo interruzioni di corrente che richiedono l'impostazione dell'orologio.

10 USO DEL PRODOTTO

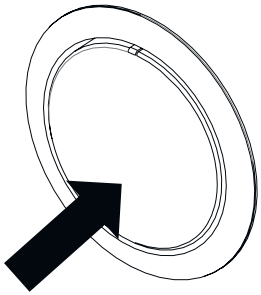

Fig. 12: Pulsante off

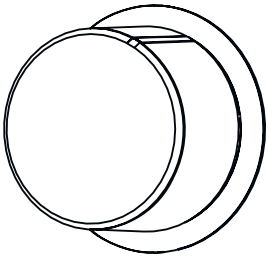

Fig. 13: Pulsante on

I pulsanti del forno sono a comparsa e compaiono quando vengono premuti.

- Premere verso l'interno per far uscire il pulsante e poi regolare (Fig. 13).
- Al termine della cottura, portare l'interruttore in posizione off (in alto) e premerlo verso l'interno (Fig. 12).

10.1 Impostazione della temperatura dell'apparecchio

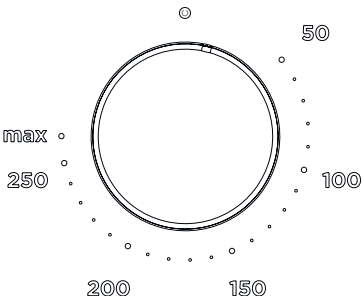

Fig. 14

L'apparecchio inizia a riscaldarsi solo pochi secondi dopo aver impostato la temperatura.

Spegnere l'apparecchio portando il selettore di funzione in posizione zero quando il cibo è pronto.

11 PULIZIA E MANUTENZIONE DELL'APPARECCHIO

Pulizia generale

- Lasciare sempre raffreddare l'apparecchio dopo l'uso. Accertarsi che non vi siano residui sullo sportello. L'arredamento della cucina intorno all'apparecchio può essere compromesso nel lungo termine anche se lo sportello viene lasciato socchiuso.
- La mancata manutenzione e pulizia dell'apparecchio può causare il deterioramento della superficie e ridurre la durata di vita utile dell'apparecchio, con conseguenti rischi.
- Scollegare l'apparecchio o spegnere l'apparecchio portando il pulsante On/Off dell'apparecchio in posizione off prima di qualsiasi operazione di pulizia.
- Attendere che l'apparecchio si raffreddi prima di iniziare la pulizia.
- Assicurarsi che i detergenti utilizzati per la pulizia del prodotto non contengano particelle che possano graffiare le superfici verniciate o smaltate.
- Durante la pulizia del pannello di controllo e delle manopole, evitare l'uso di detergenti liquidi con particelle abrasive e lana metallica per evitare la cancellazione dei simboli.
- Non pulire il forno con materiali come candeggine, acido nitrico o acido cloridrico.
- Non pulire il forno con pulitori a vapore.
- Non tentare di rimuovere i pulsanti dal pannello di controllo in quanto in alcuni modelli essi non sono rimovibili.
- Non utilizzare detergenti e strumenti che contengono abrasivi (lana metallica, polvere detergente, spray da forno, spugne dure abrasive), acidi (candeggina) o cloro.
- È possibile trovare il detergente per forno Silverline dai nostri servizi autorizzati e utilizzarlo per rimuovere le macchie di olio versato e secco e per una perfetta pulizia. Spruzzare lo spray detergente per forno sulla superficie macchiata, chiudere lo sportello e attendere 10 minuti.
- Non lasciare macchie di natura abrasiva e acida (succo di limone, aceto, ecc.) su superfici smaltate, verniciate e in acciaio inox.

Pulizia a vapore

- Prima di utilizzare la funzione di pulizia a vapore, rimuovere tutti gli accessori dal forno;
- Metti 100 ml di acqua alla base del tuo forno e altri 400 ml di acqua all'interno della leccarda poco profonda posto al 2° livello (ti consigliamo di usare acqua dolce) e chiudi lo sportello del forno.
- Portare l'interruttore di selezione delle funzioni sulla posizione del riscaldatore inferiore ▭ .
- Impostare la temperatura del forno a 70 °C e far funzionare il forno per 30 minuti.

- Per terminare il processo di pulizia a vapore, impostare il pulsante su Off.
- Pulire la superficie interna del forno con un panno morbido e umido quando il forno raggiunge una temperatura che non deve bruciare le mani, ovvero prima che si raffreddi completamente.
- Dopo la pulizia, tenere la porta socchiusa a 15° per asciugare completamente gli interni smaltati.

PERICOLO!

Assicurarsi che l'apparecchio si sia raffreddato prima di venire a contatto con esso.

Rischio di ustioni.

- **Pulizia dell'interno del forno**
- Assicurarsi di pulire il forno dopo ogni operazione.
- Il momento migliore per pulire la superficie smaltata all'interno del forno è quando il forno è caldo.
- Togliere le teglie e la griglia. Pulire l'interno con un panno inumidito con acqua calda e sapone. Successivamente, pulire ancora una volta con un panno umido e asciugare.
- Non utilizzare materiali abrasivi come carta vetrata, lana d'acciaio o candeggianti. In caso contrario, la parte smaltata del forno potrebbe danneggiarsi.
- Pulire accuratamente il forno con un detergente appropriato a intervalli regolari.
- In caso di macchie ostinate è possibile usare detergenti per l'acciaio inossidabile o un po' di aceto.
- Le macchie lasciate da tali fluidi possono danneggiare la brillantezza del forno, ma non ne influenzano in alcun modo le prestazioni.
- Non utilizzare l'apparecchio a scopo di stoccaggio, mettendovi all'interno alimenti come pane, torte, biscotti, ecc.
- **Pulizia delle pareti laterali del forno**

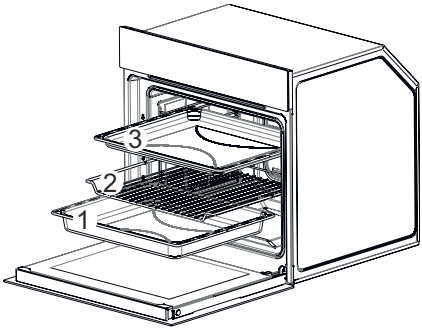

Fig. 15

- Togliere le teglie e la griglia (1-2-3 / Fig. 15).

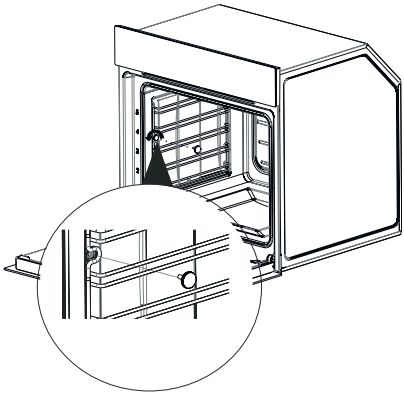

Fig. 16

Rimuovere la vite dentata all'interno del forno,ruotandola in senso antiorario per pulire la griglia all'interno dell'apparecchio (Fig. 16).

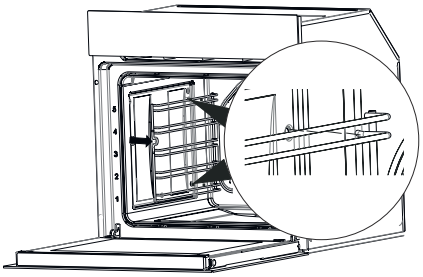

Fig. 17

Tirare la griglia verso l'interno del forno e rimuovere i suoi piedini dalle loro sedi (Fig. 17).

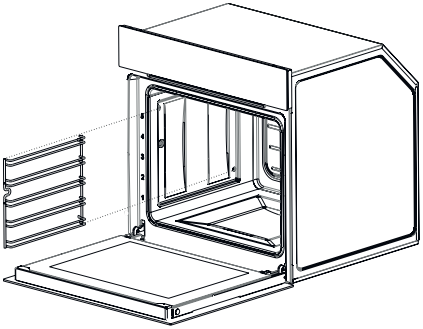

Fig. 18

Rimuovere la griglia dal forno dopo averne liberati i piedini (Fig. 18).

Rimozione dello sportello del forno

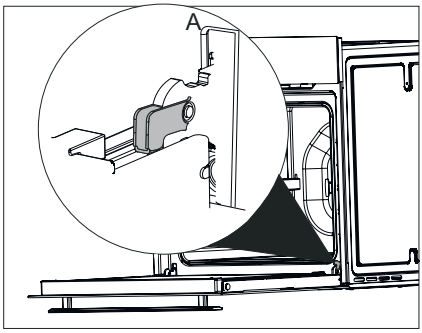

Fig. 19

Aprire completamente lo sportello tirandolo verso di sé (Fig. 19).

Quindi, portare il blocco della cerniera all'angolo più ampio come indicato in (Fig. 19/A). Portare nella stessa posizione entrambe le cerniere che collegano lo sportello al forno.

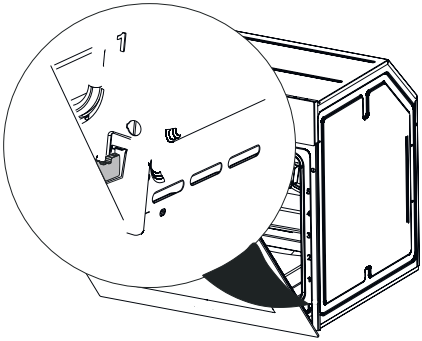

Fig. 20

Chiudere lo sportello del forno in modo che entri in contatto con il blocco della cerniera come indicato in (Fig. 20).

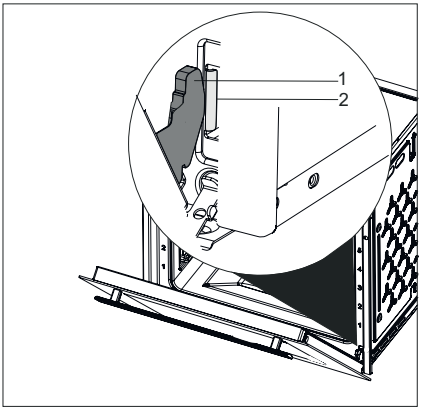

Fig. 21

1- Cerniera
2- Alloggiamento della cerniera

Rimuovere le cerniere dall'intercapedine tenendo lo sportello con entrambe le mani per rimuoverlo (Fig. 21).

Invertire la procedura di rimozione per l'installazione dello sportello. Ricordarsi di chiudere le clip sull'intercapedine della cerniera durante l'installazione dello sportello.

Pulizia del vetro del forno

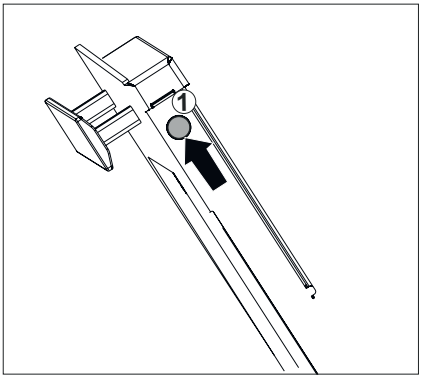

Fig. 22

Aprire leggermente lo sportello dell'apparecchio.

Spingere sul lato sinistro e destro della plastica nella parte superiore dello sportello (Fig. 22).

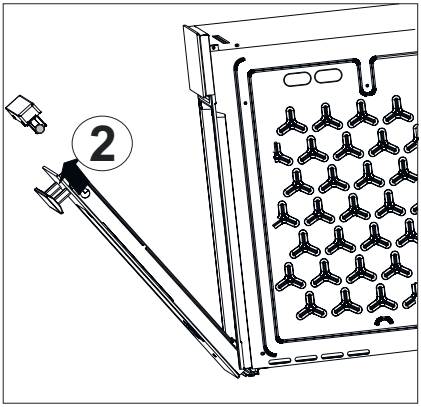

Fig. 23

Rimuovere la plastica della parte superiore dello sportello (Fig. 23).

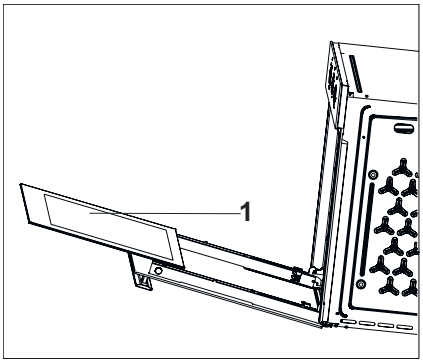

Fig. 24

1- Vetro interno del forno

- Rimuovere il vetro interno dell'apparecchio per pulirlo (Fig. 24).
- Pulire il coperchio del vetro con spugne morbide e panni per la pulizia e l'asciugatura.
- Non usare detergenti abrasivi o raschietti in metallo per pulire il vetro del forno. Una simile pulizia può graffiare la superficie del vetro e causarne la rottura.
- Non appoggiarsi e non applicare del peso sullo sportello del forno.

ATTENZIONE!

Poiché lo sportello diminuisce di peso quando il vetro viene rimosso, esso può chiudersi bruscamente e causare lesioni.

Invertire la procedura per installare il vetro del forno.

Guarnizione sportello del forno

- Può verificarsi della condensa all'interno dello sportello anteriore e sulla guarnizione dello sportello quando il forno è in funzione per un lungo periodo di tempo. Rimuovere l'eventuale condensa con un panno asciutto o una spugna.
- Controllare periodicamente lo stato della guarnizione. Pulire senza l'uso di detergenti abrasivi, ove necessario.
- Lo sportello potrebbe non essere chiuso correttamente quando si raccogli dello sporco sulla guarnizione dopo un po' di tempo.
- In caso di danni alla guarnizione contattare il servizio di assistenza autorizzato Silverline. Non utilizzare il forno fino a quando non è stato riparato.

12 SOSTITUZIONE DELLA LAMPADINA

Scollegare l'alimentazione elettrica e attendere il raffreddamento del forno, per scongiurare il rischio di folgorazione, prima di sostituire la lampadina del forno.

Le superfici calde possono causare ustioni.



Fig. 25

2A/250V AC

Dimensione vite E14

Indica il consumo massimo della lampada. Quando si sostituisce la lampada deve essere utilizzata una lampada con la stessa potenza.

Per conoscere la potenza nominale utilizzata nel prodotto, vedere l'etichetta di dichiarazione nel prodotto.

La lampadina utilizzata in questo prodotto non è adatta per l'illuminazione delle abitazioni. Lo scopo della lampada è quello di aiutare l'utente a vedere il cibo.

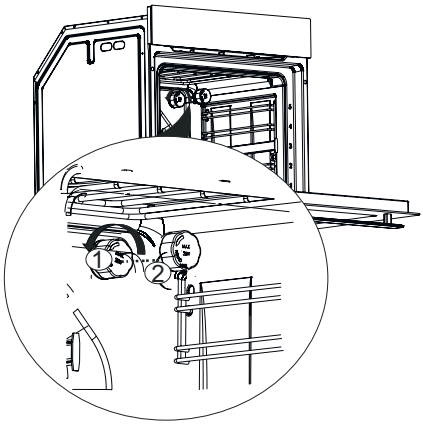

Fig. 26

Scollegare il dispositivo.

Rimuovere il coperchio della lampadina (Fig. 26/1) ruotandolo in senso antiorario (Fig. 26/2).

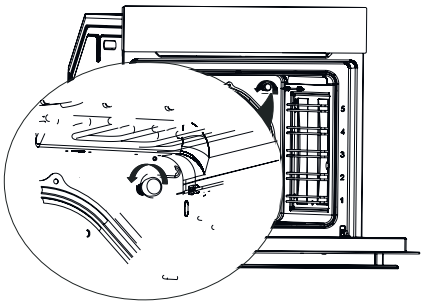

Fig. 27

Rimuovere e sostituire la lampadina del forno ruotandola in senso antiorario (Fig. 27).

Invertire la procedura prevista in (Fig. 26) per il montaggio del coperchio della lampadina.

13 DESCRIZIONE FUNZIONI PRINCIPALI

A seguire, la descrizione delle funzioni principali

Funzione	Spiegazione della funzione
	Nessun programma selezionato nell'apparecchio.
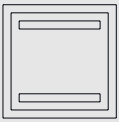	I riscaldatori superiore e inferiore sono accesi. Il cibo viene riscaldato dal basso e dall'alto contemporaneamente. Adatto per torte, pasticci e stufati cotti in teglia. Cuocere con una sola teglia.
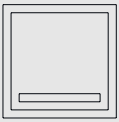	Solo il riscaldatore inferiore è acceso. Adatto ad esempio per cuocere la pizza o cibi che devono essere rosolati nella parte inferiore.
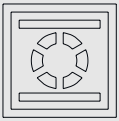	I riscaldatori inferiore e superiore e la ventola (sulla parete posteriore) sono accesi L'aria calda è distribuita uniformemente e rapidamente all'interno del forno grazie alla ventola. Utilizzare un ripiano singolo per la cottura.
* 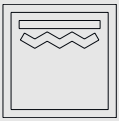	La griglia più grande sulla parte superiore del forno è accesa. Adatta per grigliare più carne. Collocare le porzioni di grandi o medie dimensioni nella corretta posizione del ripiano sotto riscaldatore della griglia per grigliare. Impostare la temperatura al massimo. Girare il cibo a metà del processo di cottura.

* 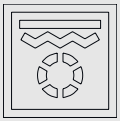	L'aria riscaldata con la griglia più grande viene distribuita rapidamente all'interno del forno grazie al ventilatore. Adatta per grigliare più carne. Collocare le porzioni di grandi o medie dimensioni nella corretta posizione del ripiano sotto riscaldatore della griglia per grigliare. Impostare la temperatura al massimo. Girare il cibo a metà del processo di cottura.
	Il riscaldamento superiore, inferiore e con ventola sono attivi. Utilizzare ogni lato del prodotto per cuore in maniera omogenea e rapida. Utilizzare un ripiano singolo per la cottura. Con questa funzione è inoltre possibile pre riscaldare velocemente.
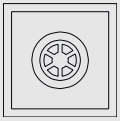	Per cuocere e friggere su uno o più livelli. La ventola distribuisce il calore del riscaldatore circolare sul pannello posteriore in maniera uniforme nella zona cottura. Cuocere con una sola teglia.
	Il forno non è riscaldato, solo la ventola è in funzione. Il cibo surgelato in blocco si scioglie lentamente a temperatura ambiente, il cibo cotto si scioglie.

** Deve essere utilizzato a max. 230 °C.*

14 TABELLA DI COTTURA

- Mettere gli alimenti in forno.
- Selezionare la modalità di funzionamento e la temperatura.

Il forno viene riscaldato alla temperatura preimpostata e la mantiene fino al termine del tempo di cottura selezionato.

Spegnimento del forno prima del tempo previsto

- Spegnere il forno con i tasti funzione e/o temperatura.

Tabella dei tempi di cottura

I valori specificati sono determinati in condizioni di laboratorio. I valori necessari per l'utente possono quindi differire da questi valori.

Il primo ripiano del forno è quello inferiore.

ATTENZIONE!

Non appoggiare un foglio di alluminio sul fondo del forno durante la cottura. Ciò può causare incendi e danni all'apparecchio e ai mobili.

Alimenti	Funzione di utilizzo	Teglia da usare	Posizione ripiano	Temperatura (˚C)	Durata della cottura (in min)circa
Torta su teglia		Livello singolo	3	175	25...30
Torta in stampo		Livello singolo	2	180	40...50

Torta su teglia		Livello singolo	3	175	25...30
Torta con lievito in polvere		Livello singolo	3	200	5...10
Biscotti		Livello singolo	3	175	25...30
Pasta filo		Livello singolo	2	200	30...40
Paninetti		Livello singolo	2	200	25...35
Pasta lievitata		Livello singolo	2	200	35...45
Lasagne		Livello singolo	2	200	30...40
Pizza		Livello singolo	2	200...220	15...20
Bovino/ arrosto		Livello singolo	3	25 min 250, poi 180...190	100.120
Coscia di agnello (stufato)		Livello singolo	3	25 minuti 250dopo 190	70...90
Pollo arrosto		Livello singolo	2	15 min 250, poi 180...190	55...65
Tacchino (5,5 kg)		Livello singolo	1	25 min 250, poi 180...190	150...210
Pesce		Livello singolo	3	200	20...30
Il preriscaldamento è consigliato per tutti i tipi di cibo.					

Per le operazioni di cottura che richiedono un preriscaldamento, eseguirlo fino a quando il forno non raggiunge la temperatura desiderata all'inizio della cottura.

Consigli per le torte

- Se la torta è troppo secca, aumentare la temperatura di circa 10 ˚C e diminuire il tempo di cottura.
- Se la torta è umida, usare meno liquido o diminuire la temperatura di circa 10 ˚C.
- Se la parte superiore della torta è bruciata, metterla su un ripiano inferiore, diminuire la temperatura e aumentare il tempo di cottura.
- Se l'interno della torta ben cotto, ma l'esterno non lo è, usare meno liquido, diminuire la temperatura e aumentare il tempo di cottura.

Consigli per la pasticceria

- Se il prodotto è troppo secco, aumentare la temperatura di circa 10 ˚C e diminuire il tempo di cottura. Inumidire le sfoglie di pasta con una bagna a base di latte, burro, uova e yogurt.
- Se il tempo di cottura del prodotto è troppo lungo, assicurarsi che lo spessore della pasta non superi la teglia.
- Se la parte superiore della pasta è cotta, ma il fondo non lo è, assicurarsi che la quantità di bagna che si utilizza per la pasta sia minore sul lato inferiore della stessa. Provare a spalmare la bagna in modo uniforme tra le sfoglie di pasta e sulla pasta.

Cuocere la pasta con la posizione e la temperatura specificata nella tabella di cottura. Se la parte inferiore viene di nuovo meno cotta, la prossima volta metterla su uno scaffale più basso.

Consigli per piatti a base di verdure

- Se il piatto a base di verdure perde acqua e si asciuga, cuocere in una pentola chiusa al posto della teglia. Le pentole chiuse trattengono il liquido della pietanza.
- Se il piatto a base di verdure è poco cotto, far bollire le verdure o prepararle prima come alimento, per poi metterle in forno.