BAZAR
LA ZANZARIERA FAI DA TE

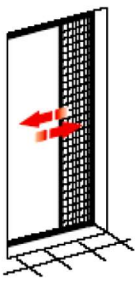

ZANZARIERA AVVOLGIBILE IN KIT
(scorrimento orizzontale)

ISTRUZIONI DI MONTAGGIO
Dimensioni massime H = 250 L = 160

cod.istr. 9IMZ094 agg. 0519

1 MISURARE LA LARGHEZZA (L) e L'ALTEZZA (H) DEL VANO

ESEMPIO:
L= 130cm
H= 230cm

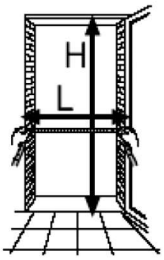

NB: la zanzariera è fornita pre-tagliata per la misura indicata nell'etichetta. La riduzione della sola barramaniglia è comunque da effettuare (punto 2b)

2 TAGLIARE IL CASSONETTO AVVOLGITORE

ATTENZIONE: assicurarsi che i profili in alluminio siano allineati alle due estremità

- 2a: primo taglio (cassonetto + barraman.+rete insieme) si esegue con la misura dell'altezza H meno 1,5 cm

Esempio:
H vano (230) -1,5 = taglio la zanzariera a 228,5 cm

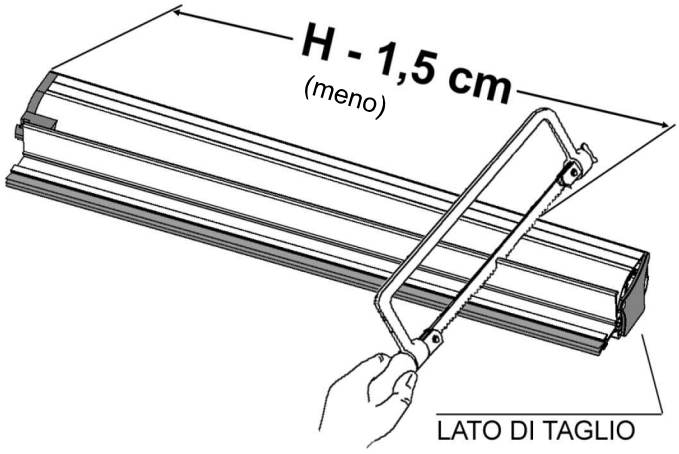

- 2b: sfilare solo il profilo in alluminio "barramaniglia" che deve essere ulteriormente tagliato di 6,8 cm

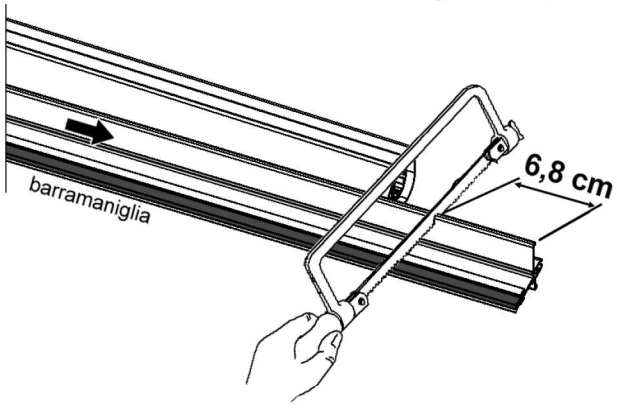

3 TAGLIARE LA GUIDA SUPERIORE E INFERIORE

Esempio:
L vano (130) - 8,2 cm = taglio a 121,8 cm

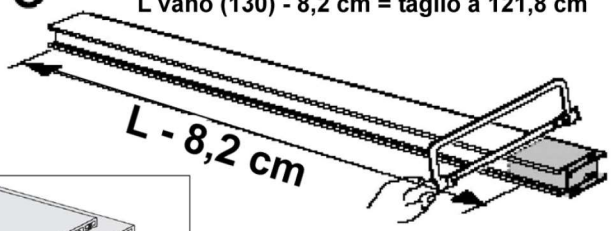

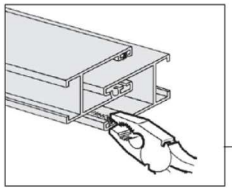

dopo il taglio schiacciare leggermente la parte terminale delle guide per fermare lo spazzolino

4 MONTARE IL TAPPO-FRENO

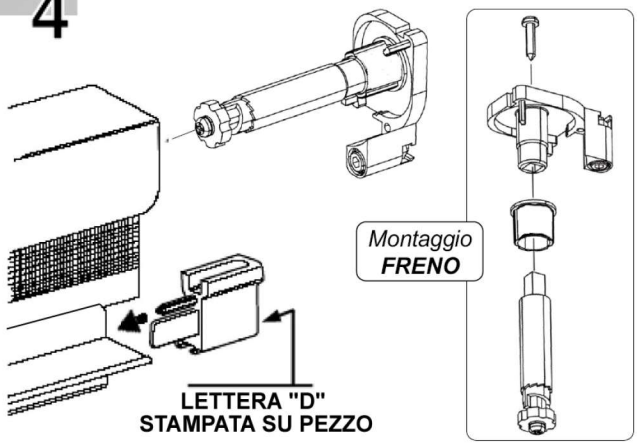

5 PREMONTARE I CONTROTAPPI E INSERIRE IL CASSONETTO NEL VANO FINESTRA

Assemblare i controtappi C, inserendo SEMPRE nella parte superiore la molla M (se necessario inserire il biadesivo in dotazione)

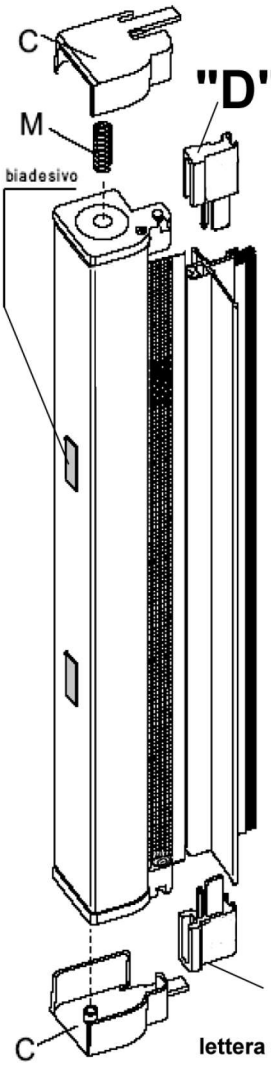

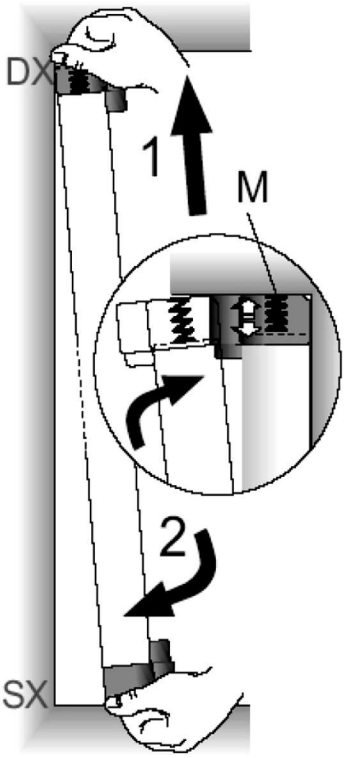

in caso di dubbi, contattaci

6 MONTARE LE GUIDE

6A - **Premontare** i terminali (TG) nelle guide superiore e inferiore (G),la gomma antiscivolo (GO) Inserire le guide (G) nei controtappi (C) del cassonetto, bloccare con chiave a brugola e inserire i tappi (S).

6B - Bloccare con chiave a brugola sempre e solo lato superiore, e inserire i tappi di copertura (T)

6C - Per chiudere la zanzariera incastrare la barramaniglia **(BM)** nei terminali delle guida superiore e inferiore (TG). Per aprire, ruotare la barramaniglia verso l'interno. (vedi 6C,punto 2)

6D NOTA: se le pareti del vano sono molto irregolari si consiglia di applicare un "filo" silicone tra guide e pareti.

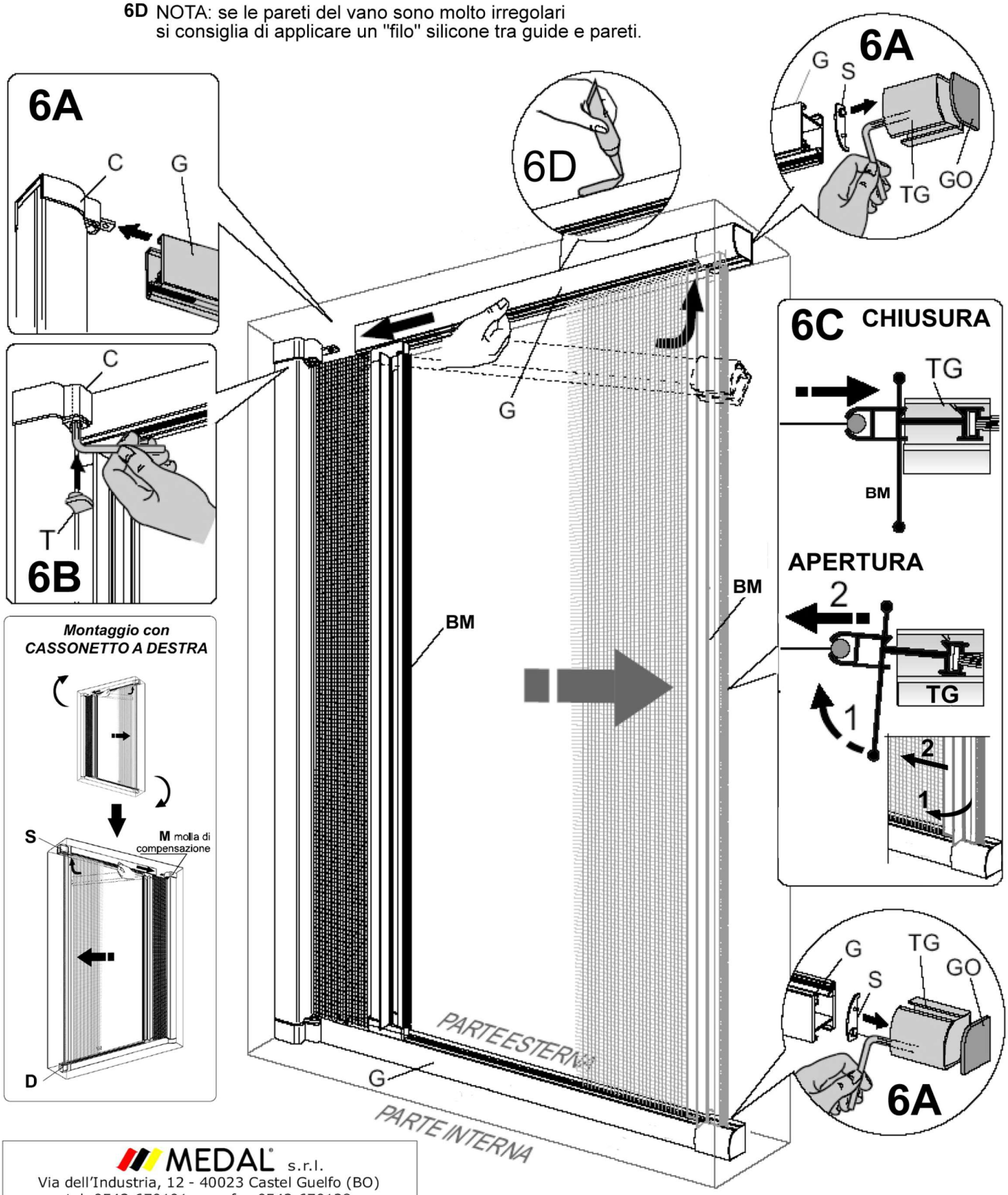

MEDAL s.r.l.
Via dell'Industria, 12 - 40023 Castel Guelfo (BO)
tel. 0542.670101 r.a. - fax 0542.670128
www.zanzarierabazar.com - info@zanzarierabazar.com