Niniejszy dokument objęty jest tajemnicą handlową przedsiębiorstwa Szynaka-Meble Sp. z o.o. Tym samym zobowiązani są Państwo do zachowania w tajemnicy wszelkich informacji jego dotyczących. Obowiązek zachowania tajemnicy obejmuje nie tylko zakaz ujawniania informacji uzyskanych, lecz także skorzystania z nich w interesie własnym, bądź osoby trzeciej; Zapoznanie się z przyjętym dokumentem jest równoznaczne z akceptacją powyższych zapisów.

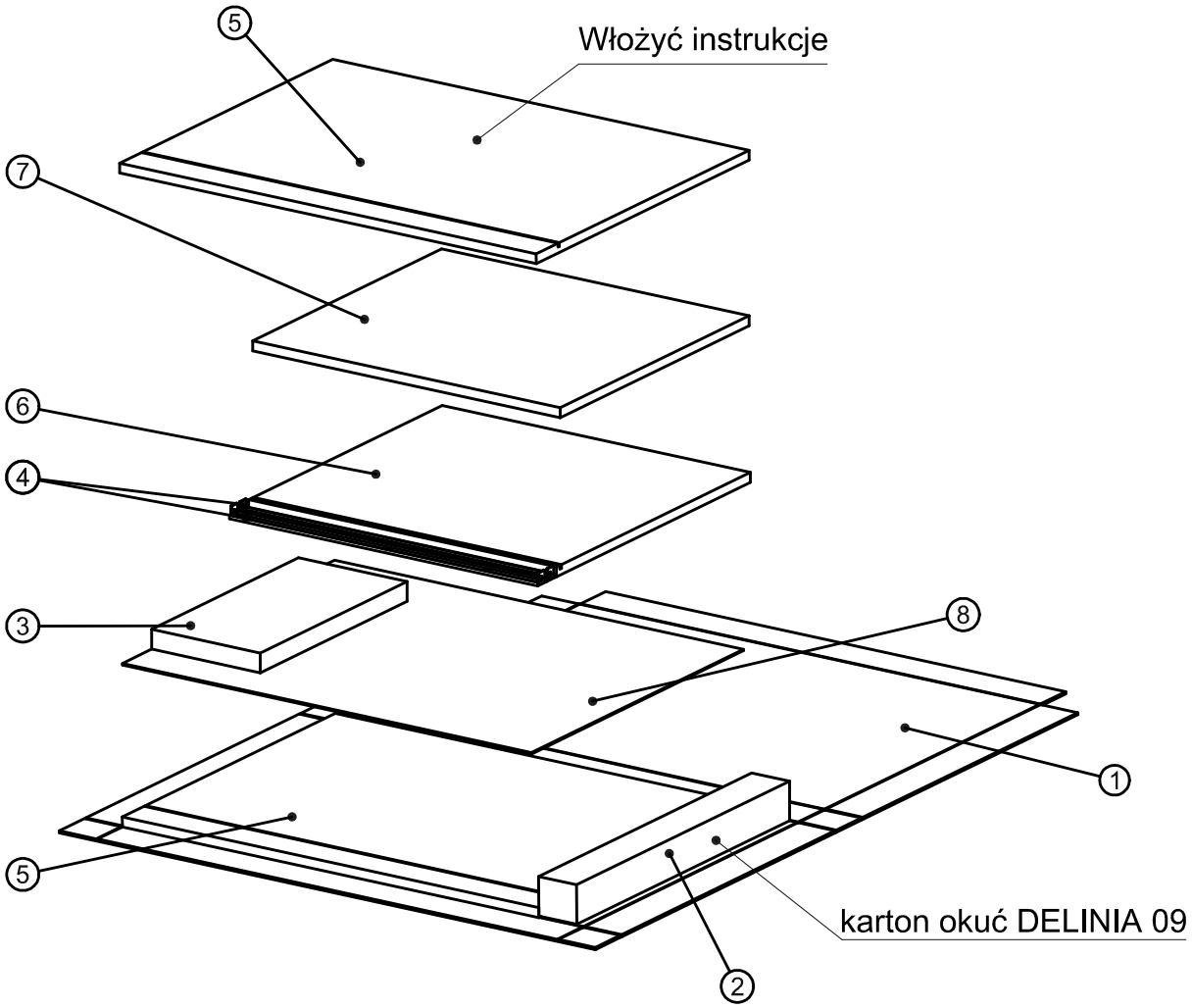

Lp	Nazwa_czesci	Materiał	Ilość	Dług.	Szer.	Grub.	MASA
8	sciana tylna	pł_hdf_1-str_lakier	1	754	578	2.5	0.89
7	półka	pł_wiórowa_lamin	1	567	515	16	2.99
6	wieniec	pł_wiórowa_lamin	1	568	528	16	3.06
5	bok	pł_wiórowa_lamin	2	768	580	16	9.1
4	łączyna metalowa	stal	2	568	23.6	20	0.44
3	wypełnienie	-	1	400	200	32	0.04
2	karton okuć (427 FEFCO)	tektura falista	1	580	70	64	0.31
1	karton (410 FEFCO)	tektura falista	1	988	1385	3.5	0.57

Material | obrzeża | ◀ ABS | ◆ MELAMINA | ◆◆ PODKŁAD

Product name: Delinia 009

Tolerance: TSM-TZ

Description: paczka 1-1

Format: A3

Length	Width	Thickness	Weight	Author	Date
0.0mm	0.0mm	0.0mm	17.41kg	P.Lempek	04/11/2019

Approved By: M.Szypnik

szynakameble

This document is a trade secret of the Szynaka-Meble company. Thus, you are required and obliged to maintain the confidentiality of any information concerning it. The obligation of confidentiality covers not only the non-disclosure policy of obtained information, but also using those information for own or any third party interest. Getting acquainted with this document constitutes acceptance of the foregoing.