Niniejszy dokument objęty jest tajemnicą handlową przedsiębiorstwa Szynaka-Meble Sp. z o.o. Tym samym zobowiązani są Państwo do zachowania w tajemnicy wszelkich informacji jego dotyczących. Obowiązek zachowania tajemnicy obejmuje nie tylko zakaz ujawniania informacji uzyskanych, lecz także skorzystania z nich w interesie własnym, bądź osoby trzeciej; Zapoznanie się z przyjętym dokumentem jest równoznaczne z akceptacją powyższych zapisów.

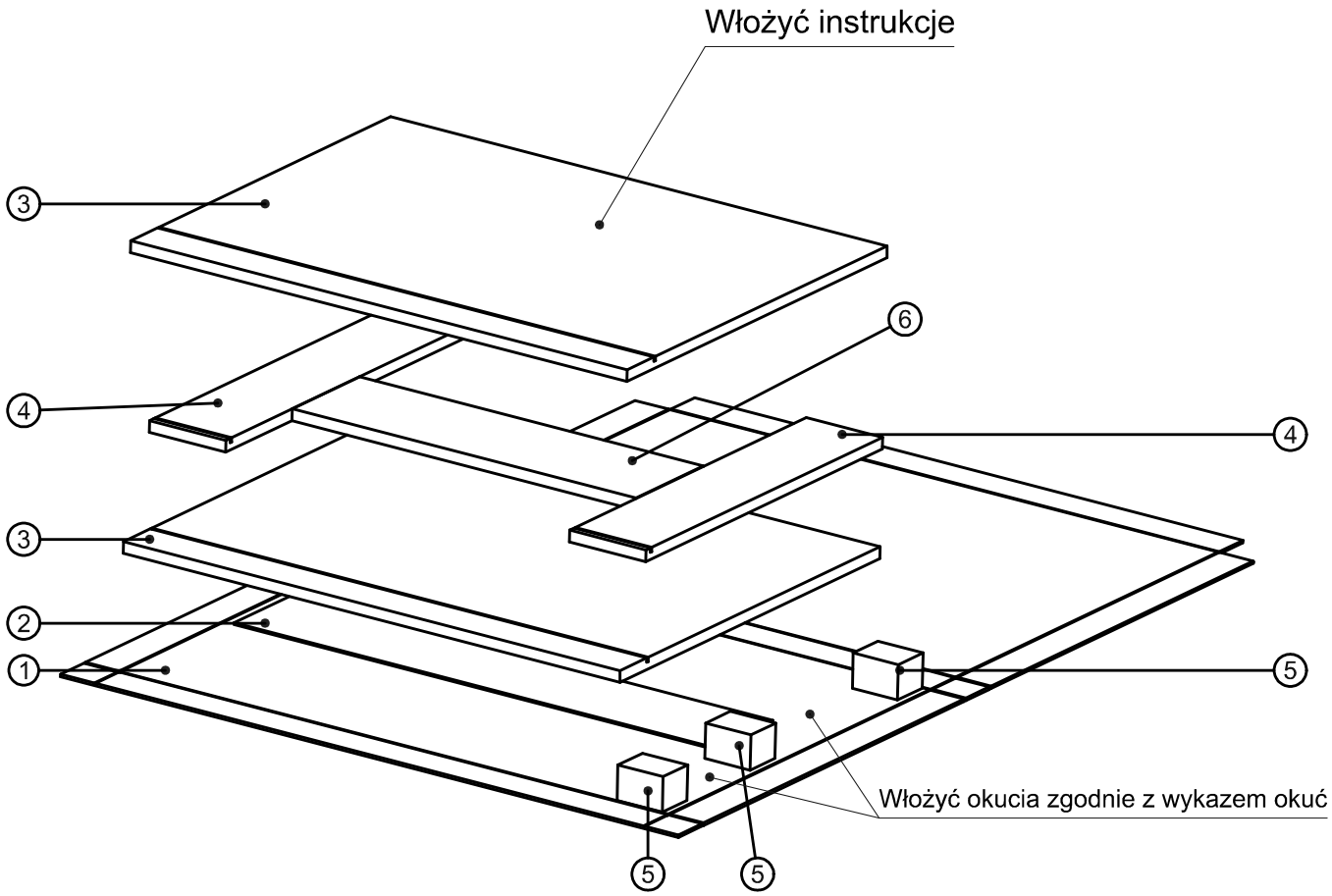

Lp	Nazwa_czesci	Materiał	Ilość	Dług.	Szer.	Grub.	MASA
6	wypełnienie	-	1	532	150	16	0.02
5	wypełnienie	-	3	70	55	48	0.01
4	wieniec	pł_wiórowa_lamin	2	118	528	16	1.27
3	bok	pł_wiórowa_lamin	2	768	580	16	9.1
2	sciana tylna	pł_hdf_1-str_lakier	1	745	128	2.5	0.2
1	karton (410 FEFCO)	tektura falista	1	956	1337	3.5	0.53

Material	obrzeża ◀ ABS ◆ MELAMINA ◆◆ PODKŁAD					szynakameble
Product name	Delinia 001				Tolerance TSM-TZ	
Description	paczka 1-1				Format A3	
Length	Width	Thickness	Weight	Author P.Lempek	Date	
0.0mm	0.0mm	0.0mm	11.13kg	Approved By M.Szypnik	04/11/2019	

This document is a trade secret of the Szynaka-Meble company. Thus, you are required and obliged to maintain the confidentiality of any information concerning it. The obligation of confidentiality covers not only the non-disclosure policy of obtained information, but also using those information for own or any third party interest. Getting acquainted with this document constitutes acceptance of the foregoing.