BOX DOCCIA - SHOWER ENCLOSURE

LATO FISSO - FIXED SIDE

IT	MANUALE DI INSTALLAZIONE, USO E MANUTENZIONE
EN	INSTALLATION, USE AND MAINTENANCE MANUAL
ES	MANUAL DE INSTALACIÓN, USO Y MANTENIMIENTO
PT	MANUAL DE INSTALAÇÃO, UTILIZAÇÃO E MANUTENÇÃO
FR	NOTICE D'INSTALLATION, D'UTILISATION ET D'ENTRETIEN
DE	INSTALLATIONS-, GEBRAUCHS- UND WARTUNGSANLEITUNG
PL	INSTRUKCJA MONTAŻU, EKSPLOATACJI I KONSERWACJI
EL	ΕΓΧΕΙΡΙΔΙΟ ΕΓΚΑΤΑΣΤΑΣΗΣ, ΧΡΗΣΗΣ ΚΑΙ ΣΥΝΤΗΡΗΣΗΣ
RU	РУКОВОДСТВО ПО УСТАНОВКЕ, ЭКСПЛУАТАЦИИ И

Data:
12/03/2020
Rev. 0.0

MN01664

MANUALE DI INSTALLAZIONE, USO E MANUTENZIONE

Il presente manuale rappresenta una guida per l'installazione ed il corretto utilizzo del prodotto; seguire attentamente le indicazioni riportate in quanto una errata installazione, oltre a compromettere il normale funzionamento del box doccia, può causare gravi danni a cose o persone.

Conservare il presente manuale per eventuali consultazioni future

Si raccomanda di affidarsi a personale qualificato per i collegamenti elettrici ed idraulici

Si consiglia di far eseguire il montaggio e l'installazione da tecnici specializzati

La Marco Mammoliti S.p.A. non risponderà in alcun modo di danni, perdite, anomalie e malfunzionamenti che siano causati da installazione e/o uso e/o manutenzione errati e/o comunque difformi rispetto alle prescrizioni contenute nel presente manuale.

INSTALLATION, USE AND MAINTENANCE MANUAL

This manual provides instructions for the product's installation and correct use. Please follow all the instructions carefully, as incorrect installation may compromise the normal operation of the shower cubicle and cause serious damage to property and people

Keep this manual for future reference.

Electrical and water connections should only be carried out by Qualified personnel.

We recommend having the booth assembled and installed by skilled technicians.

Marco Mammoliti S.p.A. shall not be liable in any way for any damages, losses, deficiencies and failures that are caused by incorrect installation and/or use and/or maintenance and/or otherwise

MANUAL DE INSTALACIÓN, USO Y MANTENIMIENTO

El presente manual representa una guía para la instalación y el correcto uso del producto; siga atentamente las indicaciones inherentes a una instalación incorrecta, ya que además de comprometer el normal funcionamiento del box-ducha, puede causar graves daños a cosas o personas..

Conserve el presente manual para eventuales consultas en el futuro

Se recomienda encomendar a personal cualificado las conexiones eléctricas e hidráulicas

Se aconseja encomendar el montaje y la instalación a técnicos especializados

La Marco Mammoliti S.p.A. no responde de ningún modo por daños, pérdidas, anomalías y malfuncionamiento causados por instalación y/o uso y/o mantenimiento erróneos y/o de todos modos diferentes respecto a las prescripciones contenidas en este manual.

MANUAL DE INSTALAÇÃO, UTILIZAÇÃO E MANUTENÇÃO

O presente manual representa um guia para a instalação e correcta utilização do produto. Siga atentamente as indicações relativas a uma instalação incorrecta, uma vez que para além de comprometer o normal funcionamento da box de duche, pode causar graves danos a coisas ou pessoas

Conserve este manual para eventuais consultas futuras

Recomenda-se que recorra a pessoal qualificado para as ligações eléctricas e hidráulicas

Aconselha-se que a montagem e a instalação sejam executadas por técnicos especializados

A Marco Mammoliti S.p.A. não responderá de nenhum modo por danos, prejuízos, anomalias e falhas causados por uma instalação e/ou utilização e/ou manutenção incorrectas e/ou não conformes com as recomendações contidas no presente manual.

NOTICE D'INSTALLATION, D'UTILISATION ET D'ENTRETIEN

Cette notice est un guide pour installer et utiliser correctement le produit ; il convient de suivre attentivement les indications qui s'y trouvent car une erreur de montage peut provoquer de graves dommages aux biens ou aux personnes et de plus compromettre le fonctionnement normal de box de douche

Conserver cette notice pour d'éventuelles consultations ultérieures

Il est recommandé de confier les travaux de branchement électrique et en eau à des personnes qualifiées

Il est conseillé de faire exécuter le montage et l'installation par des techniciens spécialisés

L'entreprise Marco Mammoliti S.p.A. ne sera en aucune façon responsable des dommages, fuites, anomalies et dysfonctionnements qui seraient provoqués par une installation et/ou utilisation et/ou maintenance incorrectes et/ou de toute façon par des discordances quant aux prescriptions contenues dans cette notice.

INSTALLATIONS-, GEBRAUCHS- UND WARTUNGSANLEITUNG

Dies Handbuch ist ein Leitfaden für die Installation und den korrekten Gebrauch des Produkts; aufmerksam die darin enthaltenen Anweisungen befolgen, da eine fehlerhafte Installation nicht nur die normale Funktionsweise der Duschkabine beeinträchtigt, sondern auch schwere Sach- und Personenschäden verursachen kann.

Dies Handbuch für ein eventuell zukünftiges Nachschlagen aufbewahren

Sich für die Anschlüsse an Strom- und Wasserleitungen an qualifiziertes Fachpersonal wenden

Es empfiehlt sich, Montage und Installation von spezialisier-ten Technikern ausführen zu lassen

Die Firma Marco Mammoliti S.p.A. haftet nicht für Schäden, Leckagen, Anomalien und Funktionsstörungen, wenn Installation und/oder Gebrauch und/oder Wartung in Bezug auf die diesem Handbuch enthaltenen Vorschriften fehlerhaft und/oder nicht sachgemäß erfolgen.

INSTRUKCJA MONTAŻU, EKSPLOATACJI I KONSERWACJI

Ta instrukcja to przewodnik po montażu i prawidłowej eksploatacji produktu. Należy dokładnie przestrzegać podanych wskazówek, ponieważ nieprawidłowy montaż nie tylko wpływa na działanie kabiny prysznicowej, ale może spowodować poważne szkody materialne i obrażenia osób

Instrukcję zachować, aby można z niej było skorzystać w przyszłości

Podłączenie elektryki i hydrauliki należy powierzyć osobom o odpowiednich kwalifikacjach

Montaż i instalację powinni wykonywać technicy specjaliści

Firma Marco Mammoliti S.p.A. nie ponosi żadnej odpowiedzialności za szkody, straty, usterki i złe działanie urządzeń spowodowane nieprawidłowym lub niezgodnym zaleceniami tej instrukcji montażem, instalacją czy konserwacją.

ΕΓΧΕΙΡΙΔΙΟ ΕΓΚΑΤΑΣΤΑΣΗΣ, ΧΡΗΣΗΣ ΚΑΙ ΣΥΝΤΗΡΗΣΗΣ

Το παροÐν εγχειριÐδιο αποτελειÐ εÐναν οδηγοÐ για την εγκαταÐσταση και τη σωστηÐ χρηÐση του προϊο Ðντος. ΤηρειÐτε με προσοχηÐ τις παρεχοÐμενες οδηγιÐες, καθωÐς τυχοÐν εσφαλμεÐνη εγκαταÐσταση,εκτοÐς του οÐτι θα επηρεαÐσει τη φυσιολογικηÐ λειτουργιÐα της καμπιÐνας ντους, μπορειÐ να προκαλεÐσει σοβαρεÐς ζημιÐες σε προÐσωπα ηÐ αντικειÐμενα.

Φυλάξτε το παρόν εγχειρίδιο για μελλοντική αναφορά

Συνιστάται οι ηλεκτρικές και οι υδραυλικές συνδέσεις να πραγματοποιούνται από εξειδικευμένο προσωπικό

Συνιστάται η συναρμολόγηση και η εγκατάσταση να πραγματοποιούνται από ειδικευμένους τεχνικούς

Η εταιρεία Marco Mammoliti S.p.A. δεν θα φέρει ουδεμία ευθύνη για τυχόν ζημίες, απώλειες, προβλήματα ή δυσλειτουργίες που ενδέχεται να προκληθούν από την εσφαλμένη εγκατάσταση ή/ και συντήρηση ή/ και αποκλίσεις από όσα υποδεικνύονται στο παρόν εγχειρίδιο.

РУКОВОДСТВО ПО УСТАНОВКЕ, ЭКСПЛУАТАЦИИ И ОБСЛУЖИВАНИЮ

В настоящем руководстве содержатся инструкции по установке и правильноиR эксплуатации изделия; внимательно ознакомьтесь с информацииеиR, касающеиRся неправильноиR установки, в противном случае душевая кабинка может работать неправильно, что может привести к серьезному ущербу имуществу или серьезным травмам.

Сохраните данное руководство для возможного использования в будущем

Для выполнения электрических и гидравлических соединений рекомендуется обратиться к квалифицированному специалисту

Для выполнения монтажа и установки рекомендуется обратиться к техническому специалисту

Компания Marco Mammoliti S.p.A. не несет какой-либо ответственности за ущерб, убытки и неисправности в результате неправильной установки и/или использования, и/или обслуживания и/или несоблюдения инструкций, содержащихся в настоящем руководстве.

IT	Utensili e materiali per installazione (non forniti)
EN	Tools and materials for installation (not supplied)
ES	Herramientas y materiales para la instalaciòn (no su ministrado)
PT	Ferramentas e materiais para instalação (não fornecidos)
FR	Outils et maté riaux pour l'installation (non fourni)
DE	Werkzeuge und Materialien fûr die Installation (nicht mitgeliefert)
PL	Narzędzia i materiały do montażu (brak w zestawie)
EL	Εργαλεία και υλικά για την εγκατάσταση (δεν παρέχεται)
RU	Инструменты и материалы для монтажа (не входит в комплект)

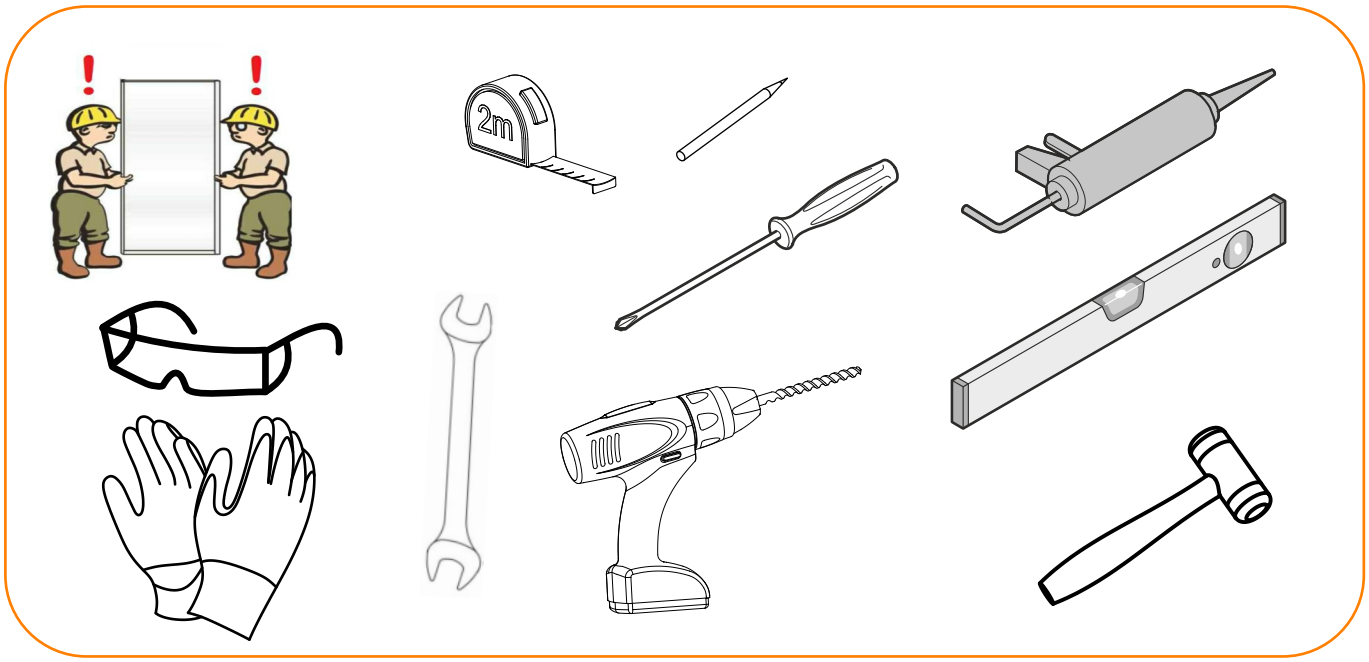

Le immagini ed i disegni hanno uno scopo puramente indicativo.
L'azienda si riserva la facoltà di apportare cambiamenti senza alcun preavviso, finalizzati alla miglioria del prodotto.

Pictures and drawings have a merely indicative purpose.
Company reserves the right to make changes without any notice, finalized to product improvement.

Les images et dessins ont un but purement indicatif.
La Société se réserve le droit d'apporter des modifications sans préavis, visant à améliorer le produit

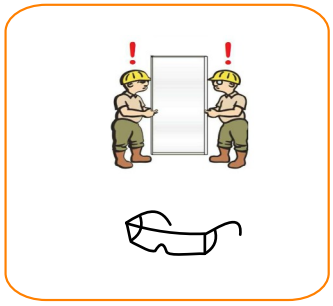

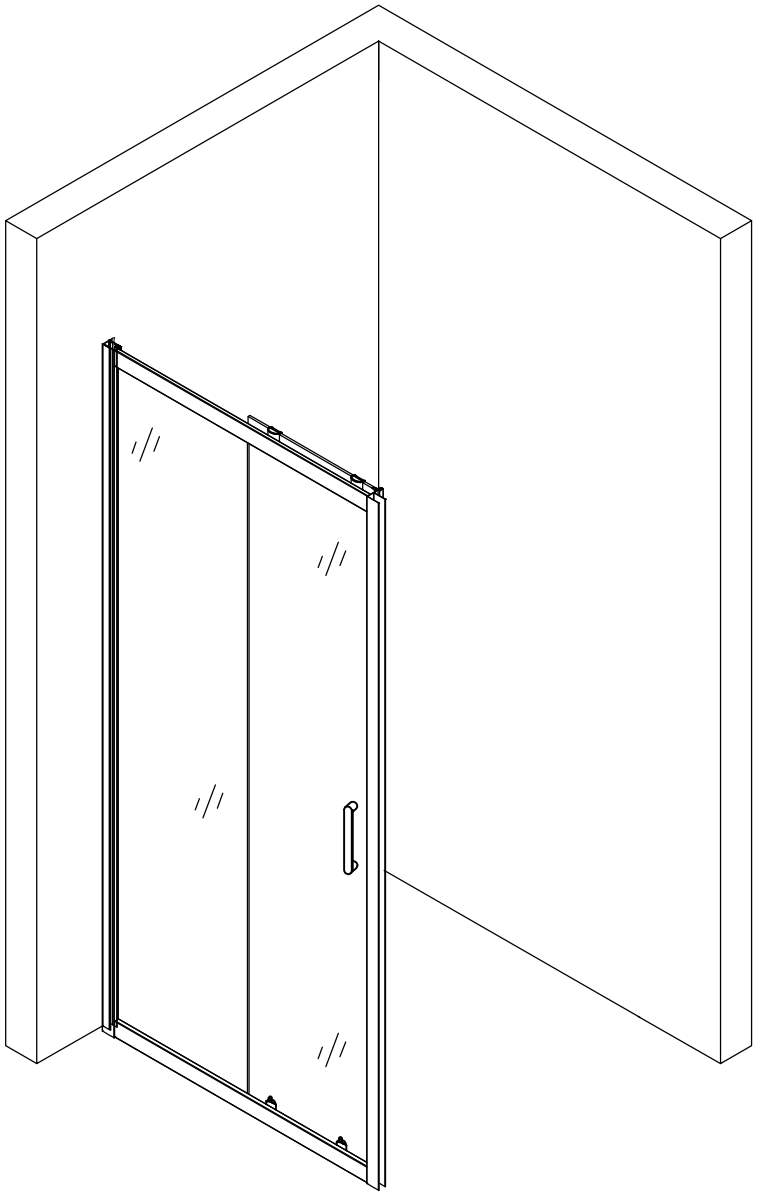

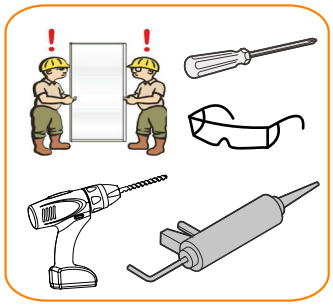

PM PROFILO MURO X1	A2 Vite 4X30mm X3	B1 Tassello Ø6 X3	
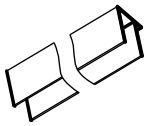	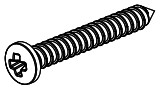	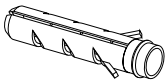	

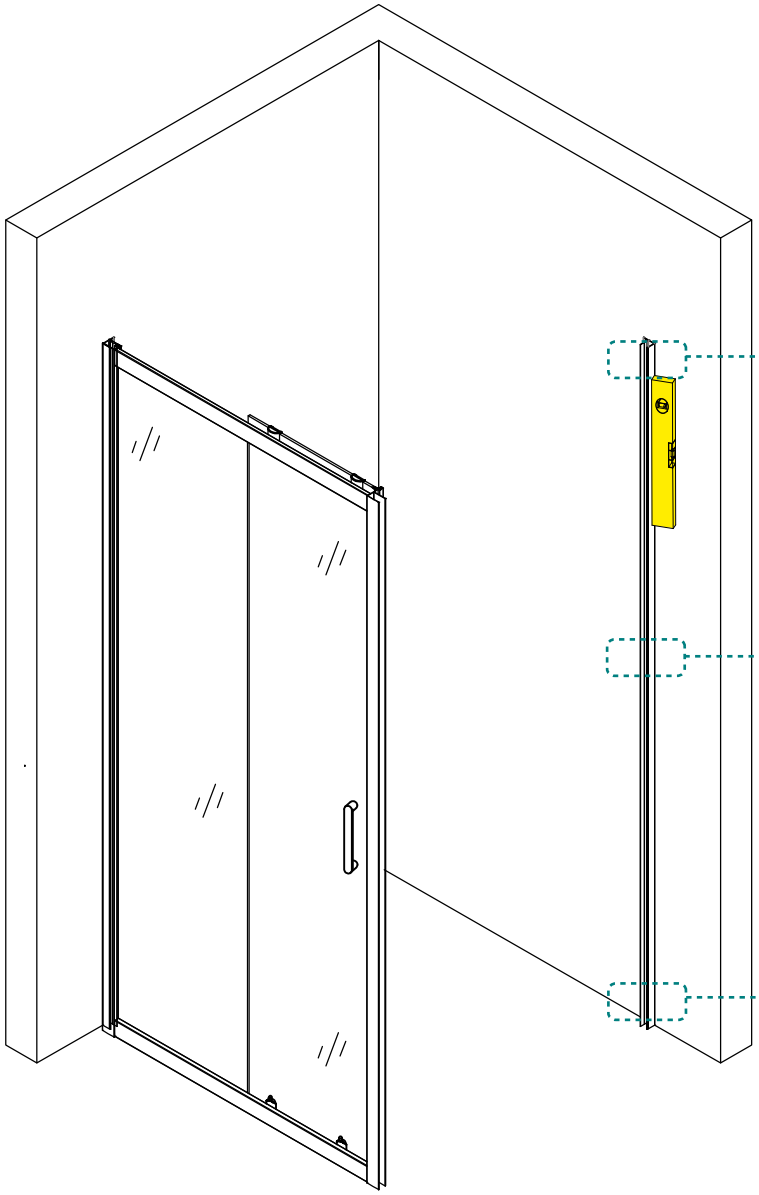

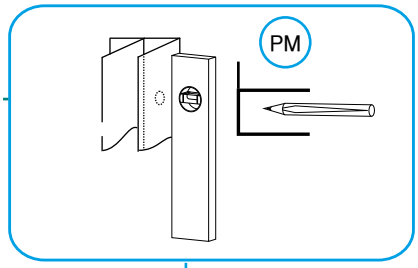

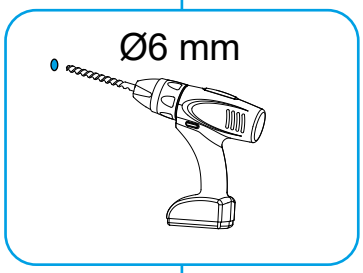

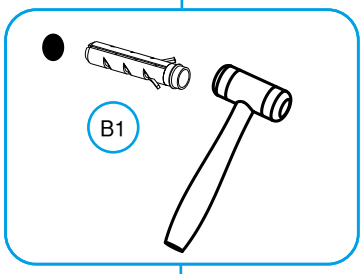

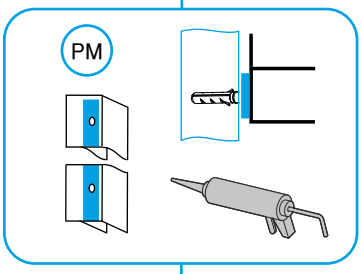

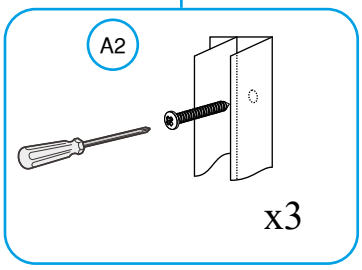

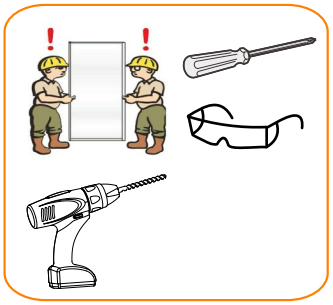

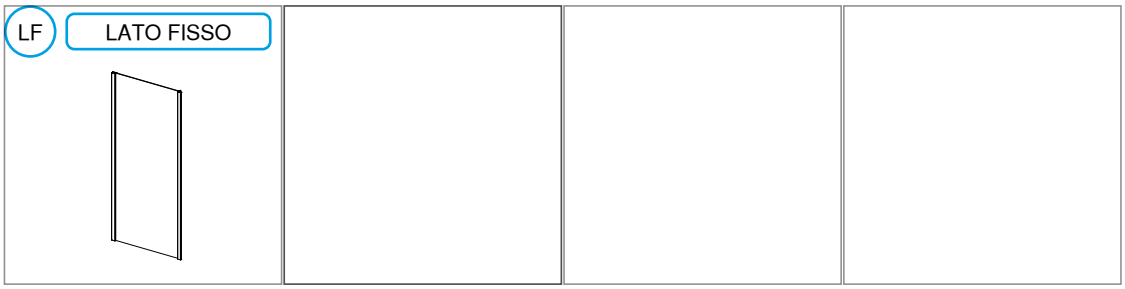
LF
LATO FISSO

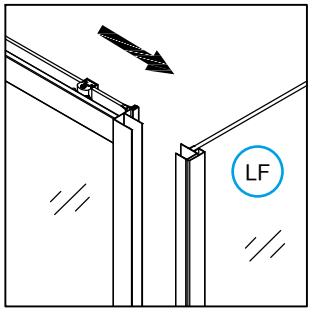
LF

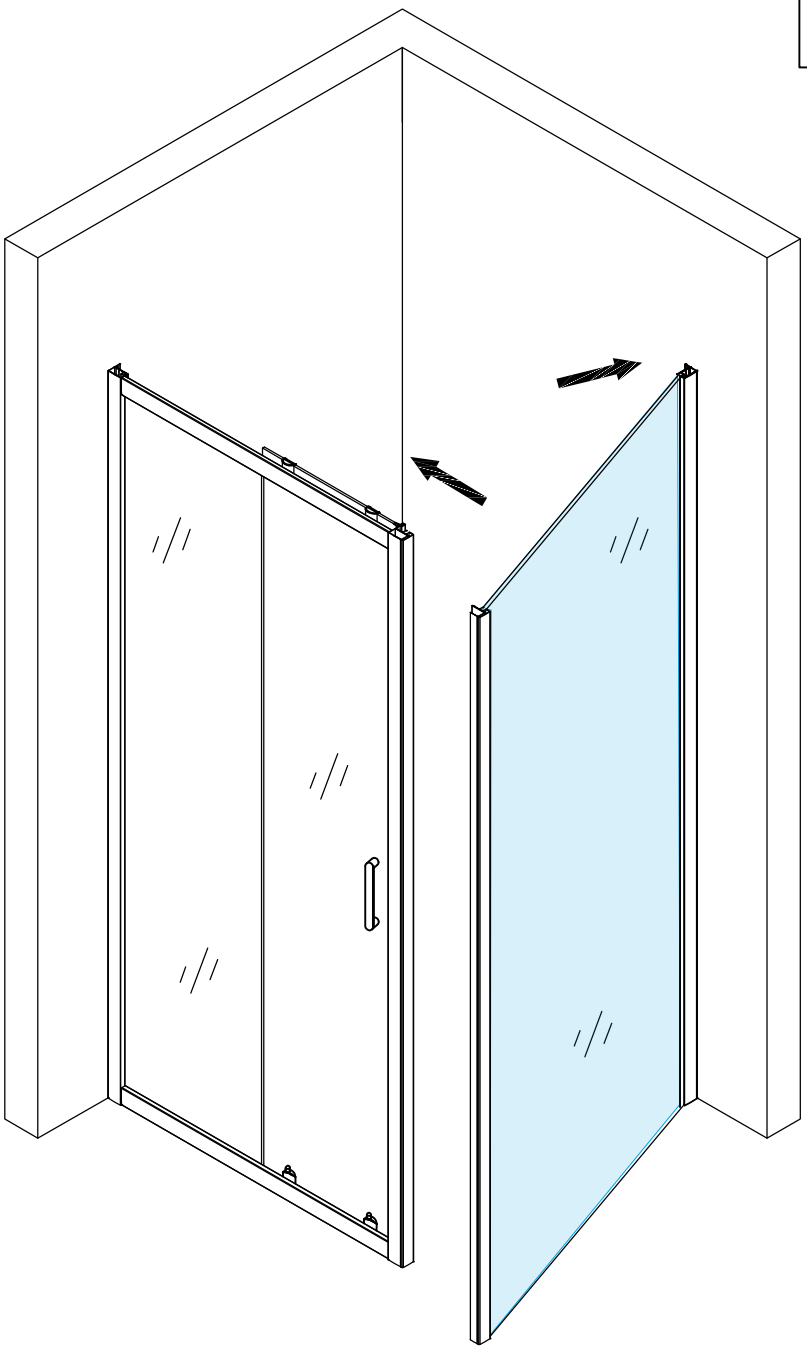

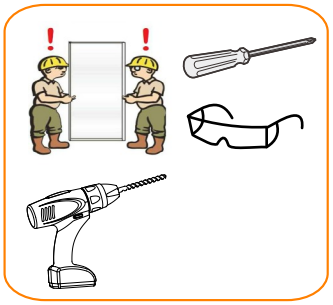

Punta Ø 3			

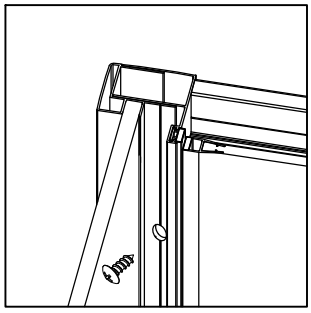

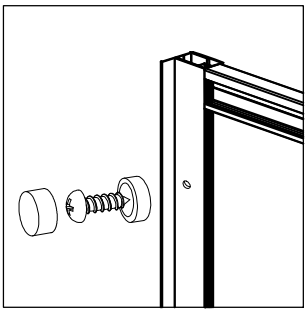

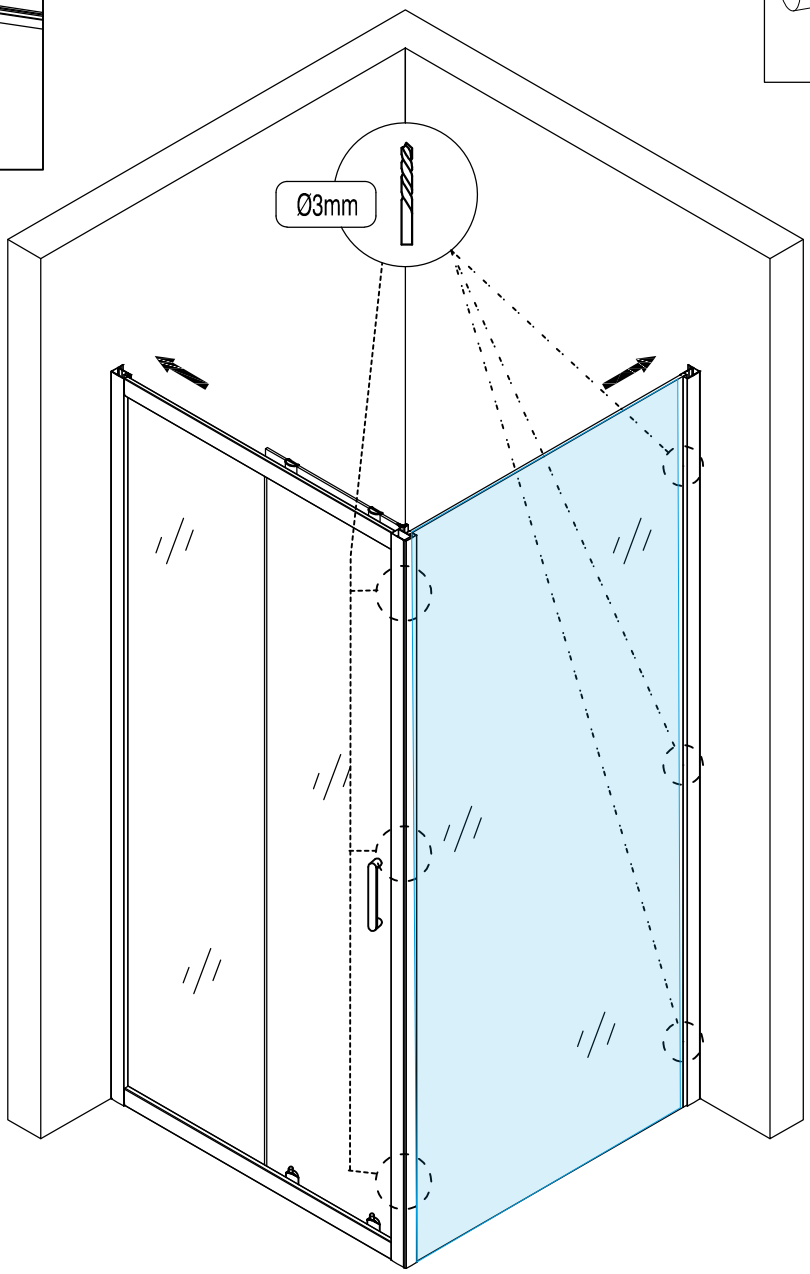

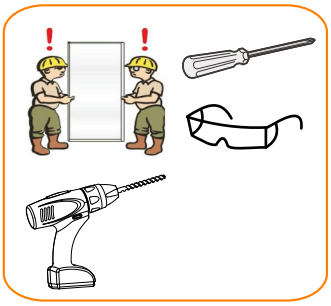

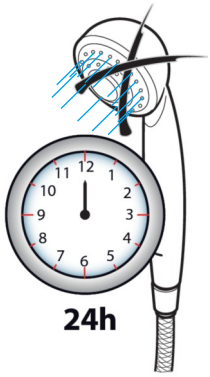
24h

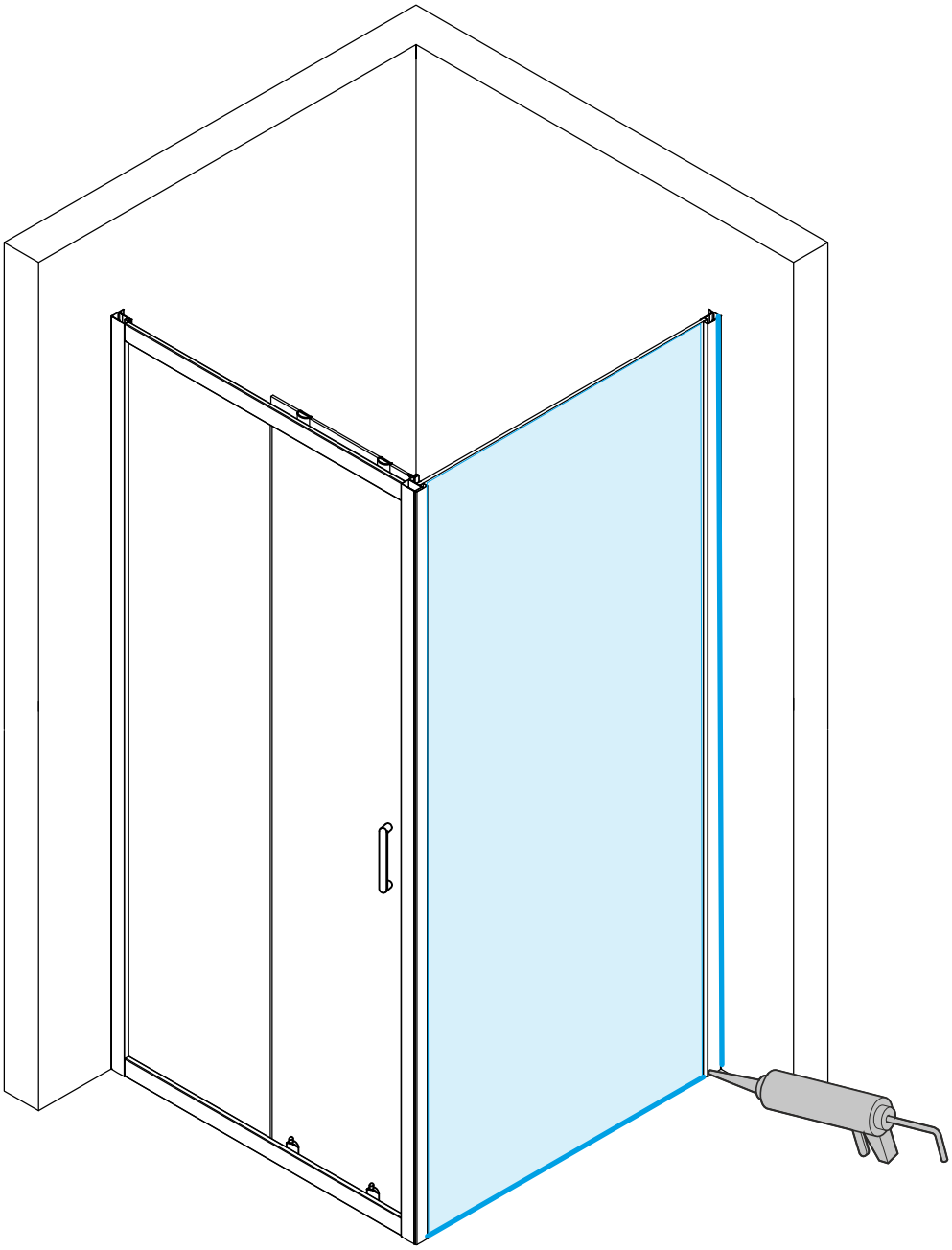

RIFERIMENTI NORMATIVI

La marcatura CE attesta la conformità del prodotto a tutte le disposizioni della legislazione europea pertinenti ed applicabili. In particolare il box doccia rispetta i requisiti delle seguenti Direttive e dei seguenti regolamenti europei:

Norma di riferimento EN 14428

Pareti doccia - Requisiti funzionali e metodi di prova

Marco Mammoliti S.p.A.

PRESCRIZIONI GENERALI DI SICUREZZA

- Controllare sempre l'integrità degli imballi, essi contengono materiali fragili, occorre maneggiarli con cura ed evitare che subiscano urti
- E' prevista l'installazione solamente su pareti ad angolo, le superfici (pareti e pavimento) devono già essere finite, già rivestite e senza battiscopa
- L'apparecchio non è destinato a essere usato da persone (bambini compresi) le cui capacità fisiche, sensoriali o mentali siano ridotte, oppure con mancanza di esperienza o di conoscenza, a meno che esse abbiano potuto beneficiare, attraverso l'intermediazione di una persona responsabile della loro sicurezza, di una sorveglianza o di istruzioni riguardanti l'uso dell'apparecchio

CONDIZIONI GENERALI DI GARANZIA

La presente Garanzia Convenzionale è offerta dal fabbricante Marco Mammoliti S.p.A. e lascia impregiudicati i diritti spettanti ai consumatori sulla base delle disposizioni nazionali di attuazione e recepimento della direttiva 1999/44/CE.

La garanzia ha una durata di 2 anni. Il periodo di garanzia inizia a decorrere dalla data di acquisto del prodotto (data indicata sulla prova d' acquisto).

La garanzia è limitata al solo territorio della U.E.

La garanzia si applica soltanto dietro presentazione della prova d'acquisto.

L'applicazione della garanzia non ha l'effetto di prolungarne la durata.

La garanzia copre tutti i difetti attribuibili al prodotto rilevati durante il normale utilizzo.

La garanzia è limitata al ripristino o alla sostituzione della parte difettosa con un pezzo identico oppure alla sostituzione del prodotto.

Le spese di trasporto, di rimozione e/o di ricollocazione del prodotto saranno riconosciute esclusivamente nel caso in cui sia accertata la effettiva sussistenza dei difetti coperti dalla presente garanzia convenzionale

La garanzia decade se non sono rispettate le condizioni di esercizio raccomandate nel presente manuale.
Sono esclusi dalla garanzia difetti/anomalie/malfunzionamenti in seguito a:

- danni dovuti al trasporto
- installazione non effettuata correttamente e/o nel caso non siano state rispettate le modalità di montaggio specificate sulle istruzioni allegate
- utilizzo di accessori diversi da quelli contenuti nella confezione
- Sigillatura/Siliconatura non effettuata correttamente o se utilizzati prodotti scadenti
- inceppamento o bloccaggio dovuti a incrostazioni, calcare, sabbia, limatura o impurità presenti nell'acqua
- perdite dovute a guarnizioni danneggiate durante l'installazione, non lubrificate o usurate
- graffi, ammaccature o rotture causati da manipolazione errata o urti accidentali
- impiego di prodotti corrosivi o abrasivi per la pulizia
- prodotti deteriorati in seguito al gelo
- mancanza di manutenzione o manutenzione non adeguata o non conforme alle raccomandazioni allegate "pulizia e manutenzione"
- riparazioni eseguite da personale non autorizzato/specializzato

PULIZIA E MANUTENZIONE

Per la pulizia delle superfici in vetro usare prodotti specifici per vetri e cristalli.

Per la pulizia delle parti in acrilico e alluminio e superfici satinate, verniciate utilizzare prodotti generici non aggressivi.

Per la pulizia delle superfici cromate utilizzare elusivamente panni o spugne inumiditi.

NB: NON utilizzare mai panni o spugne abrasivi, detersivi in polvere, a base di alcool o ammoniaca, acidi, acetone, solventi

RECLAMI / RESI

Non si accettano reclami in assenza di prova d'acquisto

Ogni reclamo sarà trattato e gestito secondo le procedure interne del nostro Ufficio Assistenza Clienti (utilizzare i riferimenti riportati nella tabella sottostante).

Le modalità di eventuali riparazioni, accrediti o sostituzioni saranno concordate successivamente ed in base agli esiti delle verifiche effettuate dai nostri Centri Assistenza e dal nostro Laboratorio Qualità.

CUSTOMER CARE Via Piemonte, 1 - 28010 Fontaneto d'Agogna (NO) Tel. 0322 099219 / Fax 0322 099234
e-mail: assistenza@marcomammoliti.com

REGULATORY REFERENCES

The CE mark certifies that the product complies with all relevant and applicable European requirements. In particular, the shower cubicle complies with the following European requirements and regulations:

Reference Standard EN 14428
Shower enclosures - Functional requirements and test methods

Marco Mammoliti S.p.A.

GENERAL SAFETY INSTRUCTIONS

⚠ Inspect the packaging for integrity. The packages contain fragile materials: handle with care and protect them from impacts

⚠ The booth can only be installed in corners; the surfaces (walls and floor) must be finished and tiled without skirting

⚠ The device is not intended for use by persons (including children) with reduced physical, sensory or mental capacities, or lack of experience or knowledge, unless they have been given, through the intermediary of a person responsible for their safety, supervision or instruction concerning use of the appliance

WARRANTY TERMS AND CONDITIONS

This Guarantee is offered by the manufacturer Marco Mammoliti SpA and does not affect the rights of consumers based on national implementation and transposition provisions pursuant to European Directive 1999/44/CE

The warranty has duration of two years. The warranty period stars of the date of purchase of the product (indicated in the proof of purchase.

The warranty is limited to the territory of the EU.

The warranty is only valid upon submission of the proof of purchase.

Use of the warranty shall not extend its duration.

The warranty covers all defects attributable to the product, discovered during normal use.

The warranty is limited to the repair or replacement of the defective part with an identical part, or replacement of the product.

The costs of transportation, removal and/or relocation of the product will be paid only if the actual existence of defects covered by this warranty is established.

The costs of transportation, removal and/or relocation of the product will be paid only if the actual existence of defects covered by this warranty is established.

The warranty shall be void unless the operating conditions recommended in this manual are complied with.

The warranty does not cover any defects/failures/malfunctions resulting from:

- Damage due to transport
- Incorrect installation and/or non-compliance with the assembly procedures specified in the attached instructions
- Use of different accessories from those contained in the packaging
- Incorrect sealing/silicone sealing, or use of poor quality products
- Clogging or blocking due to deposits, calcium scaling, sand, metal debris or impurities in the water
- Leaks due to gaskets damaged during installation, not lubricated, or worn
- Scratches, dents or cracks caused by incorrect handling or accidental impacts
- Use of corrosive or abrasive cleaning products
- Products deteriorated by frost
- Lack of maintenance, or inadequate maintenance, or non-compliance with the attached “cleaning and maintenance" recommendations
- Repairs done by unauthorized\unskilledpersonnel

CLEANING AND MAINTENANCE

Use special products for glass when cleaning glass surface

Use generic non-aggressive products when cleaning acrylic and aluminium parts.

Only use a damp cloth or sponge to clean chrome-plated surfaces.

Note: DO NOT use abrasive cloths or sponges, powder detergents, or detergents containing alcohol, ammonia, acids, acetone, or solvents.

CLAIMS/RETURNS

No claims are accepted unless a proof of purchase is provided

All claims will be processed and managed according to the internal procedures of our Customer Care Department (use the contacts found in the table below).

The procedures applied to any repairs, credit notes or replacements shall be agreed subsequently to an on the basis of the results of the checks conducted by our Customer Care centres and our Quality Laboratories.

CUSTOMER CARE Via Piemonte, 1 - 28010 Fontaneto d'Agogna (NO) Tel. 0322 099219 / Fax 0322 099234
e-mail: assistenza@marcomammoliti.com

REFERENCIAS A LA NORMATIVA

El marcado CE certifica la conformidad del producto con todas las disposiciones de la legislación europea pertinente y aplicable. En particular, el box-ducha respeta los requisitos de las siguientes Directivas y reglamentos europeos:

Norma de referencia EN 14428

Marco Mammoliti S.p.A.

PRESCRIPCIONES GENERALES DE SEGURIDAD

Controle siempre la integridad de los embalajes, contienen materiales frágiles; se deben manejar con cuidado y evitar que sufran choques.

Está prevista la instalación solamente sobre paredes en ángulo, las superficies (paredes y pavimento)deben estar terminadas, recubiertas y sin zócalos.

El aparato no está destinado a ser utilizado por personas (niños incluidos) cuyas capacidades físicas, sensoriales o mentales estén reducidas, o bien, sin experiencia o conocimiento, a menos que hayan podido beneficiarse, mediante la intermediación de una persona responsable de su seguridad, de una vigilancia permanente o de instrucciones específicas sobre el uso del aparato.

CONDICIONES GENERALES DE GARANTIA

La presente Garantía Convencional es ofrecida por el fabricante Marco Mammoliti S.p.A. y no perjudica los derechos de los consumidores basados en las disposiciones nacionales de actuación y recepción de la directiva 1999/44/CE

La garantía posee una duración de dos años. El período de garantía comienza el día de compra del producto (fecha indicada en el comprobante de compra).

La garantía se limita solamente al territorio de la U.E.

La garantía se aplica sólo presentando el comprobante de compra.

La aplicación de la garantía no posee ningún efecto de prolongación de la duración.

La garantía cubre todos los defectos atribuibles al producto detectados durante el uso normal.

La garantía se limita a la reparación o sustitución de la parte defectuosa con una pieza idéntica o bien, a la sustitución del producto.

Los gastos de transporte, desmontaje y/o montaje del producto serán reconocidos exclusivamente en caso de que se corrobore la efectiva existencia de los defectos cubiertos por la presente garantía convencional.

La garantía decae si no se respetan las condiciones de funcionamiento indicadas en el presente manual.
Se excluyen de la garantía defectos/anomalías/malfuncionamiento debidos a:

- Daños sufridos durante el transporte
- Instalación incorrecta y/o en caso de que no se hayan respetado las modalidades de montaje especificadas en las instrucciones adjuntas
- Uso de accesorios distintos de los contenidos en el embalaje
- Sellado/Siliconado no efectuado correctamente o realizada con productos de baja calidad
- Atasco o bloqueo debidos a incrustaciones calcáreas, arena, limadura o impurezas en el agua
- Pérdidas debidas a juntas dañadas durante la instalación, no lubricadas o desgastadas
- Rayones, abolladuras o roturas causadas por manipulación incorrecta o choques accidentales
- Empleo de productos corrosivos o abrasivos de limpieza
- Productos deteriorados por congelamiento
- Falta de mantenimiento o mantenimiento inadecuado o no conforme a las recomendaciones adjuntas sobre "limpieza y mantenimiento"
- Reparaciones realizadas por personal no autorizado/especializado

LIMPIEZA Y MANTENIMIENTO

Para la limpieza de las superficies de vidrio, utilice productos específicos para vidrio y cristales.

Para la limpieza de las partes de acrílico, aluminio y superficies satinadas o barnizadas utilice productos genéricos no agresivos.

Para la limpieza de las superficies cromadas utilice exclusivamente paños o esponjas húmedas.

Nota: NO utilice nunca paños o esponjas abrasivas, detergentes en polvo, a base de alcohol o amoniaco, ácidos, acetona, solventes.

RECLAMOS / DEVOLUCIONES

No se aceptan reclamos sin el comprobante de compra

Cada reclamo será gestionado según los procedimientos internos de nuestra Oficina de Asistencia Clientes (utilice las referencias indicadas en la tabla siguiente).

Las modalidades de eventuales reparaciones, bonificaciones o sustituciones se concordarán sucesivamente y en base a los resultados de los controles efectuados por nuestros Centros de Asistencia y por nuestro Laboratorio de Calidad.

ASISTENCIA CLIENTES Via Piemonte, 1 - 28010 Fontaneto d'Agogna (NO) Tel. 0322 099219 / Fax 0322 099234
e-mail: assistenza@marcomammoliti.com

REFERÊNCIAS NORMATIVAS

A marcação CE atesta a conformidade do produto com todas as disposições da legislação europeia relevantes e aplicáveis. Em particular, a cabine de duche satisfaz os requisitos das seguintes Directivas e dos seguintes regulamentos europeus:

Norma de referência EN 14428

Marco Mammoliti S.p.A.

ECOMENDAÇÕES GERAIS DE SEGURANÇA

Verifique sempre a integridade das embalagens. Estas contêm materiais frágeis, sendo necessário manuseá-las com cuidado e evitar que sofram choques

Está prevista a instalação somente em paredes em ângulo. As superfícies (paredes e pavimento) devem já estar concluídas, revestidas e sem rodapé

O aparelho não se destina a ser usado por pessoas (incluindo crianças) com capacidades físicas, sensoriais ou mentais reduzidas ou com falta de experiência ou conhecimentos, a não ser que sejam vigiadas por uma pessoa responsável pela sua segurança ou que tenham recebido instruções dessa pessoa sobre a utilização correcta do aparelho.

CONDIÇÕES GERAIS DE GARANTIA

A presente Garantia Convencional é oferecida pelo fabricante Marco Mammoliti S.p.A. e não prejudica os direitos dos consumidores com base nas disposições nacionais de aprovação e transposição da Directiva 1999/44/CE.

A garantia tem uma duração de dois anos. O período de garantia começa a decorrer a partir da data de aquisição do produto (data indicada na prova de compra).

A garantia é limitada ao território da U.E.

A garantia só se aplica mediante a apresentação da prova de compra.

A aplicação da garantia não tem como resultado o prolongamento da duração da mesma.

A garantia cobre todos os defeitos atribuíveis ao produto observados durante a normal utilização.

A garantia limita-se à reparação ou à substituição da peça defeituosa por uma peça idêntica ou à substituição do produto.

As despesas de transporte, de remoção e/ou de recolocação do produto serão reconhecidas exclusivamente caso se verifique a existência efectiva dos defeitos cobertos pela presente garantia convencional.

A garantia caduca se não forem respeitadas as condições de funcionamento recomendadas neste manual.
Estão excluídos da garantia os defeitos/anomalias/falhas resultantes de:

- danos devidos ao transporte
- a instalação não foi correctamente efectuada e/ou caso não tenham sido respeitadas as modalidades de montagem especificadas nas instruções anexadas
- utilização de acessórios diferentes dos incluídos na embalagem
- vedação/revestimento com silicone não foi correctamente aplicado ou foram utilizados produtos com validade vencida
- encravamento ou bloqueio devido a incrustações, calcário, areia, limalhas ou impurezas presentes na água
- fugas devido a juntas danificadas durante a instalação, não lubrificadas ou desgastadas
- fissuras, amolgaduras ou rupturas causadas por manuseamento errado ou choques acidentais
- utilização de produtos de limpeza corrosivos ou abrasivos
- produtos deteriorados como resultado do gelo
- falta de manutenção ou manutenção não adequada ou não conforme às recomendações anexadas “limpeza e manutenção”
- reparações executadas por pessoal não autorizado/especializado

LIMPEZA E MANUTENÇÃO

Para a limpeza das superfícies de vidro, use produtos específicos para vidros e cristais.

Para a limpeza das peças em acrílico e alumínio e superfícies acetinadas, envernizadas, use produtos genéricos não agressivos.

Para a limpeza das superfícies cromadas, use exclusivamente panos ou esponjas humedecidas.

Nota: Em qualquer caso, NUNCA use panos ou esponjas abrasivas, detergentes em pó, à base de álcool ou amoníaco, ácidos, acetonas, solventes.

RECLAMAÇÕES/DEVOLUÇÕES

Não se aceitam reclamações em caso de ausência da prova de compra

Cada reclamação será tratada e gerida de acordo com os procedimentos internos do nosso Departamento de Apoio ao Cliente (utilize as referências indicadas na tabela abaixo).

As modalidade de eventuais reparações, créditos ou substituições serão acordadas posteriormente e com base nos resultados das verificações efectuadas pelos nossos Centros de Assistência e pelo nosso

CUSTOMER CARE Via Piemonte, 1 - 28010 Fontaneto d’Agogna (NO) Tel. 0322 099219 / Fax 0322 099234
e-mail: assistenza@marcomammoliti.com

RÉFÉRENCES RÉGLEMENTAIRES

Le marquage CE atteste de la conformité du produit envers toutes les prescriptions pertinentes et applicables de la législation européenne. La cabine de douche respecte en particulier les recommandations des directives et des règlements européens suivants:

Norme de référence EN 14428

Marco Mammoliti S.p.A.

PRESCRIPTIONS GÉNÉRALES DE SÉCURITÉ

Il faut toujours vérifier que les cartons d'emballage sont intacts ; ceux-ci contiennent des matériels fragiles et il faut donc les manier avec soin et éviter qu'ils subissent des choc

L'installation est seulement prévue en angle, les surfaces (murs et sol) doivent déjà être finies avec revêtement et sans plinthe

L'appareil n'est pas destiné à être utilisé par des personnes (enfants compris) dont les capacités physiques, sensorielles ou mentales sont diminuées ou qui sont dénuées d'expérience ou de connaissance, sauf si ces personnes ont pu bénéficier par le biais d'une personne responsable de leur
sécurité d'une surveillance ou d'instructions quant à l'utilisation de l'appareil

CONDITIONS GÉNÉRALES DE GARANTIE

Cette Garantie Conventionnelle est offerte par le fabricant Marco Mammoliti S.p.A. et ne porte pas atteinte aux droits qui reviennent aux consommateurs sur la base des dispositions nationales de mise en œuvre et de transposition de la directive 1999/44/CE.

La garantie a une durée de deux ans. Celle-ci commence à partir de la date d'achat du produit (date indiquée sur la preuve d'achat).

La garantie est limitée au seul territoire de l'Union Européenne.

La garantie ne s'applique que sur présentation de la preuve d'achat.

L'application de la garantie n'a pas pour effet d'en prolonger la durée.

La garantie couvre tous les défauts attribuables au produit relevés pendant son utilisation normale.

La garantie est limitée à la remise en état ou au remplacement de la partie défectueuse par une pièce identique ou bien au remplacement du produit.

Les frais de transport, d'enlèvement et/ou de réinstallation du produit seront exclusivement reconnus dans le cas où l'on vérifiera l'existence réelle des défauts couverts par cette garantie conventionnelle

Il y a déchéance de la garantie si les conditions d'utilisation recommandées dans cette notice ne sont pas respectées.

Sont exclus de la garantie les défauts/anomalies/dysfonctionnements qui découlent de :

- dommages dus au transport
- installation mal effectuée et/ou dans le cas où les modalités de montage spécifiées dans les instructions ci jointes n'ont pas été respectées
- emploi d'accessoires différents de ceux contenus dans le carton d'emballage
- scellement/application de silicone mal effectués ou en utilisant des produits médiocres
- bouchage ou blocage dus à des incrustations, du calcaire, du sable, de la limaille ou des impuretés présents dans l'eau
- fuites dues à des joints d'étanchéité endommagés lors de l'installation, non lubrifiés ou usés
- rayures, bosses ou casses provoquées par une mauvaise manipulation ou par des chocs accidentels
- emploi de produits abrasifs ou corrosifs pour le nettoyage
- produits détériorés suite au gel
- Absenced'entretien ou entretien inadapté ou non conforme aux recommandations ci-jointes au paragraphe "nettoyage et entretien"
- dysfonctionnements dus à un manque de lubrification à cause de la température de l'eau trop élevée réparations effectuées par des personnes non autorisées ou non spécialisées

NETTOYAGE ET ENTRETIEN

Pour nettoyer les surfaces en verre, employer les produits spécifiques pour verres et vitres

Pour nettoyer les parties en acrylique et en aluminium et les surfaces lustrées, peintes, employer des produits ordinaires non agressifs.

Pour nettoyer les surfaces chromées, employer exclusivement des chiffons ou des éponges humides

N.B.: NE JAMAIS utiliser des chiffons ou éponges abrasifs, des détergents en poudre, à base d'alcool ou d'ammoniac, des acides, des acétones, des solvants.

RÉCLAMATIONS/RETOURS

Les réclamations ne sont pas acceptées en absence de preuve d'achat

Toute réclamation sera traitée et gérée selon les procédures internes de notre service d'Assistance à la Clientèle (utiliser les références mentionnées dans le tableau ci-dessous)

Les s modalités des éventuelles réparations, remboursements ou remplacements seront définies à la suite et sur la base des résultats des vérifications effectuées par nos Centres d'Assistance et notre Laboratoire Qualité.

CUSTOMER CARE Via Piemonte, 1 - 28010 Fontaneto d'Agogna (NO) Tel. 0322 099219 / Fax 0322 099234
e-mail: assistenza@marcomammoliti.com

MITGELTENDE UNTERLAGEN

Die CE Kennzeichnung bescheinigt, dass das Produkt alle einschlägigen und anwendbaren europäischen gesetzlichen Vorschriften erfüllt. Insbesondere erfüllt die Duschbox die Anforderungen der folgenden

Richtlinien und europäischen Reglements:

Referenznorm EN 14428

Marco Mammoliti S.p.A.

ALLGEMEINE SICHERHEITSVORSCHRIFTEN

Immer die Unversehrtheit der Verpackung kontrollieren. Diese enthält zerbrechliches Material, mit Vorsicht handhaben und Stöße vermeiden

Die Installation ist nur als Eckversion vorgesehen, die Oberflächen (Wände und Fußboden) müssen bereits fertig sein, verkleidet und ohne Fußleiste

Die Apparatur ist nicht für die Nutzung durch Personen gedacht (Kinder eingeschlossen), deren körperlichen, sensorischen oder geistigen Fähigkeiten eingeschränkt sind bzw. keine ausreichende

Erfahrung oder Kenntnisse haben, es sei denn, eine für deren Sicherheit verantwortliche Person sorgt für Aufsicht oder gibt Anweisungen zum Gebrauch der Apparatur.

ALLGEMEINE GARANTIEBEDINGUNGEN

Der Hersteller Marco Mammoliti S.p.A. bietet eine konventionelle Garantie, was keinen Einfluss auf die Rechte hat, die dem Verbraucher auf Grundlage der nationalen Bestimmungen zur Umsetzung und Verwirklichung derRichtlinie 1999/44/CE zustehen.

Die Garantie beträgt zwei Jahre. Die Garantiefrist läuft ab dem Datum, an dem das Produkt gekauft wurde (aufdem Kaufbeleg angegebenes Datum).

Die Garantie ist auf das Territorium der EU begrenzt.

Die Garantie kann nur unter Vorlage des Kaufbelegs in Anspruch genommen werden.

Eine Inanspruchnahme der Garantie hat keinerlei Verlängerung ihrer Laufzeit zur Folge.

Die Garantie deckt alle Mängel ab, die auf das Produkt zurückzuführen sind und während eines normalen Gebrauchs auftreten.

Die Garantie ist auf die Wiederherstellung oder Auswechslung des defekten Teils mit einem identischen Teil begrenzt bzw auf den Ersatz des Produktes.

Transportkosten, die Kosten zur Entfernung und/oder Wiederaufstellung des Produktes werden nur dann anerkannt, wenn das effektive Bestehen von Defekten bescheinigt wurde, die von der vorliegenden konventionellen Garantie abgedeckt werden

Die Garantie verfällt, wenn die in diesem Handbuch empfohlenen Betriebsbedingungen nicht eingehalten werden.

Von der Garantie sind Defekte / Anomalien / Funktionsstörungen ausgeschlossen, die auftreten im Anschluss an:

- Transportschäden
- Eine nicht korrekt ausgeführte Installation und/oder wenn die in den beiliegenden Anweisungen spezifizierten Montageprozeduren nicht eingehalten wurden
- Wenn anderes Zubehör verwendet wird als das, was in der Packung enthalten ist
- Ein nicht korrekt durchgeführtes Abdichten/Versiegeln mit Silikon oder beim Gebrauch minderwertiger Produkte
- Ein nicht korrekt durchgeführtes Abdichten/Versiegeln mit Silikon oder beim Gebrauch minderwertiger Produkte
- Leckagen, die durch Dichtungen hervorgerufen werden, die bei der Installation beschädigt wurden, nicht geschmiert wurden oder verschlissen sind
- Kratzer, Dellen oder Brüche, die durch eine falsche Handhabung oder ungewollte Stöße verursacht werden
- Gebrauch korrosiver oder scheuernder Reinigungsmittel
- Beeinträchtigungen durch Frost
- Keine Wartung oder eine nicht angemessene oder nicht ordnungsgemäße Wartung in Bezug auf die beiliegenden Empfehlungen zur „Reinigung und Wartung“
- Reparaturen durch nicht autorisiertes / unqualifiziertes Personal.

REINIGUNG UND WARTUNG

Zum Reinigen der Glasflächen einen speziellen Glasreiniger verwenden.

Zum Reinigen der Acryl- und Aluminiumteile sowie der matten Oberflächen neutrale und nicht aggressive Produkte verwenden.

Zum Reinigen der verchromten Oberflächen ausschließen einen angefeuchteten Lappen oder Schwamm verwenden.

Bitte beachten: NIEMALS scheuernde Lappen oder Schwämme, Reinigungsmittel in Pulverform, auf Alkohol-, Ammoniak- und Säurebasis verwenden, sowie nichts auf Aceton- oder Lösungsmittelbasis.

REKLAMATIONEN / RÜCKGABEN

Es werden nur Reklamationen unter Vorlage des Kaufbelegs akzeptiert

Jede Reklamation wird nach den internen Prozeduren unseres Kundendienstes gehandhabt und abgewickelt (siehe untenstehende Tabelle).

Die Modalitäten eventueller Reparaturen, Gutschriften oder Auswechslungen werden im Anschluss und auf Grundlage der Uberprüfungen vereinbart, die von unseren Servicecentern und unserem Labor f. Qualitätskontrolle durchgeführt werden.

KUNDENDIENST Via Piemonte, 1 - 28010 Fontaneto d’Agogna (NO) Tel. 0322 099219 / Fax 0322 099234
e-mail: assistenza@marcomammoliti.com

NORMY ODNIESIENIA

Oznakowanie CE poświadcza zgodność produktu ze wszystkimi wymaganiami odpowiedniego i mającego zastosowanie prawa europejskiego. kabiny prysznica spełnia wymogi następujących dyrektyw i rozporządzeń Europejskich:

Norma odniesienia EN 14428

Marco Mammoliti S.p.A.

OGÓLNE ZALECENIA Z ZAKRESU BEZPIECZEŃSTWA

Zawsze sprawdzać, czy opakowania nie są uszkodzone. Zawierają one materiały łatwo ulegające zniszczeniu, należy więc przenosić je ostrożnie i nie dopuszczać, aby o coś uderzały.

Dopuszczalny jest wyłącznie narożny montaż naścienny, przy czym powierzchnie (ściany i podłoga) muszą być wykończone, pokryte oraz bez listwy ściennej.

Urządzenie nie jest przeznaczone do użytku przez osoby (w tym dzieci) o ograniczonych możliwościach ruchowych, dotykowych i umysłowych lub nieposiadające doświadczenia albo wiedzy, o ile nie są nadzorowane one przez osobę odpowiedzialną za ich bezpieczeństwo lub nie zostały przez taką osobę poinformowane w kwestii użytkowania urządzenia.

OGÓLNE WARUNKI GWARANCJI

Producent Marco Mammoliti S.p.A. udziela niniejszej gwarancji konwencjonalnej, która uznaje prawa konsumentów w oparciu o krajowe przepisy wdrażające i przyjmujące dyrektywę 1999/44/WE.

Gwarancja obejmuje okres dwóch lat. Bieg okresu gwarancji rozpoczyna się od dnia zakupu produktu (data podana na dowodzie zakupu).

Gwarancja ogranicza się do terytorium UE.

Gwarancja obowiązuje wyłącznie na podstawie dowodu zakupu.

Skorzystanie z gwarancji nie przedłuża czasu jej obowiązywania.

Gwarancja obejmuje wszystkie wady produktu wykryte podczas zwykłego użytkowania.

Gwarancja ogranicza się do przywrócenia stanu początkowego lub wymiany wadliwej części na taką samą lub do wymiany produktu.

Koszty transportu, demontażu i/lub ponownego montażu produktu będą uznane wyłącznie w przypadku udowodnienia rzeczywistego występowania wad objętych niniejszą gwarancją konwencjonalną.

Gwarancja wygasa w przypadku, gdy nie są przestrzegane zalecane w tej instrukcji warunki eksploatacji.

Gwarancja nie obejmuje wad/nieprawidłowości/usterek powstałych w wyniku następujących sytuacji:

- uszkodzenie podczas transportu
- nieprawidłowa instalacja i/lub nieprzestrzeganie sposobu montażu podanych w instrukcji
- stosowanie akcesoriów innych niż zawarte w opakowaniu
- nieprawidłowo wykonane uszczelnienie/ nałożenie silikonu lub użycie w tym celu produktów złej jakości
- zakleszczenie lub zablokowanie z powodu osadów, kamienia, piasku, opiłków lub zanieczyszczenia wody
- przecieki przez uszczelki uszkodzone podczas montażu, niesmarowane lub zużyte
- zarysowania, wgniecenia lub pęknięcia spowodowane nieprawidłowym użytkowaniem lub przypadkowymi uderzeniami
- czyszczenie z użyciem produktów żrących lub ściernych
- produkty uszkodzone przez mróz
- brak konserwacji lub konserwacja nieprawidłowa albo niezgodna z zaleceniami podanymi w punkcie dotyczącym czyszczenia i konserwacji
- naprawy prowadzone przez osoby nieuprawnione/ nieposiadające odpowiednich umiejętności

CZYSZCZENIE I KONSERWACJA

Do czyszczenia powierzchni szklanych stosować produkty przeznaczone do szkła i kryształu.

Do czyszczenia części akrylowych i aluminiowych oraz powierzchni satynowanych i lakierowanych stosować popularne, łagodne środki.

Chromowane powierzchnie czyścić wyłącznie wilgotnymi ściereczkami lub gąbkami.

UWAGA: Nigdy NIE używać ściereczek ani gąbek o ostrej powierzchni, produktów myjących w proszku, na bazie alkoholu lub amoniaku, kwasów, acetonu ani rozpuszczalników.

REKLAMACJE / ZWROTY

Zwroty bez dowodu zakupu nie będą przyjmowane

Każda reklamacja będzie rozpatrywana zgodnie z wewnętrznymi procedurami naszego Biura Serwisu Klientów (właściwe dane podaje poniższa tabela).

Sposoby ewentualnych napraw, uznania kosztów lub wymian będą ustalane w późniejszym czasie na podstawie wyników kontroli przeprowadzonych przez nasze centra serwisowe i przez nasze laboratorium jakości.

CUSTOMER CARE Via Piemonte, 1 - 28010 Fontaneto d'Agogna (NO) Tel. 0322 099219 / Fax 0322 099234
e-mail: assistenza@marcomammoliti.com

ΚΑΝΟΝΙΣΤΙΚΟ ΠΛΑΙΣΙΟ

Η σήμανση CE δηλώνει τη συμμόρφωση με όλες τις σχετικές και εφαρμοστέες διατάξεις της ευρωπαϊκής νομοθεσίας.

Συγκεκριμένα, η καμπίνα ντους πληροί τις βασικές προϋποθέσεις των ακόλουθων ευρωπαϊκών Οδηγιών και κανονισμών:

Πρότυπο αναφοράς EN 14428

ΓΕΝΙΚΕΣ ΠΡΟΔΙΑΓΡΑΦΕΣ ΑΣΦΑΛΕΙΑΣ

⚠ Ελέγχετε πάντα την ακεραιότητα των συσκευασιών, οι οποίες περιέχουν εύθραυστα υλικά και γι' αυτό θα πρέπει να τις χειρίζεστε με προσοχή και να τις προστατεύετε από κραδασμούς.

⚠ Η εγκατάσταση μπορεί να γίνει μόνο σε γωνία τοίχων, όπου οι επιφάνειες (τοίχοι και δάπεδο) πρέπει να είναι ήδη φινιρισμένες, επενδεδυμένες και χωρίς σοβατεπί

⚠ Η συσκευή δεν προορίζεται για χρήση από άτομα (συμπεριλαμβανομένων των παιδιών), των οποίων οι φυσικές, αισθητήριες ή νοητικές ικανότητες είναι μειωμένες ή τα οποία δεν κατέχουν την απαιτούμενη εμπειρία ή γνώση, εκτός εάν λαμβάνουν, με τη μεσολάβηση ενός ατόμου υπεύθυνου για την ασφάλειά τους, επίβλεψη ή οδηγίες σχετικά με τη χρήση της συσκευής

ΓΕΝΙΚΟΙ ΟΡΟΙ ΕΓΓΥΗΣΗΣ

Η παρούσα Συμβατική Εγγύηση παρέχεται από την κατασκευάστρια εταιρεία Marco Mammoliti S.p.A. και δεν επηρεάζει τα δικαιώματα που κατέχουν οι καταναλωτές βάσει των εθνικών διατάξεων εφαρμογής και μεταφοράς της Οδηγίας 1999/44/ΕΚ.

Η εγγύηση έχει διάρκεια δύο ετών. Η περίοδος της εγγύησης αρχίζει να ισχύει από την ημερομηνία αγοράς του προϊόντος (ημερομηνία που αναγράφεται στην απόδειξη αγοράς).

Η εγγύηση περιορίζεται μόνο στην περιοχή της Ευρωπαϊκής Ένωσης.

Η εγγύηση εφαρμόζεται μόνο με την επίδειξη της απόδειξης αγοράς.

Τυχόν χρήση της εγγύησης δεν συνεπάγεται σε καμία περίπτωση την επέκταση της διάρκειάς της.

Η εγγύηση καλύπτει όλα τα τυχόν ελαττώματα που ενδέχεται να παρουσιάσει το προϊόν στο πλαίσιο της φυσιολογικής του χρήσης.

Η εγγύηση περιορίζεται στην επισκευή ή την αντικατάσταση του ελαττωματικού τμήματος με ένα ίδιο εξάρτημα, ή σε αντικατάσταση του προϊόντος.

Τα έξοδα μεταφοράς, αφαίρεσης ή/και μετεγκατάστασης του προϊόντος καλύπτονται από την εγγύηση, μόνο σε περίπτωση που βεβαιώνεται η ύπαρξη ελαττωμάτων που καλύπτονται από τη συμβατική εγγύηση.

Η εγγύηση τίθεται εκτός ισχύος σε περίπτωση μη τήρησης των όρων χρήσης που καθορίζονται στο παρόν εγχειρίδιο.

Η εγγύηση δεν καλύπτει ελαττώματα/ προβλήματα/ δυσλειτουργίες που οφείλονται σε:

- βλάβες λόγω μεταφοράς
- εγκατάσταση που δεν πραγματοποιήθηκε σωστά ή/και σε περίπτωση που δεν εφαρμόστηκαν οι διαδικασίες συναρμολόγησης που καθορίζονται στις οδηγίες
- χρήση εξαρτημάτων διαφορετικών από αυτά που περιέχονται στη συσκευασία
- εσφαλμένη στεγανοποίηση/ σιλίκωση ή χρήση ληγμένων προϊόντων στεγανοποίησης
- εμπλοκή ή φραγή λόγω ρύπων, αλάτων, άμμου, ρινισμάτων ή ακαθαρσιών στο νερό
- απώλειες λόγω στεγανοποιήσεων που υπέστησαν φθορές κατά την εγκατάσταση, που δεν έχουν λιπανθεί ή έχουν φθαρεί
- γρατζουνιές, χτυπήματα ή θραύσεις που οφείλονται σε ακατάλληλο χειρισμό ή τυχαίες κρούσεις
- ρήση διαβρωτικών ή σκληρών καθαριστικών
- λλειψη συντήρησης ή ακατάλληλη συντήρηση ή συντήρηση σε ασυμφωνία με τις οδηγίες περί «καθαρισμού και συντήρησης»
- δυσλειτουργίες που οφείλονται στην έλλειψη λίπανσης που προκαλείται από την πολύ υψηλή θερμοκρασία του ζεστού νερού
- επισκευές από μη εξουσιοδοτημένο/ ειδικευμένο προσωπικό

ΚΑΘΑΡΙΣΜΟΣ ΚΑΙ ΣΥΝΤΗΡΗΣΗ

Για τον καθαρισμό των γυάλινων επιφανειών, χρησιμοποιείτε ειδικά προϊόντα για γυαλιά και κρύσταλλα.

Για τον καθαρισμό των τμημάτων από ακρυλικό και αλουμίνιο και των σατινέ και βερνικωμένων επιφανειών, χρησιμοποιείτε ήπια προϊόντα γενικής χρήσης.

Για τον καθαρισμό των υδραυλικών εξαρτημάτων και των επιφανειών με χρώμιο, χρησιμοποιείτε μόνο βρεγμένα πανιά ή σφουγγάρια.

ΣΗΜΕΙΩΣΗ: ΜΗΝ χρησιμοποιείτε ποτέ λειαντικά πανιά ή σφουγγάρια, καθαριστικά σε σκόνη ή καθαριστικά με αλκοολική ή αμμωνιακή βάση, οξέα, ακετόνη ή διαλύτες

ΑΞΙΩΣΕΙΣ/ ΕΠΙΣΤΡΟΦΕΣ

Καμία αξίωση δεν γίνεται δεκτή χωρίς την επίδειξη της απόδειξης αγοράς

Η αντιμετώπιση και ο χειρισμός κάθε αξίωσης θα γίνεται σύμφωνα με τις εσωτερικές διαδικασίες του γραφείου Υποστήριξης Πελατών μας (χρησιμοποιήστε τα στοιχεία επικοινωνίας που υποδεικνύονται στον παρακάτω πίνακα).

Οι διαδικασίες των τυχόν επισκευών, πιστοποιήσεων ή αντικαταστάσεων θα συμφωνούνται επακολούθως και στη βάση των αποτελεσμάτων των ελέγχων που διενεργούνται από τα Κέντρα Υποστήριξής μας και το Εργαστήριο Ποιότητάς μας.

ΚΕΝΤΡΟ ΥΠΟΣΤΗΡΙΞΗΣ ΠΕΛΑΤΩΝ Via Piemonte, 1 - 28010 Fontaneto d'Agogna (NO) Τηλ. 0322 099219 / Fax 0322 099234

Email: assistenza@marcomammoliti.com

НОРМАТИВНАЯ ДОКУМЕНТАЦИЯ

Маркировка CE твердает соответствие изделия всем положениям деиствующего и применимого законодательства. В частности душевая кабинка отвечает требованиям следующих Директив и европеиских норм

Нормативная документация EN 14428

Marco Mammoliti S.p.A.

ОБЩИЕ УКАЗАНИЯ ПО БЕЗОПАСНОСТИ

Всегда проверяите целостность упаковки. В даннои упаковке содержатся хрупкие материалы, с которыми необходимо обращаться с осторожностью и защищать их от ударов

Кабинка предназначена только для установки в угол, поверхности (стены и пол) должны быть обработаны, отделаны и не иметь бортиков/плинтусов

Изделие не может использоваться лицами (в том числе детьми) с ограниченными физическими,сенсорными или умственными возможностями, а также с недостаточным опытом и знаниями, за исключением случаев, когда лицо, отвечающее за их безопасность, осуществляет надзор и предоставляет надлежащии инструктаж по использованию изделия

ОБЩИЕ УСЛОВИЯ ГАРАНТИИ

Данная стандартная гарантия предоставляется компаниеи-производителем Marco Mammoliti S.p.A. и оставляет неизменными права потребителя исходя из национальных положении по выполнению и введению в деиствие директивы 1999/44/CE

Гарантия действует в течение двух лет. Гарантииныи период начинается с даты приобретения изделия (дата указана на подтверждающем покупку документе).

Гарантия деиствует только на территории стран ЕС

Гарантия действительна только при предъявлении подтверждающего покупку документа.

Применение гарантии не влияет на продолжительность гарантииного периода.

Гарантия распространяется на все дефекты изделия, выявленные во время нормальнои эксплуатации.

Гарантия ограничена восстановлением или заменои дефектных частеи на аналогичные или заменои изделия.

Транспортные расходы, расходы по демонтажу и/или перемещению изделия будут признаны только в том случае, если будет подтверждено фактическое наличие дефектов, на которые распространяется общая гарантия.

Гарантия аннулируется в случае несоблюдения условий эксплуатации, указанных в настоящем руководстве.

Гарантия не распространяется на дефекты/неисправности в результате:

- транспортных повреждении
- неправильно выполненного монтажа и/или в случае несоблюдения указанного в инструкциях порядка монтажа
- использования принадлежностеи сторонних производителеи
- неправильно выполненного уплотнения/герметизации или использования материалов низкого качества
- засорения или закупоривания из-за накипи, известковых отложении, песка, опилок или примесеи в Воде
- утечек из-за прокладок, поврежденных во время установки, не смазанных или изношенных прокладок
- царапин, вмятин или повреждении в результате неправильного обращения или случаиного удара
- использования агрессивных или абразивных веществ для очистки
- повреждения в результате воздеиствия низких температур
- отсутствия технического обслуживания, недостаточного обслуживания или обслуживания не в соответствии с рекомендациями в разделе "очистка и обслуживание"
- ремонта, выполненного неуполномоченным/неквалифицированным персоналом

ОЧИСТКА И ОБСЛУЖИВАНИЕ

Для очистки поверхности стекла следует использовать специальные вещества для изделии из стекла.

Для очистки частеи из акрила и алюминия, сатинированных и покрытых лаком поверхностеи следовать использовать неагрессивные вещества.

Для очистки кранов и хромированных поверхностеи следует использовать исключительно увлажненную ткань или губку

ПРИМЕЧАНИЕ: ЗАПРЕЩАЕТСЯ использовать абразивную ткань или губку, порошковые моющие средства, средства на основе спирта или аммиака, кислоты, ацетон, растворители.

ПРЕТЕНЗИИ/ВОЗВРАТ

Претензии не принимаются без наличия документа, подтверждающего покупку

Каждая претензия будет рассматриваться и приниматься в соответствии с внутренними процедурами нашего Отдела обслуживания клиентов (использование ссылок, указанных в приведеннои ниже таблице)

Методы выполнения возможных работ по ремонту, аккредитации или замены будут согласовываться в последствии и на основе результатов проверок, выполненных нашими Центрами обслуживания и нашеи Лабораториеи обеспечения качества.

ОБСЛУЖИВАНИЕ КЛИЕНТОВ Via Piemonte, 1-28010 Fontaneto d'Agogna (NO) (Фонтането-д'Агонья, Новара)Тел. 0322 099219/ Факс 0322 099234
электронная почта: assistenza@marcomammoliti.com

SEDE LEGALE

Corso Lancieri, 27 - 11100 Aosta (Italy) - C.F. - P.I. 00470390071

REGISTERED OFFICE

Corso Lancieri, 27 - 11100 Aosta (Italy) - Tax Identi ication Code - VAT No. 00470390071

SEDE LEGAL

Corso Lancieri, 27 - 11100 Aosta (Italia) - Cód.Fisc. - COD.IVA 00470390071

SEDE SOCIAL

Corso Lancieri, 27 - 11100 Aosta (Itália) - C.F. - N.º IVA 00470390071

SIÈGE SOCIAL

Corso Lancieri, 27 - 11100 Aosta (Włochy) - Kod podatkowy - NIP: P.I. 00470390071

RECHTSSITZ

Corso Lancieri, 27 - 11100 Aosta (Italy) - Steuernr. und USt-IdNr. 00470390071

SIEDZIBA PRAWNA

Corso Lancieri, 27 - 11100 Aosta (Włochy) - Kod podatkowy - NIP: P.I. 00470390071

ΕΔΡΑ

Corso Lancieri, 27 - 11100 Aosta (Ιταλια) - ΑΦΜ 00470390071

ЮРИДИЧЕСКИЙ АДРЕС

Corso Lancieri, 27 - 11100 Aosta (Italy) (Аоста, Италия) Налоговыи кодекс - Рег. № плательщика НДС 00470390071

WWW.MARCOMAMMOLITI.COM