MANUALE DI INSTALLAZIONE, USO E MANUTENZIONE

INSTALLATION, USE AND MAINTENANCE MANUAL

MANUAL DE INSTALACIÓN, USO Y MANTENIMIENTO

MANUAL DE INSTALAÇÃO, UTILIZAÇÃO E MANUTENÇÃO

NOTICE D'INSTALLATION, D'UTILISATION ET D'ENTRETIEN

INSTALLATIONS-, GEBRAUCHS- UND WARTUNGSANLEITUNG

INSTRUKCJA MONTAŻU, EKSPLOATACJI I KONSERWACJI

ΕΓΧΕΙΡΙΔΙΟ ΕΓΚΑΤΑΣΤΑΣΗΣ, ΧΡΗΣΗΣ ΚΑΙ ΣΥΝΤΗΡΗΣΗΣ

РУКОВОДСТВО ПО УСТАНОВКЕ, ЭКСПЛУАТАЦИИ И

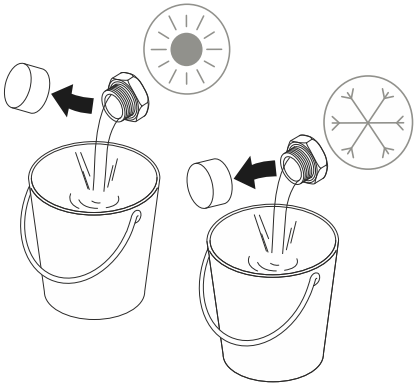

Chiuso
Closed
Cerrado
Fechado
Fermé
Geschlossen
Zamknięty
Κλειστό
Закрыто

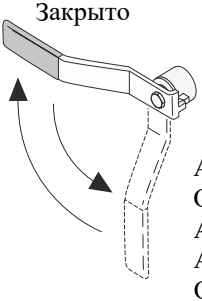

Aperto
Open
Abierto
Aberto
Ouvert
Offen
Otwarty
Ανοικτό
Открыто



Min 1 Bar - Max 5 Bar

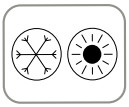

Min 5 °C - Max 55 °C

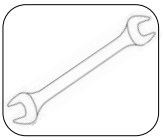

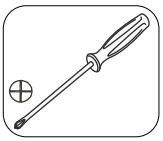

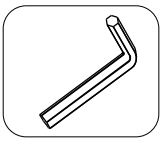

Utensili e materiali per installazione (non forniti)

Tools and materials for installation (not supplied)

Herramientas y materiales para la instalaciòn (no su ministrado)

Ferramentas e materiais para instalação (não fornecidos)

Outils et maté riaux pour l'installation (non fourni)

Werkzeuge und Materialien fûr die Installation (nicht mitgeliefert)

Narzędzia i materiały do montażu (brak w zestawie)

Εργαλεία και υλικά για την εγκατάσταση (δεν παρέχονται)

Инструменты и материалы для монтажа (не входит в комплект)



Installazione lavabo/bidet/monoforo - Basin/bidet/single-hole faucet installation - Instalación lavabo/bidet/monoagujero - Instalação de lavatório/bidé/furo simples - Installation lavabo/bidet/monotrou Installation Waschbecken/Bidet/Einloch Armatur - Instalacja umywalki/bidetu/z jednym otworem - Εγκατάσταση σε νιπτήρα/μπιντέ/μιας οπής - Монтаж умывальника/биде/с одной трубой

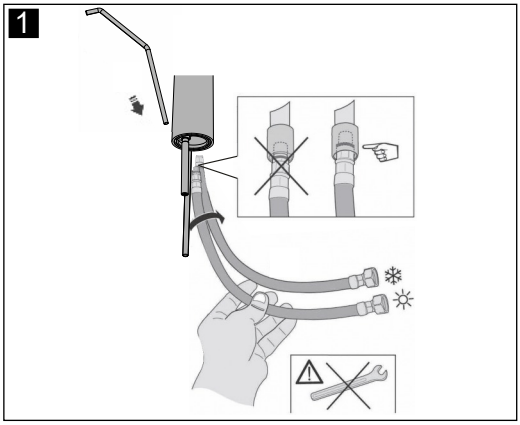

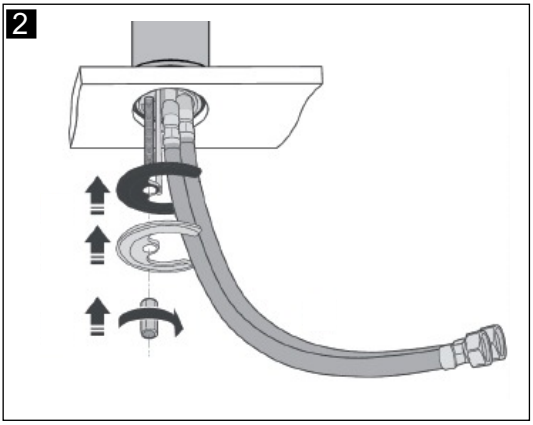

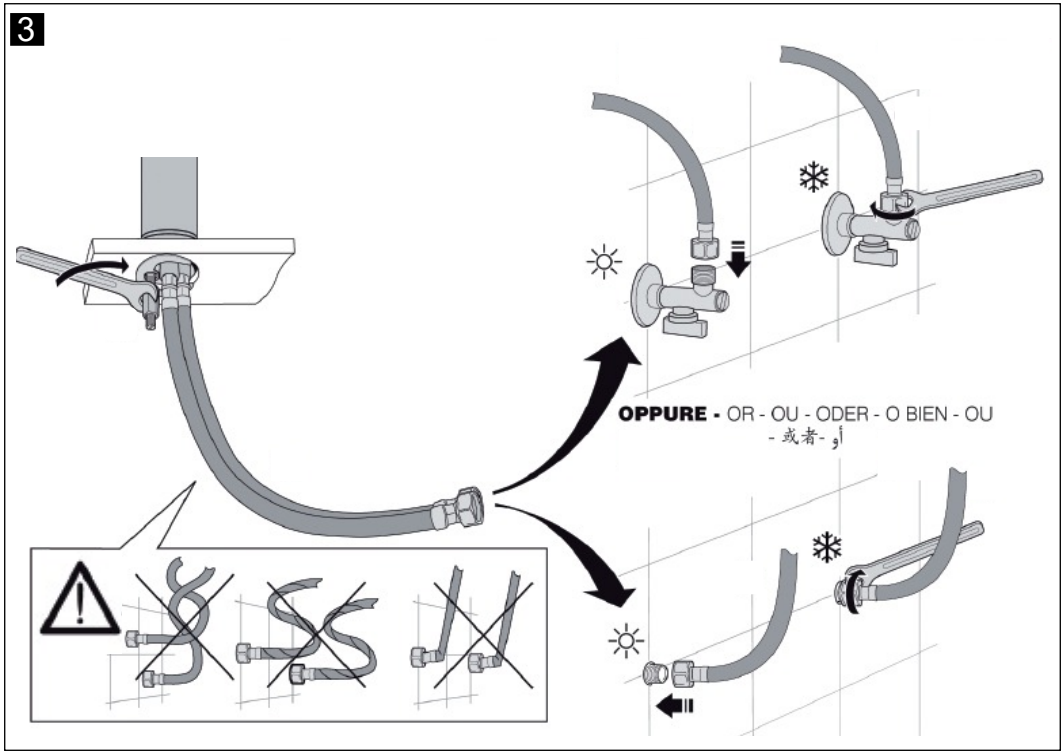



Installazione scarico - Drain installation - Instalación desagüe - Instalação de descarga
Installation bonde - Installation Ablauf - Instalacja odpływu - Εγκατάσταση αποχέτευσης
Монтаж слива

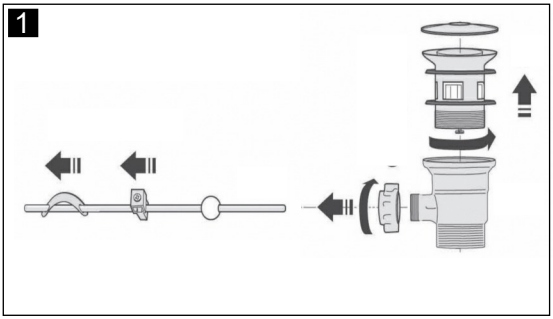

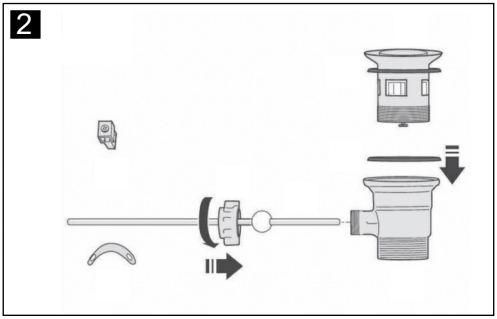

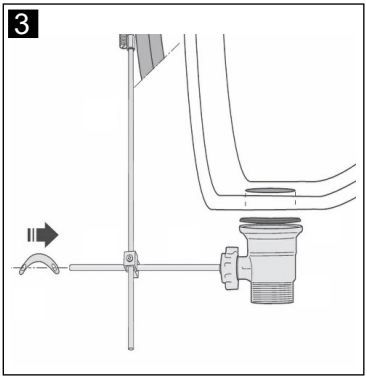

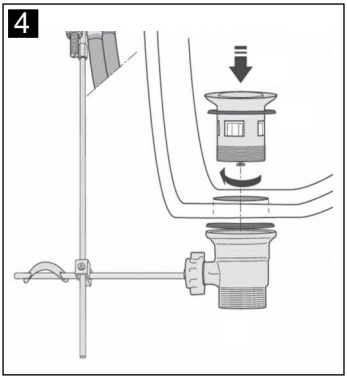

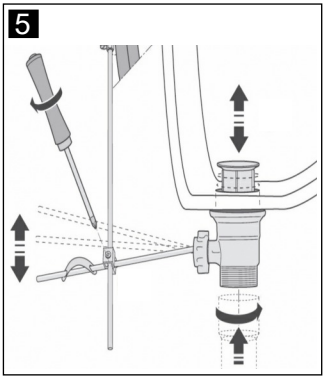



Installazione scarico - Drain installation - Instalación desagüe - Instalação de descarga
Installation bonde - Installation Ablauf - Instalacja odpływu - Εγκατάσταση αποχέτευσης
Монтаж слива

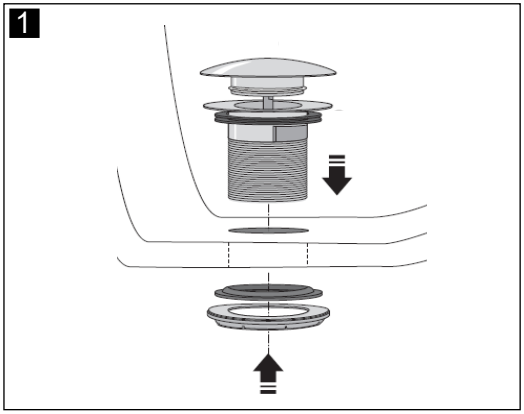

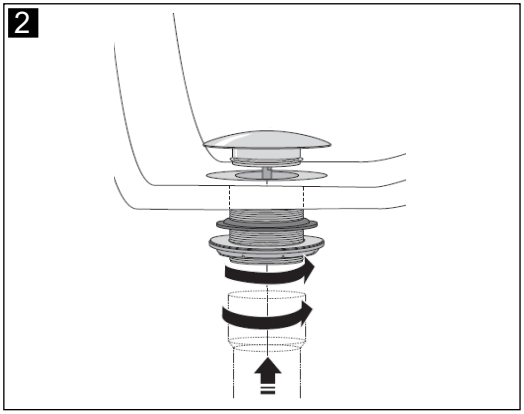





Installazione lavello estraibile - Sink pull-out faucet installation - Instalación fregadero extraíble
Instalação lava-louça amovível - Installation évier amovible - Installation ausziehbarer Auslauf
Instalacja wyjmowanej umywalki - Εγκατάσταση σε αφαιρούμενο νιπτήρα
Монтаж выдвижного шланга

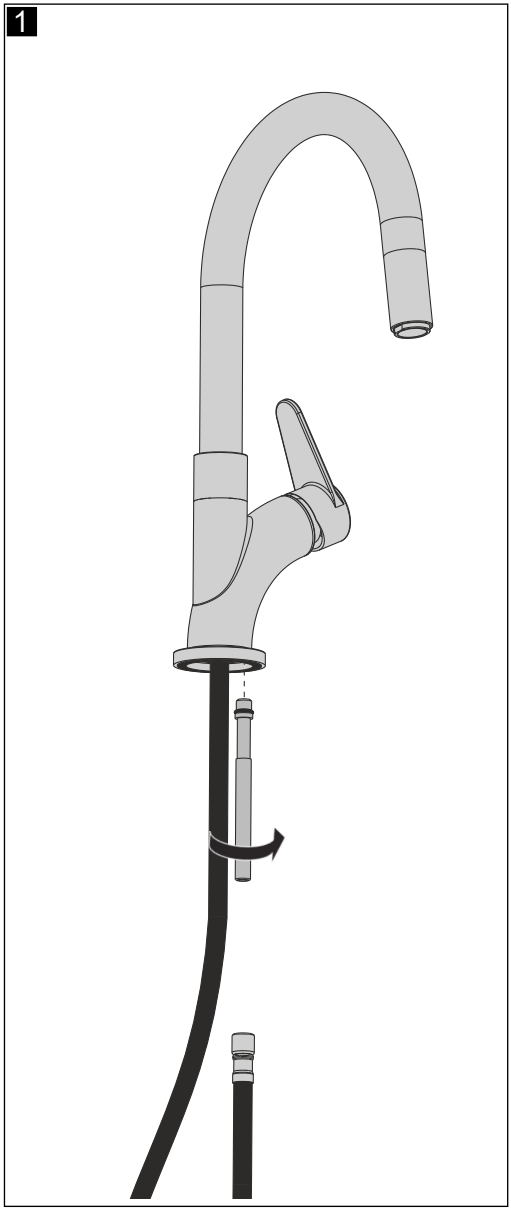

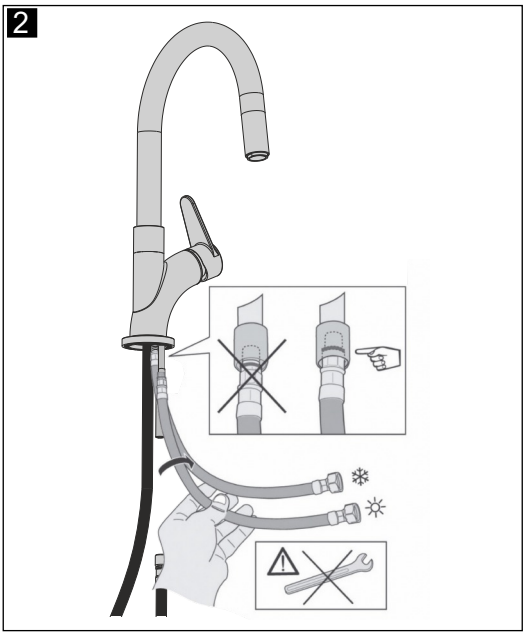

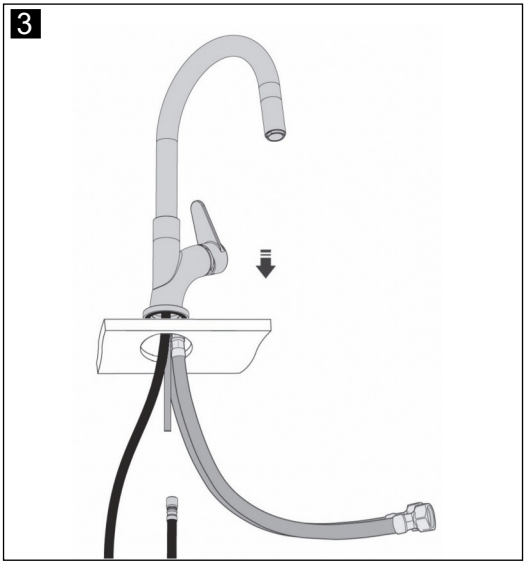





4

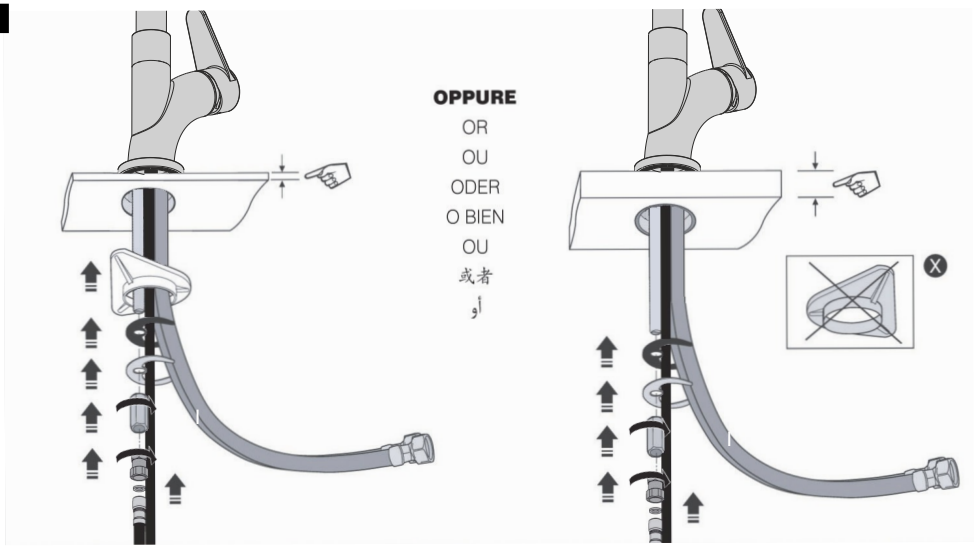
OPPURE
OR
OU
ODER
O BIEN
OU
或者
أو

5

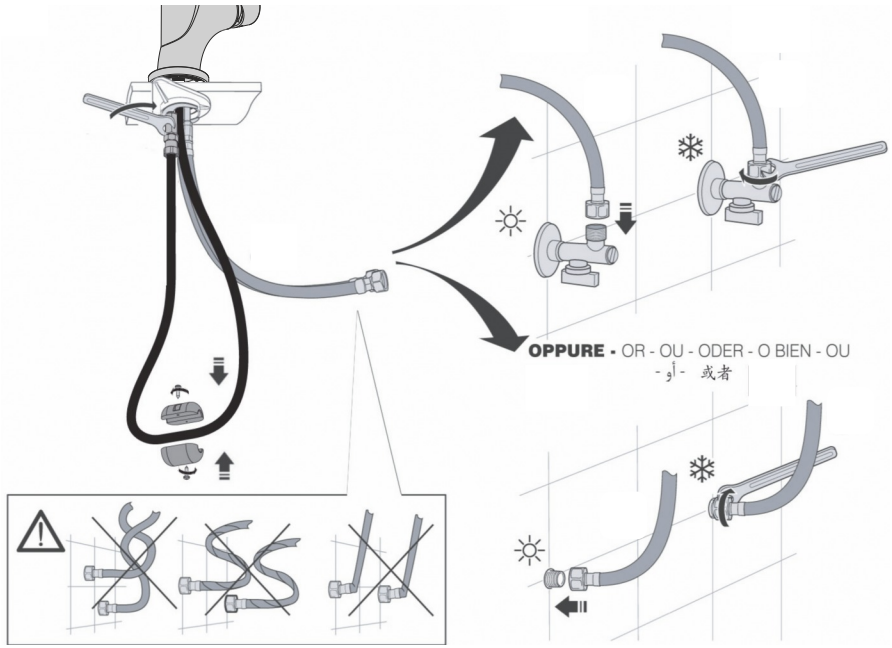
OPPURE - OR - OU - ODER - O BIEN - OU
- أو - 或者



Installazione a parete - Wall-mount faucet installation - Instalación en pared - Instalação de parede

Installation au mur - Aufputzinstallation - Instalacja do ściany - Επιτοίχια εγκατάσταση

Монтаж на стене

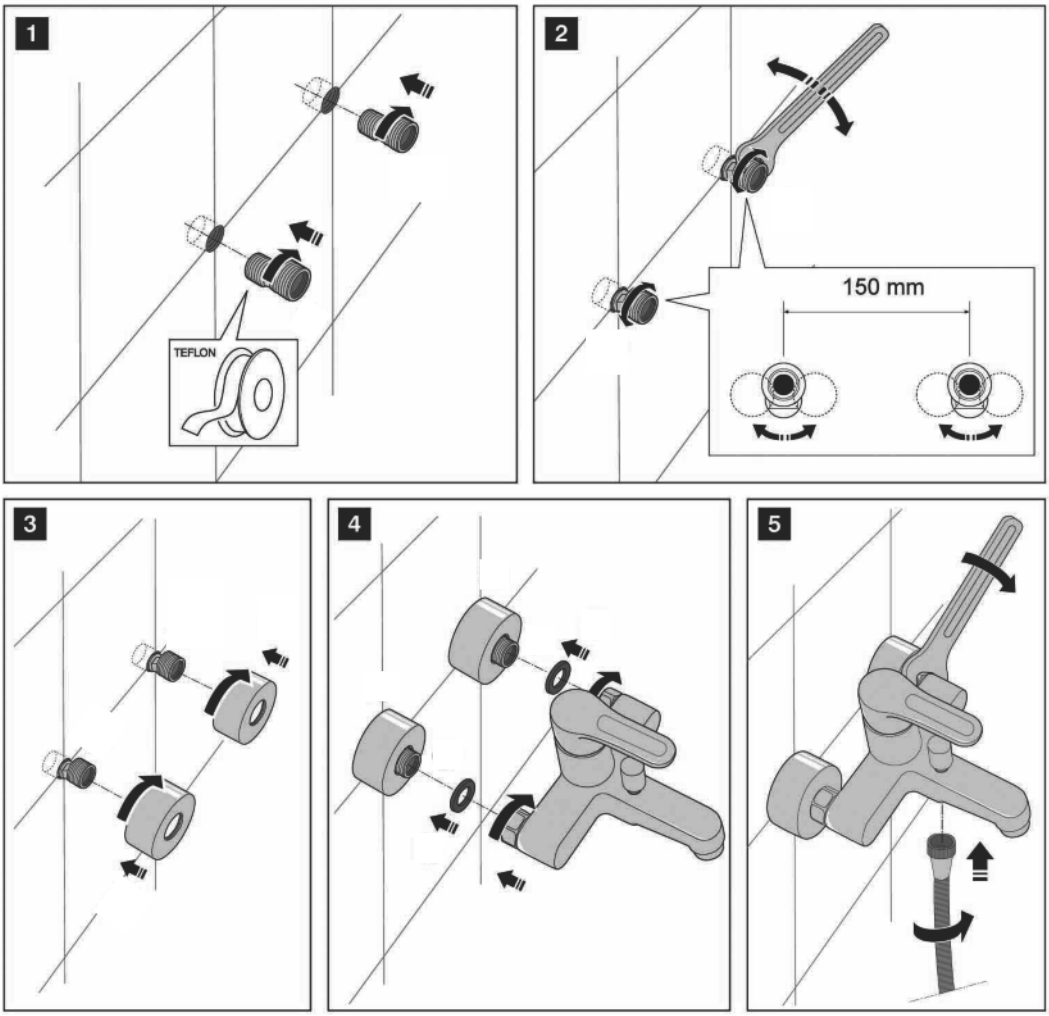



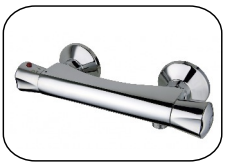

Installazione termostatico - Thermostatic faucet installation - Instalación termostático - Instalação termpstático

Installation thermostatique - Installation Thermostat - Instalacja urządzenia termostatycznego

Εγκατάσταση θερμοστατικής βρύσης - Монтаж термостатического смесителя

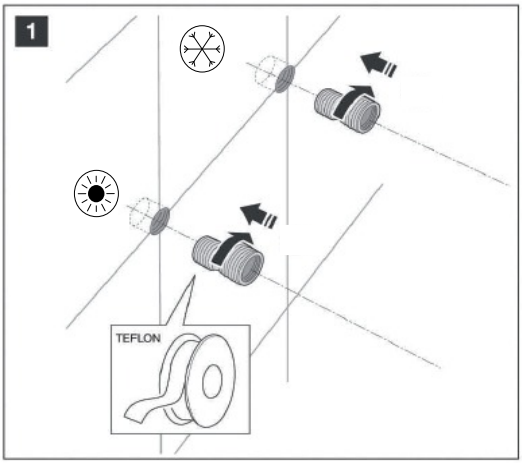

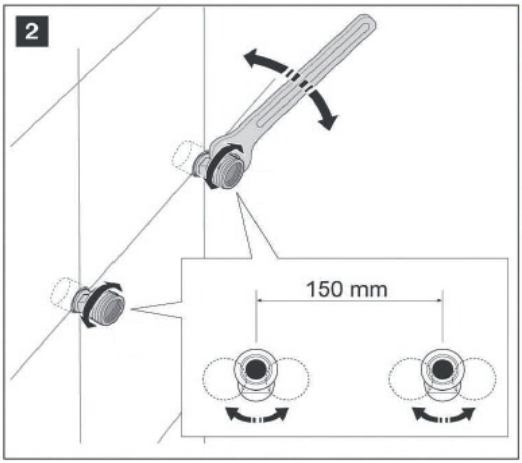

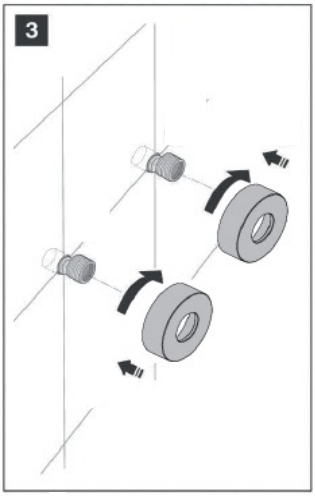

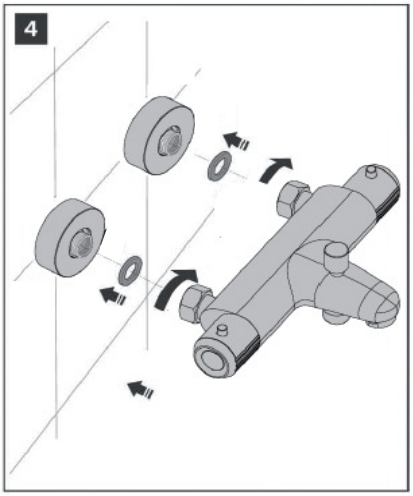

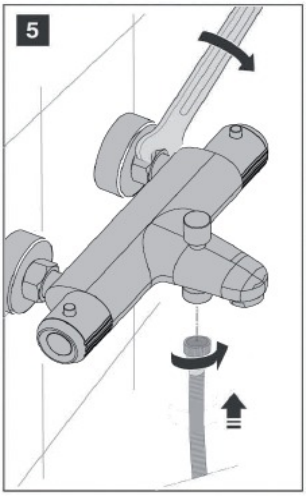

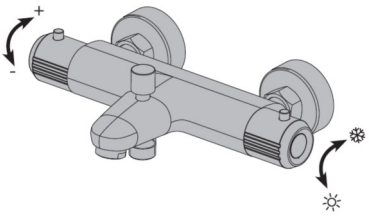

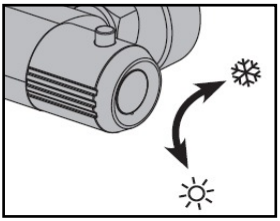





Installazione ad incasso - Flush-mount faucet installation - Instalación empotrada - Instalação de encaixe

Installation encastrée - Unterputzinstallation - Instalacja podtynkowa - Εντοιχισμένη εγκατάσταση

Скрытая установка

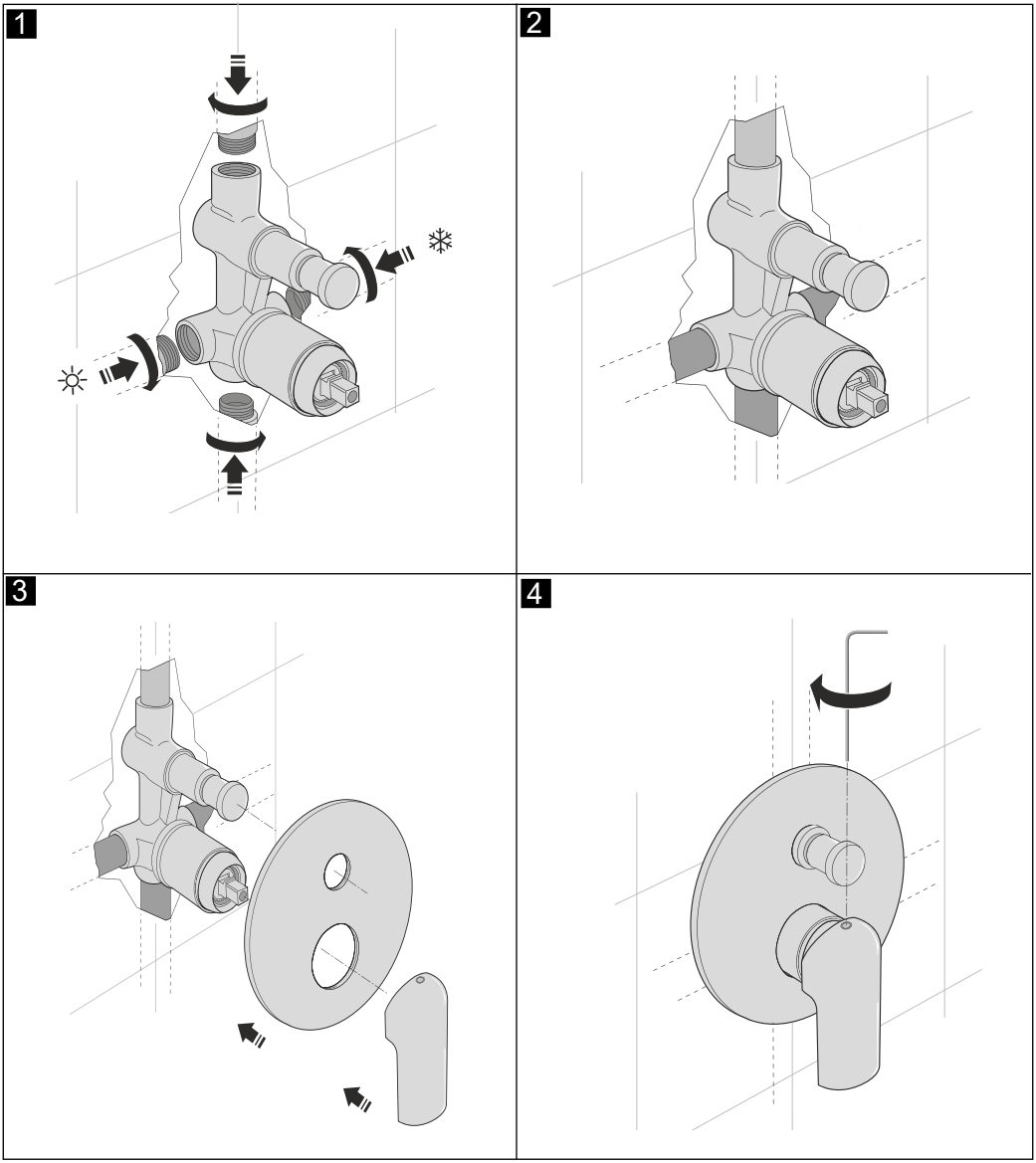

Uso

Use

Uso

Utilização

Utilisation

Benutzung

Uzytkowanie

Χρήση

Эксплуатация

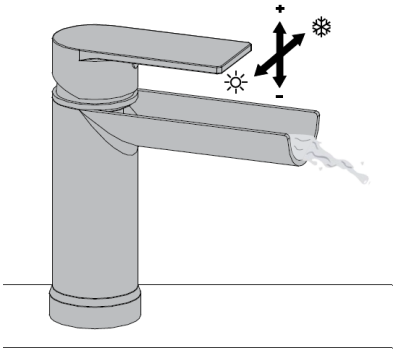

Manutenzione

Maintenance

Matenimiento

Manutenção

Entretien

Wartung

Konserwacja

Συντήρηση

Тех. обслуживание

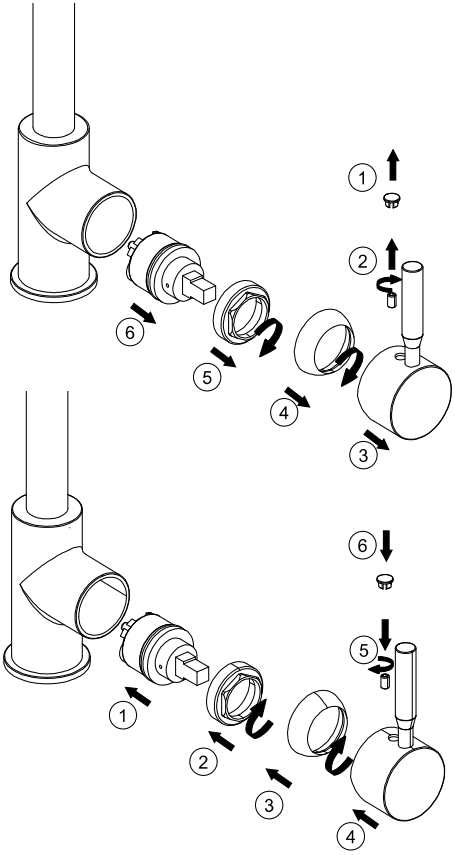

Pulizia
Cleaning
Limpieza
Limpeza
Nettoyage
Pflege
Pielegnacja
Καθάρισμα
Уход

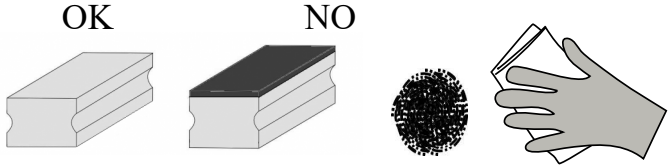

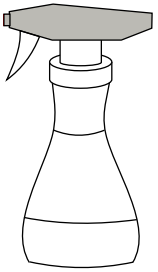

-NO ALCOOL, NO ACETONE , NO PRODOTTI ABRASIVI, NO SOLVENTI, NO SODA, NO ACIDO

-NO ALCOHOL, NO ACETONE, NO ABRASIVE PRODUCTS, NO SOLVENTS, NO SODA, NO ACIDS

-NO ALCOHOL, NO ACETONA, NO PRODUCTOS ABRASIVOS, NO DISOLVENTES, NO SODA, NO ÁCIDO

-SEM ÁLCOOL, SEM ACETONAS, SEM PRODUTOS ABRASIVOS, SEM SOLVENTES, SEM SODA, SEM ÁCIDI

-NE PAS UTILISER D'ALCOOL, D'ACÉTONE, DE PRODUITS ABRASIFS, DE SOLVANTS, DE SOUDE NI D'ACIDE

-KEIN ALKOHOL, KEIN ACETON, KEINE SCHEUERMITTEL, KEINE LÖSUNGSMITTEL, KEIN NATRIUMKARBONAT, KEINE SÄURE

-BEZ ALKOHOLU, BRAK ACETONU, BEZ PRODUKTÓW ŚCIERNYCH, BEZ ROZPUSZCZALNIKÓW, BEZ SODY, BEZ KWASU

-ΟΧΙ ΟΙΝΟΠΝΕΥΜΑ, ΟΧΙ ΑΚΕΤΟΝΗ, ΟΧΙ ΑΠΟΞΕΣΤΙΚΑ, ΟΧΙ ΔΙΑΛΥΤΕΣ, ΟΧΙ ΣΟΔΑ, ΟΧΙ ΟΞΕΑ

-НЕЛЬЗЯ ИСПОЛЬЗОВАТЬ СПИРТ, АЦЕТОН, АБРАЗИВНЫЕ СРЕДСТВА, РАСТВОРИТЕЛИ, СОДУ, КИСЛОТУ

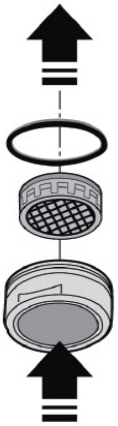

50% acqua + 50% aceto
50% water + 50% vinegar
50% vinagre + 50% vinagre
50% água + 50% vinagre
50% eau + 50% vinaigre
50% Wasser + 50% Essig
50% wody + 50% octu
50% νερό + 50% ξύδι
50% вода + 50% винный уксус



SEDE LEGALE
Corso Lancieri, 27 - 11100 Aosta (Italy) - C.F. - P.I. 00470390071
SERVIZIO CLIENTI
Via Piemonte, 1 - 28010 Fontaneto d'Agogna (NO) Tel. 0322 099219 / Fax 0322 099234
e-mail: assistenza@marcomammoliti.com

REGISTERED OFFICE
Corso Lancieri, 27 - 11100 Aosta (Italy) - C.F. - P.I. 00470390071
CUSTOMER SERVICE
Via Piemonte, 1 - 28010 Fontaneto d'Agogna (NO) Tel. 0322 099219 / Fax 0322 099234
e-mail: assistenza@marcomammoliti.com

DOMICILIO SOCIAL
Corso Lancieri, 27 - 11100 Aosta (Italy) - C.F. - P.I. 00470390071
ATENCIÓN AL CLIENTE
Via Piemonte, 1 - 28010 Fontaneto d'Agogna (NO) Tel. 0322 099219 / Fax 0322 099234
e-mail: assistenza@marcomammoliti.com

SEDE SOCIAL
Corso Lancieri, 27 - 11100 Aosta (Italy) - C.F. - P.I. 00470390071
SERVIÇO DE APOIO AO CLIENTE
Via Piemonte, 1 - 28010 Fontaneto d'Agogna (NO) Tel. 0322 099219 / Fax 0322 099234
e-mail: assistenza@marcomammoliti.com

SIÈGE SOCIAL
Corso Lancieri, 27 - 11100 Aosta (Italy) - C.F. - P.I. 00470390071
SERVICE CLIENT
Via Piemonte, 1 - 28010 Fontaneto d'Agogna (NO) Tel. 0322 099219 / Fax 0322 099234
e-mail: assistenza@marcomammoliti.com

RECHTSSITZ
Corso Lancieri, 27 - 11100 Aosta (Italy) - C.F. - P.I. 00470390071
KUNDENDIENST
Via Piemonte, 1 - 28010 Fontaneto d'Agogna (NO) Tel. 0322 099219 / Fax 0322 099234
e-mail: assistenza@marcomammoliti.com

SIEDZIBA
Corso Lancieri, 27 - 11100 Aosta (Italy) - C.F. - P.I. 00470390071
OBSŁUGA KLIENTA
Via Piemonte, 1 - 28010 Fontaneto d'Agogna (NO) Tel. 0322 099219 / Fax 0322 099234
e-mail: assistenza@marcomammoliti.com

ΕΔΡΑ
Corso Lancieri, 27 - 11100 Aosta (Italy) - C.F. - P.I. 00470390071
ΕΞΥΠΗΡΕΤΗΣΗ ΠΕΛΑΤΩΝ
Via Piemonte, 1 - 28010 Fontaneto d'Agogna (NO) Tel. 0322 099219 / Fax 0322 099234
e-mail: assistenza@marcomammoliti.com

ЮРИДИЧЕСКИЙ АДРЕС
Corso Lancieri, 27 - 11100 Aosta (Italy) - C.F. - P.I. 00470390071
ОТДЕЛ ПО РАБОТЕ С КЛИЕНТАМИ
Via Piemonte, 1 - 28010 Fontaneto d'Agogna (NO) Tel. 0322 099219 / Fax 0322 099234
e-mail: assistenza@marcomammoliti.com