inspire

3 YEAR Guarantee*

booster

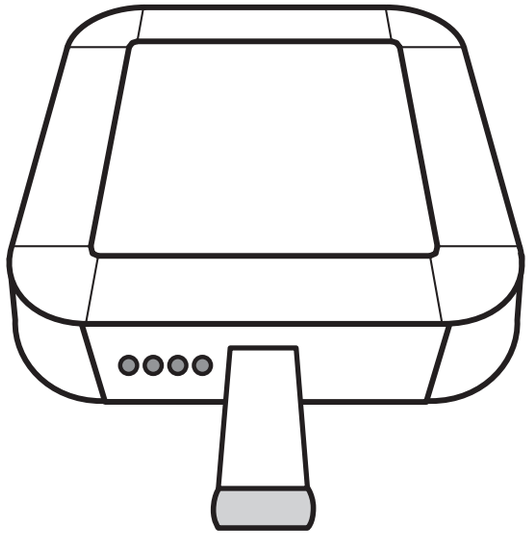

EAN CODE : 3276007364422

FR Manuel d'Instructions

ES Manual de Instrucciones

PT Manual de Instruções

IT Manuale di Istruzioni

EL Εγχειρίδιο Οδηγιών

PL Instrukcją Obsługi

UA Інструкція 3 Експлуатації

RO Manual de Instrucţiuni

BR Manual de Instruções

EN Instructions Manual

Booster

Traduction de la version originale du mode d'emploi / Traducción de las Instrucciones originales / Tradução das Instruções Originais / Traduzione delle istruzioni originali / Μετάφραση τωνπρωτότυπωνοδηγιών / Tłumaczenie instrukcji oryginalnej /Переклад оригінальної інструкції / Traducerea instrucţiunilor originale / Tradução das Instruções Originais / Original Instructions

2021/07-V01

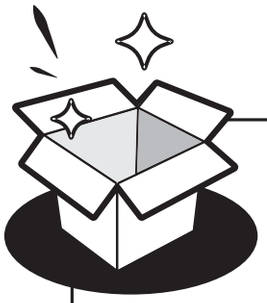

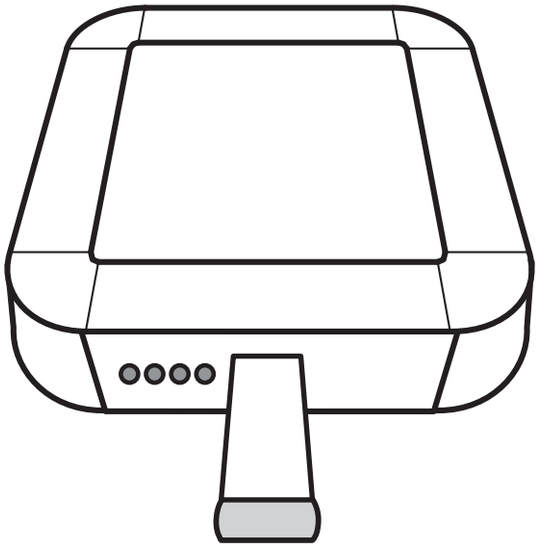



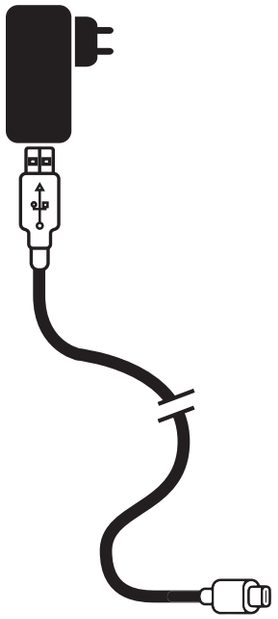
USB-C

FR : CARACTERISTIQUES TECHNIQUES / ES : CARACTERÍSTICAS TÉCNICAS / PT : CARACTERÍSTICAS TÉCNICAS / IT : CARATTERISTICHE TECNICHE / EL : ΤΕΧΝΙΚΑ ΧΑΡΑΚΤΗΡΙΣΤΙΚΑ / PL : DANE TECHNICZNE / UA : ТЕХНІЦНІ ХАРАКТЕРИКИ / RO : CARACTERISTI TECHICE / BR : CARACTERÍSTICAS TÉCNICAS / EN : TECHNICAL CHARACTERISTICS

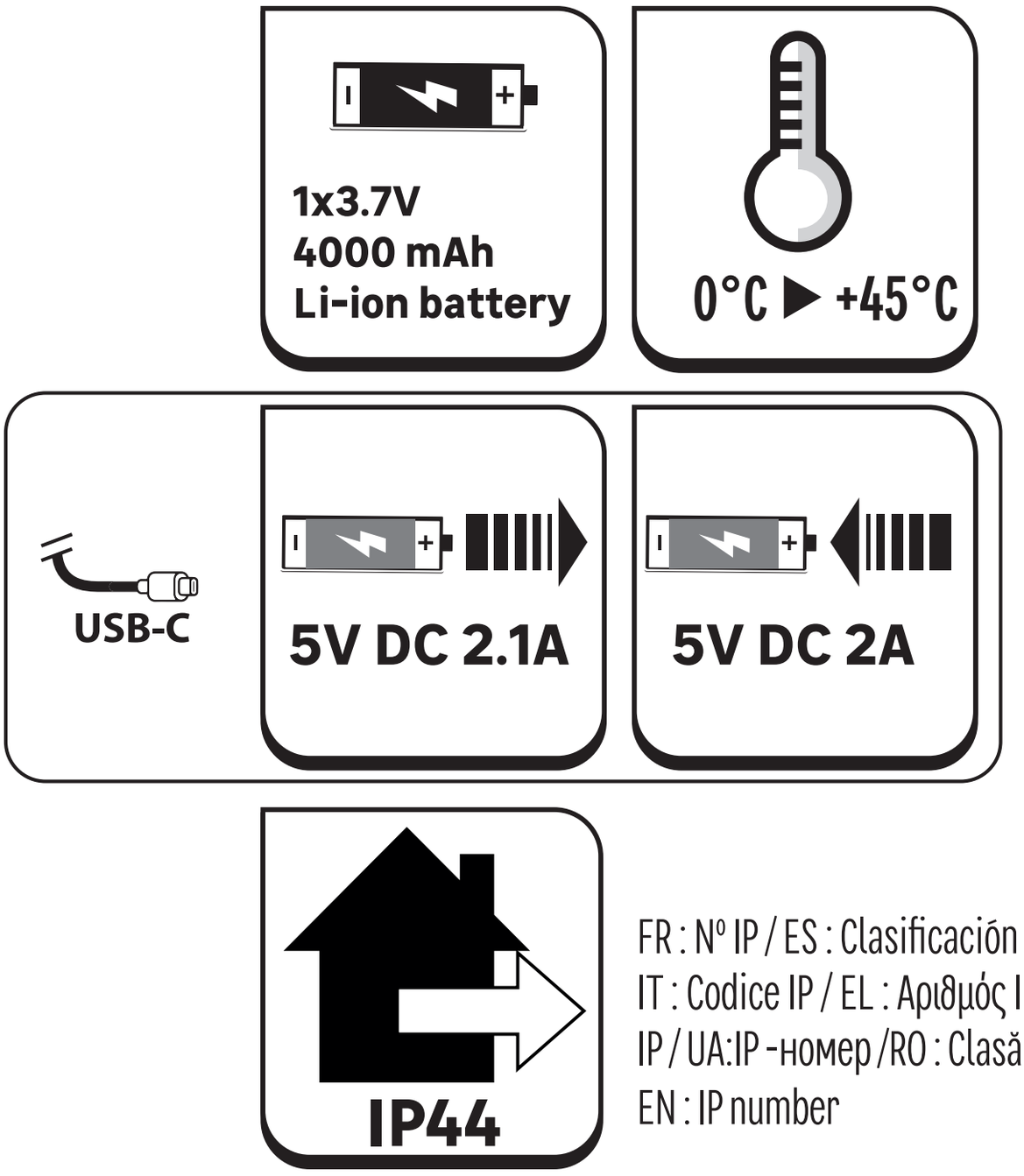

FR : Nº IP / ES : Clasificación IP / PT : Número IP / IT : Codice IP / EL : Αριθμός IP / PL : Numer klasy IP / UA:IP -номер /RO : Clasă IP / BR:Número IP / EN : IP number

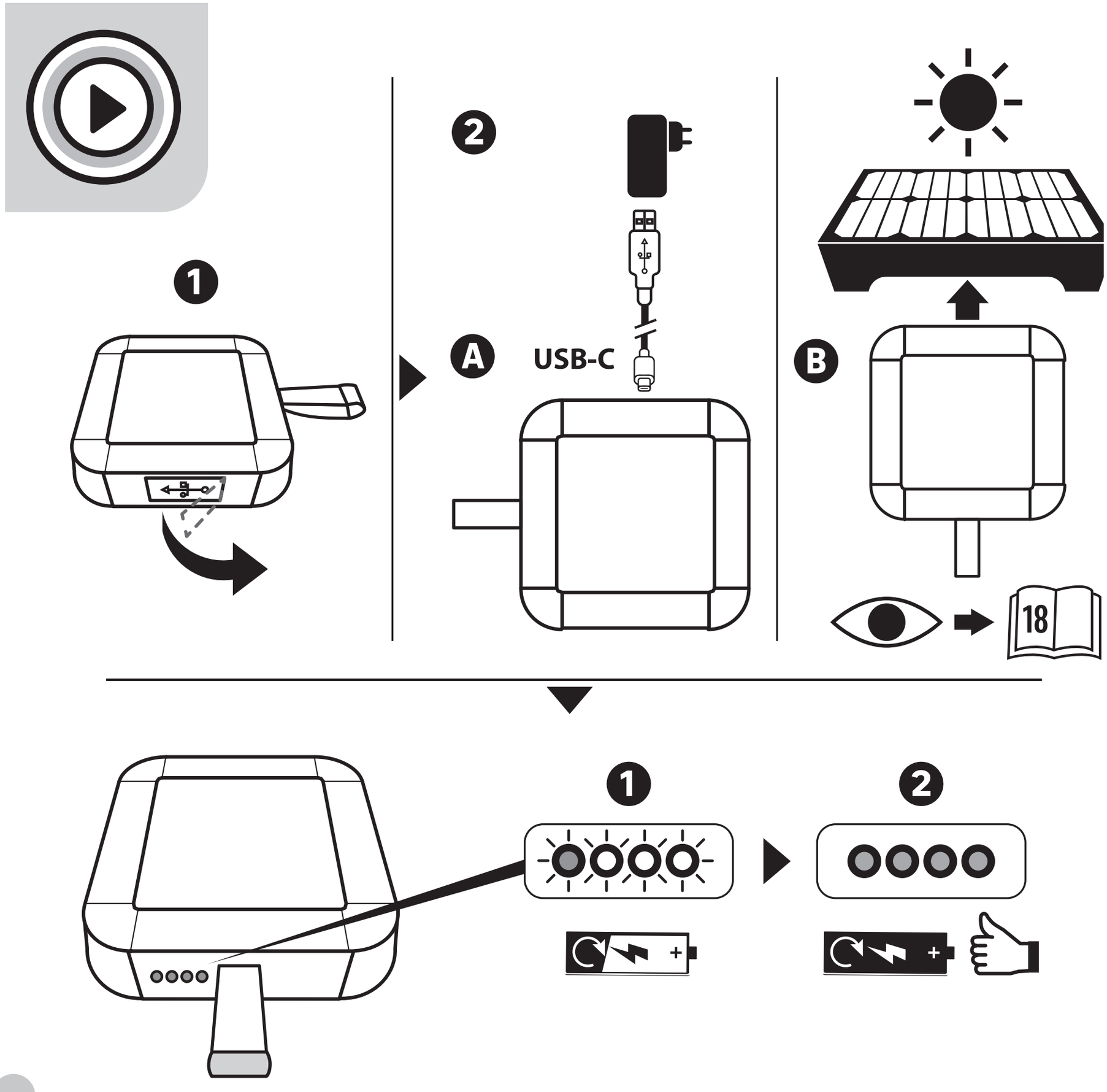
1
2
A
USB-C
B
18
1
2

FR Chargement de la Batterie BOOSTER

Avant d'utiliser votre batterie BOOSTER pour la première fois, vous devez effectuer une charge complète.

ATTENTION :

- Ne pas démonter ou modifier la batterie BOOSTER.
- Ne contiens pas de pièces réparables.
- Ne pas jeter la batterie BOOSTER au feu.
- Ne pas trouer la batterie BOOSTER .
- Ne pas utiliser une batterie BOOSTER présentant une déformation, une fuite, de la corrosion ou visiblement endommagée.
- Si le produit dégage une odeur douteuse, de la chaleur ou de la fumée, NE PAS UTILISER et débrancher immédiatement. Continuer à utiliser un produit ou une pièce de la batterie BOOSTER endommagé peut entraîner des blessures.
- Ne pas immerger la batterie BOOSTER dans un liquide, quel qu'il soit.
- Ne pas utiliser la batterie BOOSTER si elle est endommagée et vérifier régulièrement que l'appareil ne présente pas de défauts.

Nous déclinons toutes responsabilités pour toutes pertes, dégâts, accidents, litiges qui résulteront du non-respect des consignes de sécurité pendant l'utilisation de la batterie Booster.

Protection Environnementale



ATTENTION !

Les produits électriques ne doivent pas être jetés avec les ordures ménagères. Ils doivent être rapportés dans un point de collecte communal afin d'être recyclé de manière écologique conformément aux réglementations locales. Merci de contacter votre commune ou votre revendeur pour plus d'informations sur le recyclage. Les matériaux d'emballage sont recyclables. Merci de mettre au rebut de manière écologique l'emballage et de le mettre à disposition des services de récupération des matériaux recyclables.



Les batteries doivent être recyclées ou éliminées correctement. Ne jetez pas les piles dans les ordures ménagères, les déchets municipaux ou dans le feu, car les piles peuvent fuir ou exploser. N'ouvrez pas, ne court-circuitez pas ou n'endommagez pas les batteries car cela pourrait provoquer des blessures.

Garantie

Les produits INSPIRE sont conçus selon les normes de qualité les plus strictes pour les produits destinés au marché grand public. La garantie de vente couvre une période de 3 ans à compter de la date d'achat du produit. La garantie couvre les défauts

de fabrication : pièces et éléments manquants, dommages occasionnés dans des conditions normales d'utilisation. Les réparations et les remplacements de pièces n'entraînent pas de prolongation de la durée de garantie initiale.

Exclusions de garantie

La garantie ne couvre pas les problèmes ou incidents résultant d'une utilisation incorrecte du produit.

En cas de problème avec votre produit, veuillez contacter le responsable du rayon jardin de votre magasin. Conservez votre facture ou votre reçu: ces docume ont demandés pour le traitement de vos réclamations.

ES Cambiar la batería BOOSTER

Antes de utilizar la batería BOOSTER por primera vez, debe cargarla por completo.

CUIDADO:

- No desmontar ni modificar la batería BOOSTER.
- No contiene piezas reparables.
- No tirar la batería BOOSTER al fuego.
- No agujerear la batería BOOSTER.
- No utilizar una batería BOOSTER que esté visiblemente dañada, deformada, corroída, o que tenga una fuga.
- NO UTILIZAR EL PRODUCTO si desprende un olor sospechoso, calor o humo. En ese caso, desenchufarlo inmediatamente. Seguir utilizando una pieza o un producto dañado de la batería BOOSTER puede causar lesiones.
- No sumergir la batería BOOSTER en un líquido, cualquiera que sea.
- No utilizar la batería BOOSTER si está dañada, y verificar con regularidad que el aparato no presente defectos.

Declinamos toda responsabilidad en caso de pérdida, daño, accidente o litigio que resulte del incumplimiento de las consignas de seguridad al utilizar la batería BOOSTER.

Protección del medio ambiente



¡CUIDADO!

No se deben tirar los productos eléctricos junto con los residuos domésticos. Gracias por reciclarlos en los puntos de recogida previstos a tal efecto. Contacte con las autoridades locales o su proveedor para obtener consejos de reciclaje. Le rogamos reciclar el embalaje en los puntos de recogida previstos a tal efecto.



Las pilas y baterías deben desecharse de manera adecuada. No las tire nunca a la basura doméstica ni a los contenedores de residuos normales, ni las arroje al fuego, porque pueden reventar o explotar. No las abra,

cortocircuite, perfore ni rompa, porque pueden ocasionar lesiones.

Garantía

Los productos INSPIRE están diseñados según las más estrictas normas de calidad para los productos destinados al
mercado de consumo. La garantía de venta cubre un período de 3 años a partir de la fecha de compra del producto. La
garantía cubre los defectos de fabricación: piezas y elementos que faltan, daños ocasionados en condiciones normales
de utilización. Las reparaciones y las sustituciones de piezas no suponen una prórroga de la garantía inicial.

Exclusiones de garantía

La garantía no cubre los problemas o incidentes que sean resultado de una utilización incorrecta del producto.
La garantía del producto está limitada al valor del producto.
En caso de problema con su producto, contacte con el responsable de la sección jardín de su tienda. Conserve su
factura o su recibo: estos documentos le serán solicitados para el tratamiento de sus reclamaciones.

PT Carregar o Power Bank BOOSTER

Antes de utilizar o seu Power Bank pela primeira vez, deve carregá-lo totalmente.
ATENÇÃO:
- Não desmonte nem modifique o Power Bank BOOSTER.
- Não contém nenhuma peça reparável.
- Não atire o Power Bank para o fogo.
- Não faça furos no Power Bank.
- Não utilize um Power Bank deformado, com fugas, corroído ou visivelmente danificado.
- Se o produto emitir um odor, calor ou fumo duvidoso, NÃO O UTILIZE e desligue-o imediatamente. Continuar a utilizar um produto ou componente do BOOSTER danificado pode causar ferimentos.
- Não mergulhe o Power Bank BOOSTER em qualquer tipo de líquido.
- Não utilize o Power Bank BOOSTER se este estiver danificado e verifique regularmente se o aparelho apresenta defeitos.
Declinamos toda a responsabilidade por qualquer perda, dano, acidente ou disputa resultante do não cumprimento das instruções de segurança ao utilizar o Power Bank Booster.

Protecção do ambiente



CUIDADO!
Os produtos elétricos não devem ser eliminados juntamente com os resíduos domésticos. Devem ser entregues num ponto de recolha municipal para serem eliminados de um modo não prejudicial para o ambiente e de acordo com os regulamentos locais. Contacte as suas autoridades locais ou o seu revendedor para mais informações sobre a reciclagem. Os materiais de embalagem são recicláveis. Elimine os materiais de embalagem de um modo não prejudicial para o ambiente e entregue-os ao serviço de recolha de materiais recicláveis.



As baterias/pilhas devem ser recicladas ou eliminadas corretamente. Não elimine as baterias
juntamente com o lixo doméstico, descargas de lixos municipais ou pelo fogo, uma vez que as baterias podem verter ou explodir. Não abra, não faça um curto-circuito nem danifique as bateria/pilhas pois poderá sofrer ferimentos.

Garantia

Os produtos NATERIAL são fabricados de acordo com as mais altas normas de qualidade para produtos destinados aos consumidores. A garantia de venda cobre um período de 3 anos a partir da data de compra do produto. A garantia cobre os defeitos de fabricação e a mão de obra: peças e elementos em falta e danos ocorridos em circunstâncias normais de utilização. A reparação e a substituição de peças não levam a uma extensão do período de garantia inicial.

Exclusões de garantia

A garantia não cobre problemas nem incidentes resultantes da utilização incorreta do produto.
A cobertura da garantia é limitada ao valor do produto.
Se houver algum problema com o produto, contate com o responsável do departamento de jardinagem da sua loja. Conserve a fatura ou o recibo: esses documentos serão solicitados para qualquer reclamação.

IT Ricarica della Batteria BOOSTER

Ricarica della Batteria BOOSTER
Prima di utilizzare la batteria BOOSTER per la prima volta, è necessario effettuare una ricarica completa.

ATTENZIONE:

- Non smontare o modificare la batteria BOOSTER.
- Non contiene componenti riparabili.
- Non gettare la batteria BOOSTER nel fuoco.
- Non praticare fori nella batteria BOOSTER.

- Non utilizzare una batteria BOOSTER che presenta deformazioni, perdite, segni di corrosione o visibilmente danneggiata.
- Se il prodotto emana un odore dubbio, calore o fumo, NON UTILIZZARE e scollegare immediatamente. Continuare a utilizzare un prodotto o un componente della batteria BOOSTER danneggiato può provocare lesioni.
- Non immergere la batteria BOOSTER in un qualsiasi liquido.
- Non utilizzare la batteria BOOSTER se è danneggiata e verificare regolarmente che il dispositivo non presenti difetti.

Decliniamo qualsiasi responsabilità per eventuali perdite, danni, infortuni, controversie che dovessero insorgere in seguito al mancato rispetto delle istruzioni di sicurezza durante l'utilizzo della batteria BOOSTER.



ATTENZIONE!

Le apparecchiature elettriche non devono essere smaltite insieme ai rifiuti domestici. Devono essere portate in un punto di raccolta rifiuti comunale per lo smaltimento ecosostenibile in conformità alle normative locali. Rivolgersi alle proprie autorità locali o al fornitore per informazioni riguardanti il riciclaggio del prodotto. Il materiale d'imballaggio è riciclabile. Smaltire il materiale d'imballaggio in modo ecosostenibile e renderlo disponibile per il servizio di raccolta dei materiali riciclabili.



Le batterie devono essere riciclate o smaltite adeguatamente. Non smaltire le batterie nei rifiuti comuni, nel flusso dei rifiuti urbani o nelle fiamme, in quanto le batterie potrebbero generare perdite o esplodere. Non aprire, cortocircuitare o danneggiare le batterie in quanto potrebbero verificarsi lesioni.

Garanzia

I prodotti INSPIRE sono concepiti secondo le norme di qualità più esigenti per i prodotti destinati alla vendita al
pubblico. La garanzia di vendita copre un periodo di 3 anni a partire dalla data di acquisto del prodotto. La garanzia copre i difetti di fabbricazione: pezzi ed elementi mancanti, danni occasionati da un uso normale del prodotto. Le riparazioni e le sostituzioni di pezzi di ricambio non avranno come effetto la prolungazione della durata della garanzia iniziale.

Esclusione della garanzia

La garanzia non copre i problemi o gli incidenti che risultino da un uso improprio del prodotto.
La garanzia del prodotto è limitata al valore del prodotto.
In caso di problema con il prodotto, contattare il

responsabile del reparto giardinaggio del vostro negozio. Conservare
lo scontrino o la ricevuta: questi documenti vi saranno richiesti per l'evasione del vostro reclamo.

EL Φόρτιση φορητής μπαταρίας BOOSTER

Προτού χρησιμοποιήσετε τη φορητή μπαταρία σας BOOSTER για πρώτη φορά, θα πρέπει να τη φορτίσετε πλήρως.
ΠΡΟΣΟΧΗ:
- Μην αποσυναρμολογείτε και μην τροποποιείτε τη φορητή μπαταρία BOOSTER.
- Δεν περιέχει επισκευάσιμα μέρη.
- Μην πετάτε τη φορητή μπαταρία BOOSTER στη φωτιά.
- Μην τρυπάτε τη φορητή μπαταρία BOOSTER.
- Μην χρησιμοποιείτε τη φορητή μπαταρία BOOSTER αν παρουσιάζει παραμόρφωση, διαρροή, διάβρωση ή ορατές ζημιές.
- Αν από το προϊόν βγαίνει μια περίεργη μυρωδιά, θερμότητα ή καπνός, ΜΗΝ ΤΟ ΧΡΗΣΙΜΟΠΟΙΗΣΕΤΕ και αποσυνδέστε το αμέσως. Αν συνεχίσετε να χρησιμοποιείτε ένα προϊόν ή ένα εξάρτημα της φορητής μπαταρίας BOOSTER που φέρει ζημιές, μπορεί να προκληθούν τραυματισμοί.
- Μην βυθίζετε τη φορητή μπαταρία BOOSTER σε κανένα απολύτως υγρό.
- Μην χρησιμοποιείτε τη φορητή μπαταρία BOOSTER αν φέρει ζημιές και επαληθεύετε ανά τακτά διαστήματα ότι η συσκευή δεν παρουσιάζει ελαττώματα.
Αποποιούμαστε κάθε ευθύνη για οποιαδήποτε απώλεια, ζημιά, ατύχημα ή διαφορά που θα οφείλονται σε παράβλεψη των οδηγιών ασφαλείας κατά τη χρήση της φορητής εφεδρικής μπαταρίας.

Protezione dell'ambiente



ΠΡΟΣΟΧΗ!
Τα ηλεκτρικά προϊόντα δεν πρέπει να απορρίπτονται μαζί με τα οικιακά απορρίμματα. Πρέπει να μεταφέρονται σε κοινοτικό σημείο συλλογής ώστε να απορρίπτονται με τρόπο φιλικό προς το περιβάλλον, σύμφωνα με τους τοπικούς κανονισμούς. Επικοινωνήστε με τις τοπικές αρχές ή το κατάστημα πώλησης για πληροφορίες σχετικά με την ανακύκλωση. Το υλικό συσκευασίας είναι ανακυκλώσιμο. Απορρίπτετε τη συσκευασία με τρόπο φιλικό προς το περιβάλλον σε κατάλληλα σημεία συλλογής ανακυκλώσιμων υλικών.



Οι μπαταρίες πρέπει να ανακυκλώνονται ή να απορρίπτονται σωστά. Μην απορρίπτετε τις μπαταρίες σε κανονικά απορρίμματα, δημοτικό ρεύμα αποβλήτων ή μέσω φωτιάς, γιατί οι μπαταρίες μπορεί να παρουσιάσουν διαρροή ή να εκραγούν. Μην ανοίγετε, βραχυκυκλώνετε ή κόβετε τις μπαταρίες γιατί υπάρχει κίνδυνος τραυματισμού.

ΕΓΓΥΗΣΗ

Τα προϊόντα της INSPIRE είναι σχεδιασμένα σύμφωνα με τα υψηλότερα πρότυπα ποιότητας για προϊόντα που προορίζονται για την καταναλωτική αγορά. Η εγγύηση ισχύει για χρονικό διάστημα 3 ετών από την ημερομηνία αγοράς του προϊόντος. Η εγγύηση καλύπτει το σύνολο των ελαττωμάτων υλικών και κατασκευής: απουσία τμημάτων
και στοιχείων και ζημιά που προκύπτει υπό κανονικές συνθήκες χρήσης. Οι επισκευές και η αντικατάσταση μερών δεν
συνεπάγεται την επέκταση της αρχικής διάρκειας της εγγύησης.

Εξαιρέσεις εγγύησης

Η εγγύηση δεν καλύπτει προβλήματα ή ατυχήματα που προκύπτουν από εσφαλμένη χρήση του προϊόντος.
Η κάλυψη της εγγύησης περιορίζεται στην αξία του προϊόντος αυτού.
Σε περίπτωση εμφάνισης προβλημάτων με το προϊόν σας, επικοινωνήστε με τον διευθυντή του τμήματος κήπου στο κατάστημά της περιοχής σας. Φυλάξτε το τιμολόγιο ή την απόδειξη αγοράς, επειδή το έγγραφο αυτό θα σας ζητηθεί κατά την επεξεργασία οποιουδήποτε αιτήματος.

PL Ładowanie Power Banku BOOSTER

Przed użyciem Power Banku po raz pierwszy, należy go w pełni naładować.
UWAGA :
- Nie należy demontować ani modyfikować Power Banku BOOSTER.
- Nie zawiera żadnych części, które można naprawić.
- Nie wrzucaj Power Banku do ognia.
- Nie należy wiercić otworów w Power Banku.
- Nie używaj zdeformowanego, przeciekającego, skorodowanego lub widocznie uszkodzonego Power Banku.
- Jeśli produkt wydziela wątpliwy zapach, ciepło lub dym, NIE UŻYWAJ go i natychmiast odłącz. Dalsze używanie uszkodzonego produktu lub części BOOSTER może spowodować obrażenia.
- Nie zanurzaj Power Banku BOOSTER w żadnym rodzaju cieczy.
- Nie używaj Power Banku BOOSTER jeśli jest uszkodzony i regularnie sprawdzaj urządzenie pod kątem wad.

Zrzekamy się wszelkiej odpowiedzialności za jakiekolwiek straty, uszkodzenia, wypadki lub spory wynikające z nieprzestrzegania instrukcji bezpieczeństwa podczas korzystania z Power Banku.

Ochrona środowiska



UWAGA!

Produkty elektryczne nie mogą być wyrzucane ze zwykłymi śmieciami domowymi. Należy odnieść je do odpowiednich punktów zbiórki w celu przeznaczenia do utylizacji w sposób zgodny z miejscowymi przepisami dotyczącymi ochrony środowiska. Należy skontaktować się z odpowiednią instytucją samorządu lokalnego lub ze sklepem, aby uzyskać informacje dotyczące recyklingu. Materiały opakowaniowe są przeznaczone do recyklingu. Należy przeznaczyć materiały opakowaniowe do utylizacji w sposób zgodny z przepisami dotyczącymi ochrony środowiska, przekazując je do punktu zbiórki materiałów przeznaczonych do recyklingu.



Baterie muszą zostać przeznaczone do recyklingu lub utylizacji w sposób zgodny z obowiązującymi przepisami. Nie należy wyrzucać baterii ze zwykłymi śmieciami domowymi lub komunalnymi, ani wrzucać ich do ognia: grozi to wyciekiem i wybuchem baterii. Nie otwierać, nie zwierać i nie uszkadzać baterii: może to spowodować odniesienie obrażeń.

Gwarancja

Produkty INPIRE są projektowane zgodnie z najwyższymi standardami jakości dla produktów przeznaczonych na rynek konsumencki. Gwarancja sprzedaży obejmuje okres 3 lat od daty zakupu produktu. Gwarancja obejmuje wady
fabryczne: brakujące części i podzespoły, uszkodzenia powstałe w normalnych warunkach użytkowania. Naprawy i wymiana części nie wydłużają pierwotnego okresu gwarancji.
Wykluczenia z gwarancji
Gwarancja nie obejmuje problemów lub zdarzeń wynikających z niewłaściwego użytkowania produktu.

UA Заряджання акумулятора BOOSTER

Перед першим використанням акумулятора BOOSTER необхідно повністю зарядити його.
УВАГА!
- Не розбирайте акумулятор BOOSTER та не вносьте зміни в нього.
- В акумуляторі немає деталей, які можна відремонтувати.
- Не кидайте акумулятор BOOSTER у вогонь.
- Не протикайте акумулятор BOOSTER.
- Не використовуйте акумулятор BOOSTER, на якому є ознаки деформації, протікання, корозії або видимі пошкодження.
- Якщо виріб виділяє підозрілий запах, дим чи

виробляє забагато тепла, НЕ ВИКОРИСТОВУЙТЕ його та негайно від'єднайте від мережі живлення. Подальше використання пошкодженого виробу або пошкодженого акумулятора BOOSTER може призвести до травмування людей.

- Не занурюйте акумулятор BOOSTER у будь-яку рідину.
- Не використовуйте акумулятор BOOSTER, якщо його пошкоджено, а також регулярно перевіряйте пристрій на наявність дефектів.

Ми не несемо жодної відповідальності за будь-які втрати, пошкодження, нещасні випадки чи судові процеси, що виникли через недотримання правил техніки безпеки під час використання акумулятора посиленої потужності.

Захист довкілля



УВАГА!

Електричні пристрої заборонено утилізувати разом із побутовими відходами. Їх необхідно передавати на муніципальний пункт прийому для екологічно безпечної утилізації відповідно до місцевих норм. За рекомендаціями щодо утилізації зверніться до місцевих органів влади або складу-магазину. Пакувальний матеріал придатний до вторинної переробки. Утилізуйте пакувальний матеріал безпечним для навколишнього середовища способом і передайте його в службу зі збору придатних для переробки матеріалів.



Акумулятори слід переробляти чи утилізувати належним чином. Через небезпеку витоку та вибуху утилізувати акумулятори зі звичайним сміттям, міськими відходами або через спалювання заборонено. Не розбирайте акумулятори, не замикайте їхні контакти й уникайте пошкоджень, оскільки це може призвести до травм.

ГАРАНТІЯ

Продукти NATERIAL розроблені відповідно до найвищих стандартів якості для виробів, призначених для
споживчого ринку. Дана гарантія продажу поширюється на період 3 років з дати покупки продукту. Ця гарантія
поширюється на всі дефекти матеріалів і виготовлення: відсутні комплектуючі і деталі, а також пошкодження, що виникають при нормальних умовах експлуатації. Ремонт і заміна деталей не призводять до продовження початкового гарантійного терміну.

Винятки з гарантії

Дана гарантія не поширюється на проблеми та інциденти, викликані неправильним використанням продукту.

Гарантійне покриття обмежене вартістю цього продукту.
В разі проблем з виробом, будь ласка, зверніться до менеджера Садового відділу Вашого магазину. Збережіть
рахунок-фактуру або квитанцію: Вам знадобляться ці документи при обробці будь-яких претензій.

RO Încărcarea bateriei BOOSTER

Înainte de a utiliza bateria BOOSTER pentru prima dată, trebuie s-o încărcați complet.
ATENŢIE:
- Nu dezasamblați şi nici nu modificați bateria BOOSTER.
- Nu conține piese reparabile.
- Nu aruncați în foc bateria BOOSTER.
- Nu găuriţi bateria BOOSTER.
- Nu utilizați o baterie BOOSTER care prezintă deformări, scurgeri, coroziune sau este vizibil deteriorată.
- Dacă produsul emite un miros dubios, căldură sau fum, N-O UTILIZAȚI și deconectați-o imediat. Continuarea utilizării unui produs sau a unei piese deteriorate a bateriei BOOSTER poate duce la vătămări.
- Nu introduceți bateria BOOSTER în lichide de niciun fel.
- Nu utilizați bateria BOOSTER dacă este deteriorată și verificați periodic că dispozitivul nu prezintă defecte.
Ne declinăm orice responsabilitate pentru orice pierdere, deteriorare, accident, litigiu care va rezulta din nerespectarea instrucțiunilor de siguranță în timpul utilizării bateriei BOOSTER.

Protecţia mediului



ATENŢIE!
Produsele electrice nu trebuie eliminate împreună cu deşeurile menajere. Acestea trebuie predate la un punct de colectare specializat, pentru a fi eliminate în conformitate cu reglementările locale şi cu respectarea mediului ambiant. Contactaţi autorităţile locale sau distribuitorul pentru recomandări cu privire la reciclare. Materialul de ambalare este reciclabil. Eliminaţi ambalajul într-un mod care respectă mediul şi puneţi-l la dispoziţia serviciului de colectare a materialelor reciclabile.



Bateriile trebuie reciclate sau eliminate corect. Nu aruncați bateriile împreună cu gunoiul menajer, deșeurile municipale sau în foc, întrucât bateriile pot prezenta scurgeri sau pot exploda. Nu deschideți, scurtcircuitați sau deteriorați bateriile, întrucât vă puteți răni.

GARANȚIE

Produsele INSPIRE sunt proiectate conform normelor de calitate cele mai stricte pentru produsele destinate publicului larg. Garanția de vânzare acoperă o perioadă de 3 ani începând cu data achiziționării produsului. Garanția acoperă
defectele de fabricație: piesele și elementele lipsă, daunele provocate în condiții normale de utilizare. Reparațiile și înlocuirea pieselor nu duc la prelungirea duratei garanției inițiale.

Excluderi de garanție

Garanția nu acoperă problemele sau incidentele care rezultă din utilizarea incorectă a produsului.
Garanția produsului se limitează la valoarea acestuia.
În cazul în care aveți probleme cu produsul, vă rugăm să contactați responsabilul raionului de grădină din magazin.
Păstrați factura sau chitanța: aceste documente vă vor fi cerute pentru prelucrarea reclamațiilor.

BR Carregar o Carregador portátil BOOSTER

Antes de usar o seu Carregador portátil pela primeira vez, você deve carregá-lo totalmente.
CUIDADO:
- Não desmonte ou modifique o Carregador portátil BOOSTER.
- Não contém peças reparáveis.
- Não jogue o Carregador portátil no fogo.
- Não faça furos no Carregador portátil.
- Não use um Carregador portátil deformado, com vazamento, corroído ou visivelmente danificado.
- Se o produto emitir um odor duvidoso, calor ou fumaça, NÃO USE e desconecte imediatamente. O uso continuado de um produto ou peça do BOOSTER danificado pode causar ferimentos.
- Não mergulhe o Carregador portátil BOOSTER em qualquer tipo de líquido.
- Não use o Carregador portátil BOOSTER se estiver danificado e verifique regularmente se há defeitos no dispositivo.

Declinamos qualquer responsabilidade por qualquer perda, dano, acidente ou litígio resultante do não cumprimento das instruções de segurança ao usar o Carregador portátil.

Proteção ambiental



CUIDADO!
Os produtos elétricos não devem ser descartados com o lixo doméstico. Devem ser levados a um ponto de recolha comum para descarte ecológico em conformidade com os regulamentos locais. Entre em contato com o armazenista ou as autoridades locais para aconselhamento sobre reciclagem. Os materiais de embalagem são recicláveis. Elimine a embalagem de

forma ecológica e disponibilize-a para o serviço de coleta de material reciclável.



As baterias devem ser recicladas ou descartadas adequadamente. Não descarte baterias no lixo comum, na coleta de resíduos urbanos ou pelo fogo, pois as baterias podem vazar ou explodir. Não abra, coloque em curto-circuito ou danifique as baterias porque podem ocorrer ferimentos

GARANTIA

Os produtos INSPIRE são projetados de acordo com os mais altos padrões de qualidade para produtos destinados aos consumidores. A garantia de venda cobre um período de 3 anos a partir da data de compra do produto. A garantia cobre todos os defeitos de fabricação: peças e elementos em falta, danos ocorridos em condições normais de uso.

Reparos e substituições de peças não resultam em uma extensão do período de garantia original.

Exclusões de garantia

A garantia não cobre problemas ou incidentes resultantes do uso indevido do produto.

A garantia do produto é limitada ao valor do produto. Em caso de problema com seu produto, entre em contato com o gerente do departamento de jardinagem. Conserve sua fatura ou recibo: esses documentos serão solicitados para o processamento de suas reivindicações.

EN Charging the BOOSTER Power Bank

Charging the BOOSTER Power Bank

Before using your Power Bank for the first time, you must fully charge it.

CAUTION :

- Do not disassemble or modify the BOOSTER Power Bank.
- Does not contain any repairable parts.
- Do not throw the Power Bank into fire.
- Do not drill holes in the Power Bank.
- Do not use a deformed, leaking, corroded or visibly damaged Power Bank.
- If the product emits a doubtful odor, heat or smoke, DO NOT USE and disconnect immediately. Continued use of a damaged BOOSTER product or part may cause injury.
- Do not immerse the BOOSTER Power Bank in any type of liquid.
- Do not use the BOOSTER Power Bank if it is damaged and check the device regularly for defects.

We decline all responsibility for any loss, damage, accidents or disputes resulting from failure to observe the safety instructions when using the Power Bank.

Environmental protection



CAUTION!

Electrical products must not be thrown out with domestic waste. They must be taken to a communal collecting point for environmentally friendly disposal in accordance with local regulations. Contact your local authorities or stockist for advice on recycling. The packaging material is recyclable. Dispose of the packaging in an environmentally friendly manner and make it available for the recyclable material collection-service.



Batteries must be recycled or disposed of properly. Do not dispose of batteries in regular trash, municipal waste stream or by fire, as batteries may leak or explode. Do not open, short circuit or mutilate batteries as injury may occur.

WARRANTY

INSPIRE products are designed according to the highest quality standards for products intended for the consumer
market. This sale warranty covers a period of 3 years as of the date of purchase of the product. This warranty covers all defects in materials and workmanship: missing parts and elements, and damage occurring under normal use circumstances. Repair and replacement of parts do not lead to an extension of the initial warranty period.

Warranty exclusions

This warranty does not cover problems nor incidents resulting from incorrect use of the product.

Warranty coverage is limited to the value of this product. The following cases are particularly excluded:

1. Damage occurring during setup.
2. Fading colours, or stains resulting from non-compliance with care instructions.

In case of problems with your product, please contact the manager of the Garden department of your store. Keep your
invoice or your receipt: these documents will be requested upon processing any claims.

Compatible with

booster

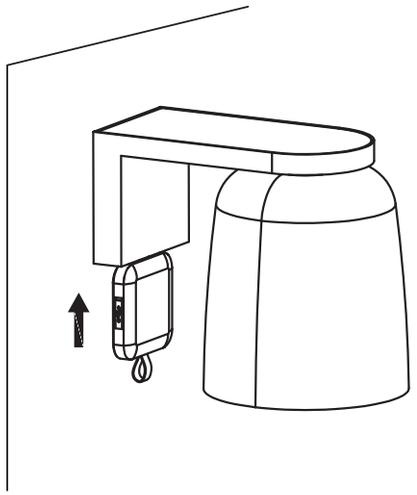

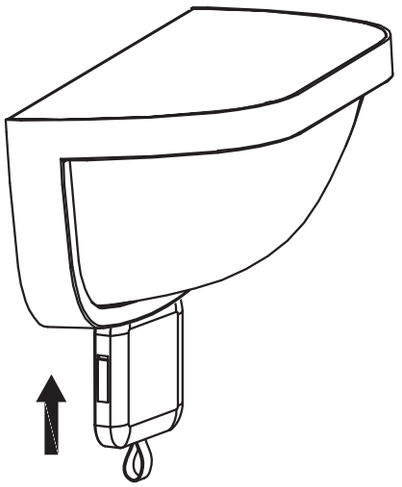

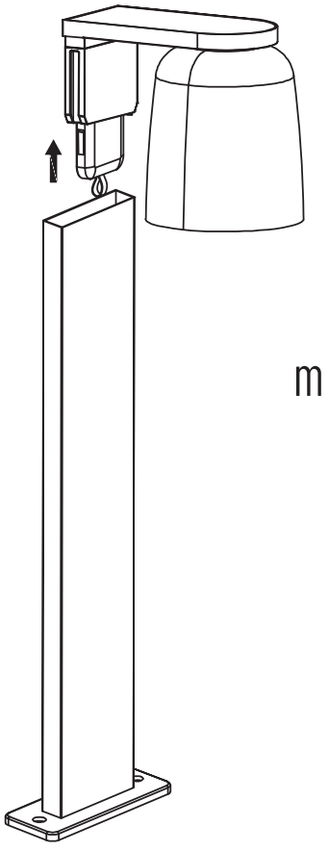

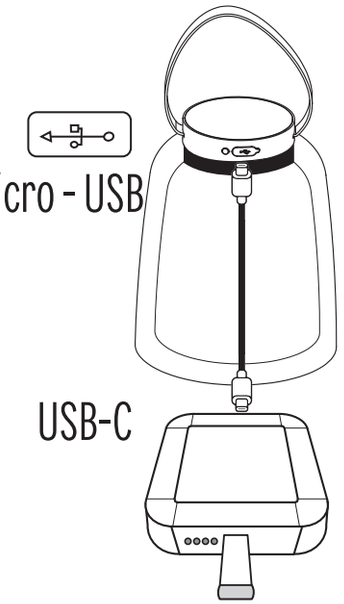

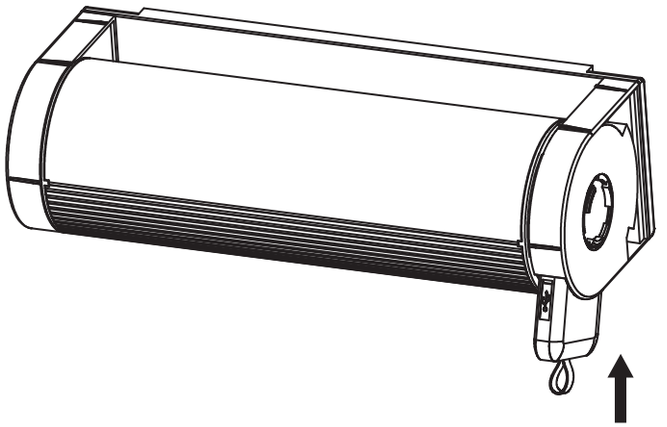

inspire

Luno

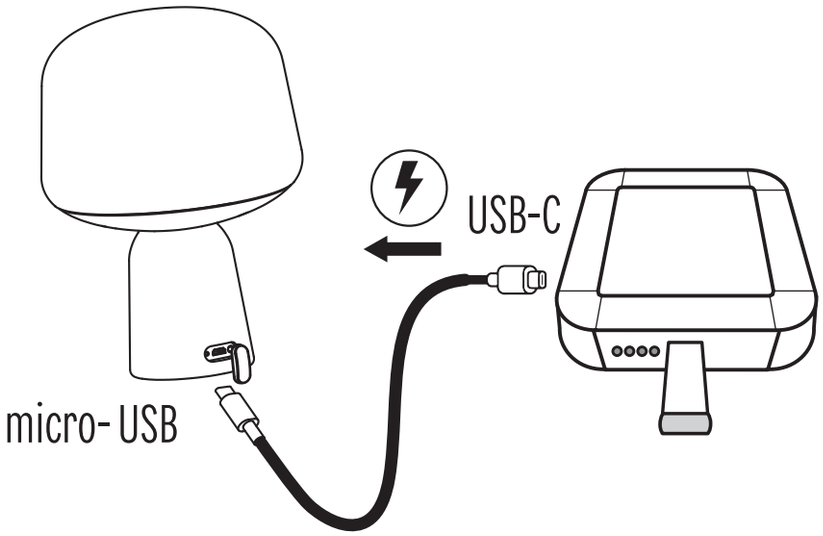

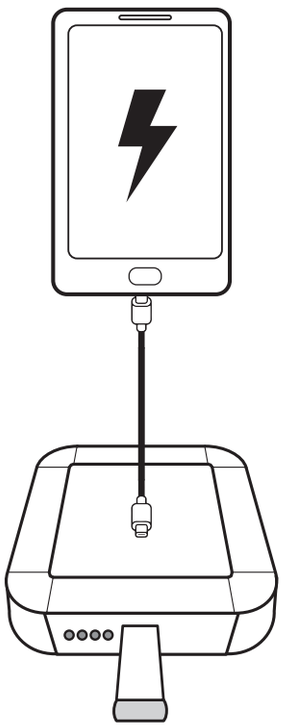

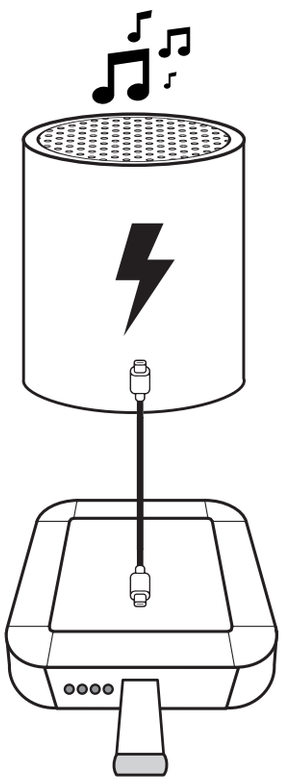



* Garantie 3 ans / 3 años de garantía / Garantia de 3 anos / Garanzia 3 Anni / Εγγύηση 3 ετών / Gwarancja 3-letnia / Гарантія 3 років / Garanție 3 ani / Garantia de 3 anos/ 3-year-guarantee

ADEO Services - 135 Rue Sadi Carnot - CS 00001
59790 RONCHIN - France

UA Виробник: ТОВ "Адео Сервісез С.А.", вул. Саді Карно, CS 00001, 59790 Роншен, Франція.
Імпортер: ТОВ "Леруа Мерлен Україна", 04201 Україна, м.Київ, вул. Полярна 17А, +380 44 498 46 00.
Імпортер приймає претензії від споживачів щодо товару, а також проводить його еремонт, технічне і гарантійне обслуговуваня

ZA Imported by Adeo South Africa (PTY) LTD T/A Leroy Merlin
Leroy Merlin Greenstone Store
Corner Blackrock Street and Stoneridge Drive, Greenstone Park Ext 2, Edenvale, 1610 Johannesburg, Gauteng, South Africa

BR IMPORTADO E DISTRIBUÍDO POR:
LEROY MERLIN COMPANHIA BRASILEIRA DE BRICOLAGEM CNPJ: 01.438.784/0001-05
Rua Pascoal Pais, nº. 525, 6º andar, cj 61 a 64 - Vila Cordeiro, São Paulo - SP CEP: 04581-060
CALM (Central de Atendimento Leroy Merlin) Capitais 4020-5376 Demais Regiões 0800-0205376
IMAGEM ILUSTRATIVA

Made in China
Країна похождення: Китай