Elstead LIGHTING

220 - 240v Class I

Merci d' installer le support de lampe sur une surface solide

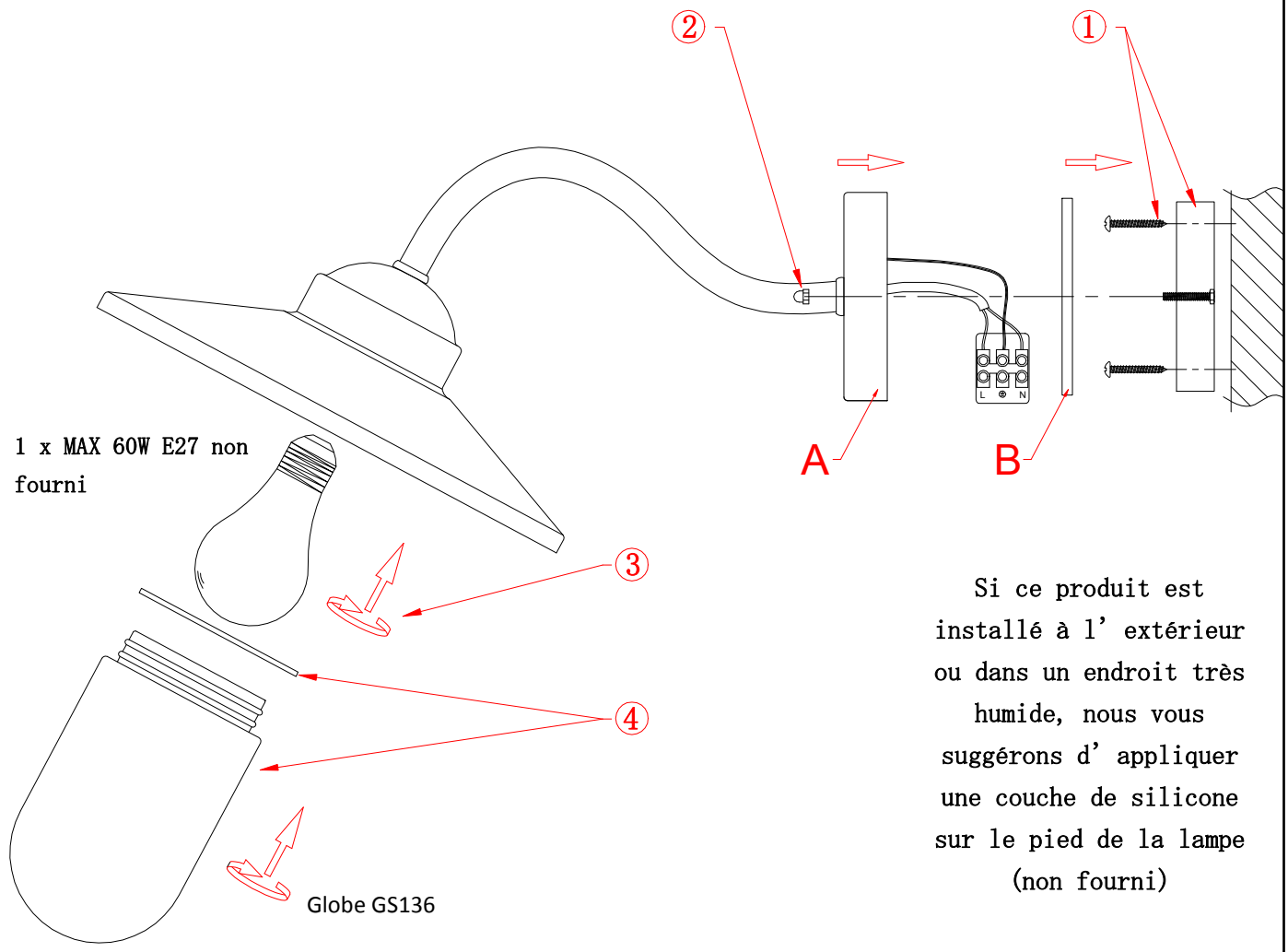

1 x MAX 60W E27 non fourni

Si ce produit est installé à l' extérieur ou dans un endroit très humide, nous vous suggérons d' appliquer une couche de silicone sur le pied de la lampe (non fourni)

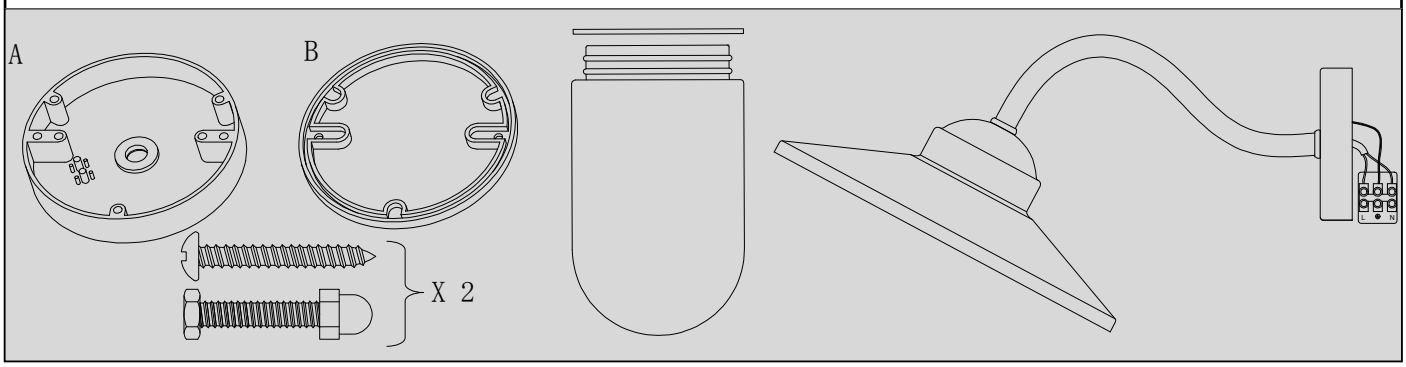

DR-0728

Il est conseillé de faire appel à un professionnel qualifié pour installer la lampe