Extraflame®

001284001-002_[2021]_01-04

ATTENTION: LE PRESENT DOCUMENT POURRAIT ETRE SUJET QUOTIDIENNEMENT A MODIFICATIONS SANS PREAVIS

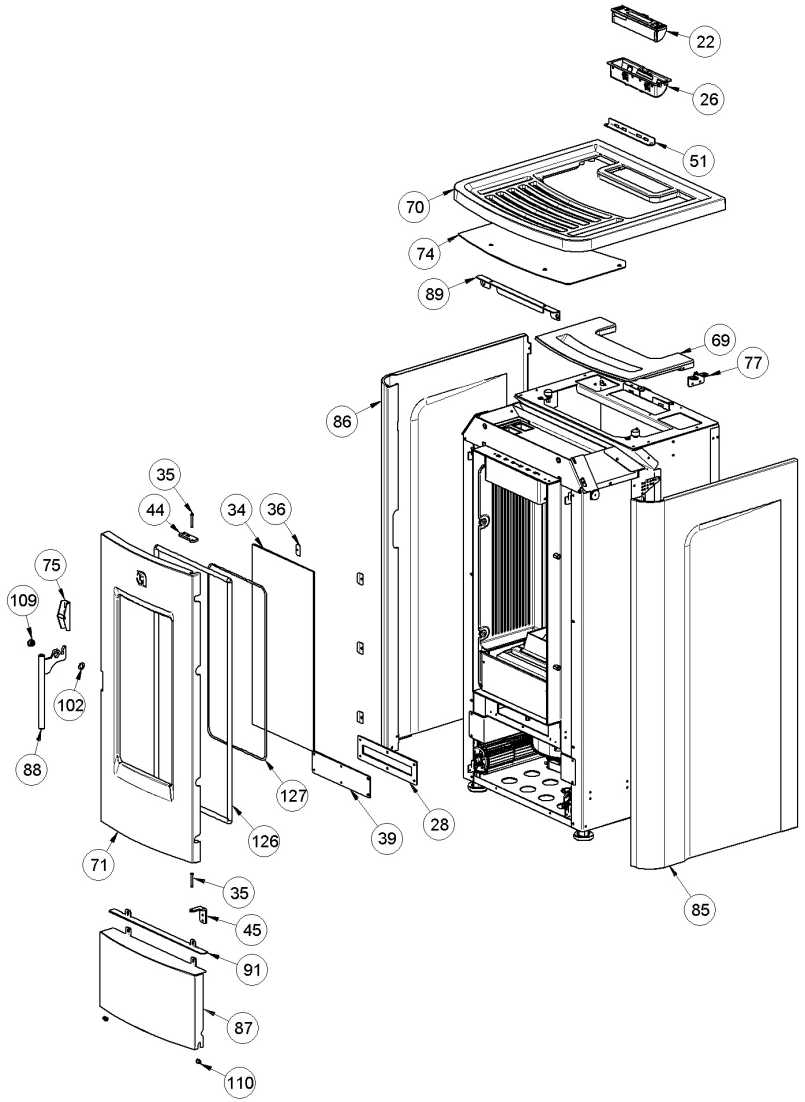

Extraflame®

001284001-002_[2021]_01-04

ATTENTION: LE PRESENT DOCUMENT POURRAIT ETRE SUJET QUOTIDIENNEMENT A MODIFICATIONS SANS PREAVIS

Image	Code	Description	Quantité dessin	Nota_FRANCESE
22	002272587	DISPLAY LCD VENTILÉS	1	
26	002273040	BOÎTIER PLASTIQUE	1	
28	002273433	GARNITURE	1	
34	002276530	VITROCÉRAMIQUE	1	
35	002277456	RIVET 5X35 BRUNI	2	
36	002277549	CADRE BLOQUE-VITRE	6	
39	002292391	INSPECTION ZINGUÉE	1	
44	002292475	CHARNIÈRE ACIER INOX	1	
45	002292478	CHARNIÈRE ACIER INOX	1	
51	002292493	ÉTRIER DE SUPPORT ZINGUÉ	1	
69	003280126	COUVERTURE FONTE NOIR	1	
70	003280127	COUVERTURE FONTE NOIR	1	
71	003280128	PORTE FONTE	1	
74	003280143	GRILLE PROTECTION NOIR	1	
75	003280147	CROCHET POIGNÉE POUR PORTE	1	
77	003280149	CHARNIÈRE	2	
85	003280175	FLANC DROIT IVOIRE	1	
86	003280176	FLANC GAUCHE IVOIRE	1	
87	003280177	TRADUCTION NON DISPONIBLE	1	
88	003280178	ENSEMBLE POIGNÉE NOIR	1	
89	003280180	SUPPORT NOIR	1	
91	003280273	ÉTRIER INFÉRIEUR NOIR	1	
102	006000827	RONDELLE ÉLASTIQUE 10 mm	1	
109	006277136	DOUILLE	1	
110	006277168	DOUILLE	2	
126	000006789	JOINT 12 mm	1	

Extraflame®

001284001-002_[2021]_01-04

ATTENTION: LE PRESENT DOCUMENT POURRAIT ETRE SUJET QUOTIDIENNEMENT A MODIFICATIONS SANS PREAVIS

Image	Code	Description	Quantité dessin	Nota_FRANCESE
127	000006792	GARNITURE/TRESSE 4 mm	1	

Extraflame®

001284003-002_[2021]_02-04

ATTENTION: LE PRESENT DOCUMENT POURRAIT ETRE SUJET QUOTIDIENNEMENT A MODIFICATIONS SANS PREAVIS

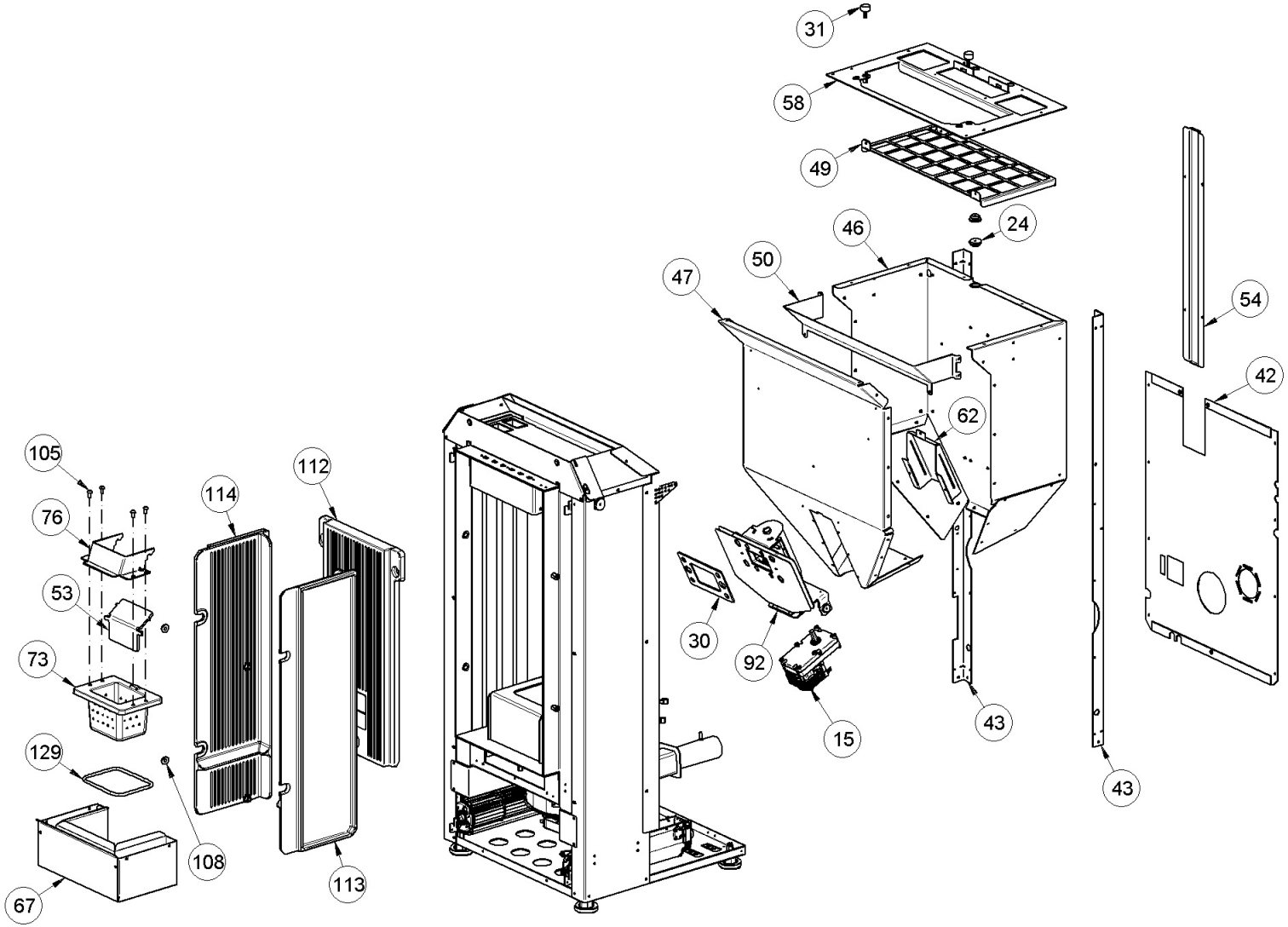

Extraflame®

001284003-002_[2021]_02-04

ATTENTION: LE PRESENT DOCUMENT POURRAIT ETRE SUJET QUOTIDIENNEMENT A MODIFICATIONS SANS PREAVIS

Image	Code	Description	Quantité dessin	Nota_FRANCESE
15	002271032	MOTORÉDUCTEUR MERKLE B4415UP 230V 50HZ	1	
24	002273006	TAMPON EN CAOUTCHOUC	4	
30	002273435	GARNITURE	1	
31	002273436	CAOUTCHOUC ANTI-VIBRATOIRE	2	
42	009278474	KIT SUPP.CARTE+DOS DAHIANA	1	
43	002292474	CORNIÈRE ZINGUÉE	2	
46	002292479	PAROI RÉSERVOIR	1	
47	002292480	PAROI RÉSERVOIR	1	
49	002292488	GRILLE DE PROTECTION GALVANISÉE	1	
50	002292489	CARTER ZINGUÉ	1	
53	002292495	DIVISEUR BRASIER ACIER	1	
54	002292496	CORNIÈRE DE BLOCAGE POUR ÉCRAN	1	
58	002292526	ENSEMBLE COUVERCLE GALVANISÉ	1	
62	002292531	PROTECTION ZINGUÉE	1	
67	003280077	ENSEMBLE TIROIR À CENDRES	1	
73	003280136	BRASIER PERFORÉ	1	
76	003280148	PARE-FLAMME NOIR	1	
105	006002502	VIS M6X12 mm	4	
108	006277020	DOUILLE	4	
112	007270383	FONTE FRONTALE	1	
113	007270384	PAROI FONTE	1	
114	007270385	PAROI FONTE	1	
129	000006781	GARNITURE/TRESSE 6 mm	1	

001284003-002_[2021]_03-04

ATTENTION: LE PRESENT DOCUMENT POURRAIT ETRE SUJET QUOTIDIENNEMENT A MODIFICATIONS SANS PREAVIS

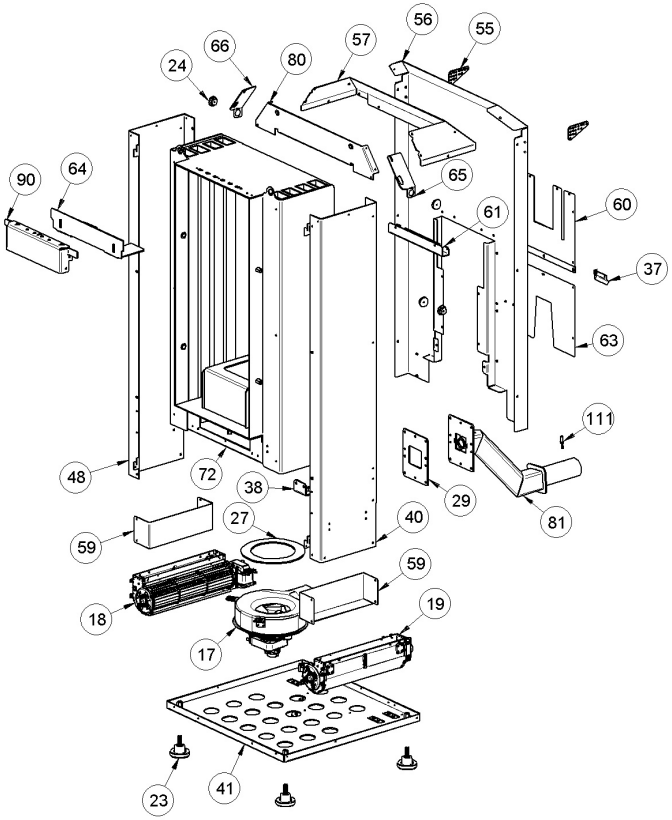

Extraflame®

001284003-002_[2021]_03-04

ATTENTION: LE PRESENT DOCUMENT POURRAIT ETRE SUJET QUOTIDIENNEMENT A MODIFICATIONS SANS PREAVIS

Image	Code	Description	Quantité dessin	Nota_FRANCESE
17	002271117	MOTEUR DES FUMEES TRIAL CAF15Y-138PSH	1	
18	002271129	MOTEUR TANGENTIEL TRIAL S1	1	
19	002271130	MOTEUR TANGENTIEL TRIAL D1	1	
23	002273003	PIED CAOUTCHOUC M10 50X25 mm	4	
24	002273006	TAMPON EN CAOUTCHOUC	4	
27	002273360	GARNITURE	1	
29	002273434	GARNITURE	1	
37	002288763	ÉQUERRE THERMOSTAT	1	
38	002291276	ÉTRIER ZINGUÉ	1	
40	002292471	ÉTRIER SUPPORT	1	
41	002292472	FOND ZINGUÉ	1	
48	002292482	ÉTRIER SUPPORT	1	
55	002292523	RENFORT RÉSERVOIR ZINGUÉ	2	
56	002292524	CARTER ZINGUÉ	1	
57	002292525	CARTER ZINGUÉ	1	
59	002292527	CONVOYEUR AIR	2	
60	002292528	PROTECTION MOTEUR SILICONE	1	
61	002292529	FERMETURE CARTER ZINGUÉ	1	
63	002292536	PROTECTION MOTEUR SILICONE	1	
64	002292551	DÉFLECTEUR FUMÉE	1	
65	002292608	ÉTRIER ZINGUÉ	1	
66	002292609	ÉTRIER ZINGUÉ	1	
72	003280130	ENSEMBLE CHAMBRE COMBUSTION NOIRE	1	
80	003280170	FERMETURE CARTER ZINGUÉ	1	
81	003280171	ENSEMBLE TUYAU PRISE D'AIR NOIR	1	
90	003280189	DÉFLECTEUR NOIR	1	

Extraflame®

001284003-002_[2021]_03-04

ATTENTION: LE PRESENT DOCUMENT POURRAIT ETRE SUJET QUOTIDIENNEMENT A MODIFICATIONS SANS PREAVIS

Image	Code	Description	Quantité dessin	Nota_FRANCESE
111	006277175	RACCORD POUR TUBE 6 mm	1	

Extraflame

001284003-002_[2021]_04-04

ATTENTION: LE PRESENT DOCUMENT POURRAIT ETRE SUJET QUOTIDIENNEMENT A MODIFICATIONS SANS PREAVIS

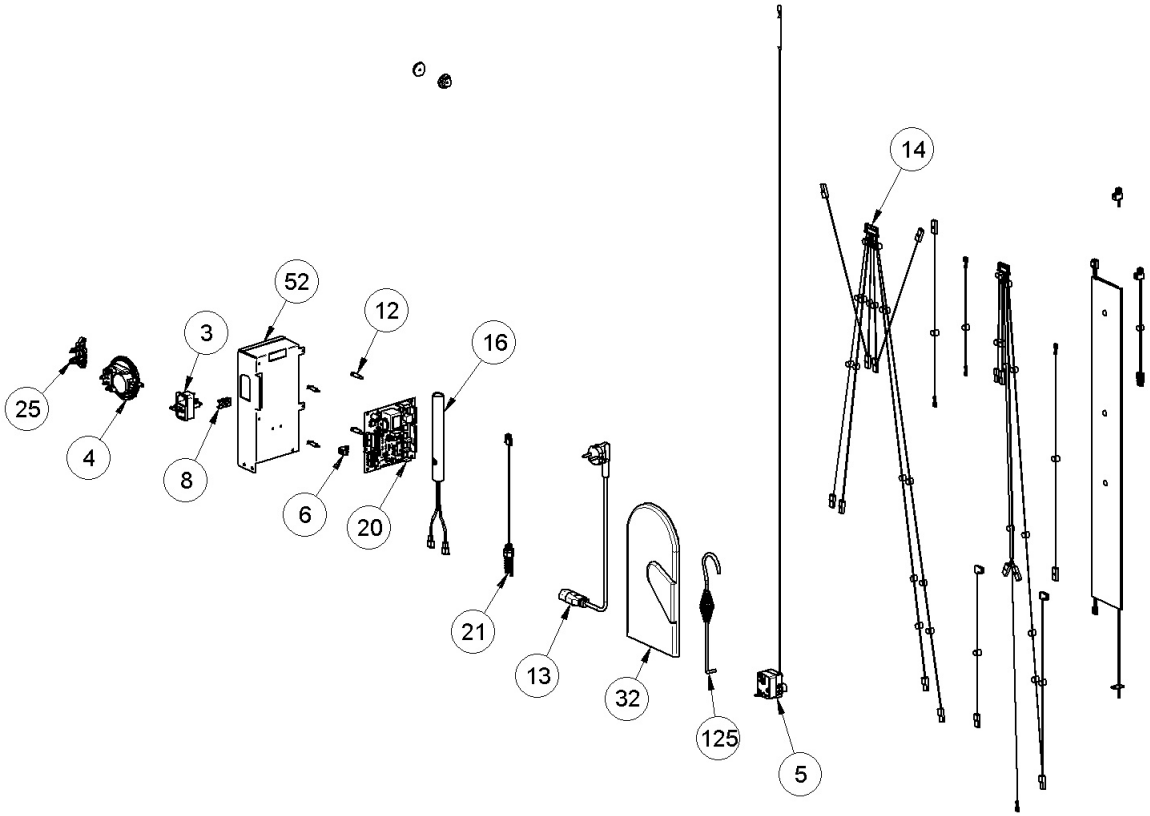

Extraflame®

001284003-002_[2021]_04-04

ATTENTION: LE PRESENT DOCUMENT POURRAIT ETRE SUJET QUOTIDIENNEMENT A MODIFICATIONS SANS PREAVIS

Image	Code	Description	Quantité dessin	Nota_FRANCESE
3	002000543	PRISE AVEC INTERRUPTEUR ET PORTE-FUSIBLE	1	
3	002000681	FUSIBLE F2.5A 250V 5X20	1	
4	002000589	PRESSOSTAT 605.99879 HUBACONTROL	1	
5	002000621	THERMOSTAT BULBE 100°C CAEM	1	
6	002001313	CONNECTEUR	1	
8	002001663	BORNIER	1	
12	002006202	ENTRETOISE CARTE	4	
13	002270002	CÂBLE D'ALIMENTATION	1	
14	002270926	ENSEMBLE CÂBLAGE ÉLECTRIQUE	1	
16	002271088	TUYAU + BOUGIE	1	
20	002272675	CARTE ELECTRONIQUE VENTILEE + CANALISATION	1	
21	002272721	KIT TUBE PORTE-SONDE	1	
25	002273028	SUPPORT PLASTIQUE	1	
32	002276002	GANT	1	
52	009278474	KIT SUPP.CARTE+DOS DAHIANA	1	
125	009278200	TISONNIER	1	
14	002000706	SONDE FUMEE NTC 300°C L = 1MT	1	