Pur Line

VENTY IND 120F



VENTILADOR INDUSTRIAL — **MANUAL DE INSTRUCCIONES**

INDUSTRIAL FAN — **USER MANUAL**

VENTILATEUR INDUSTRIEL — **MANUAL D'UTILISATION**

VENTOINHA INDUSTRIAL — **MANUAL DE UTILIZAÇÃO**

VENTILATORE INDUSTRIALE — **MANUALE D' ISTRUZIONI**

STANDVENTILATOR — **ANLEITUNG**

02/2022

Leer estas instrucciones detenidamente antes del uso, y guardarlas para futuras consultas

ESPECIFICACIONES

Modelo:	VENTY IND 120	Alimentación:	220-240V~50Hz
Potencia:	120 W	Medidas:	60x25x60 cm

ADVERTENCIAS DE SEGURIDAD

· Los niños menores de 3 años deben mantenerse fuera del alcance del aparato a menos que sean continuamente supervisados.
· Los niños desde 3 años y menores de 8 años deben sólo encender/apagar el aparato, siempre que este haya sido colocado o instalado en su posición de funcionamiento normal prevista y que sean supervisados o hayan recibido instrucciones relativas al uso del aparato de una forma segura y entiendan los riesgos que el aparato tiene. Los niños desde 3 años y menos de 8 años, no deben enchufar, regular y limpiar el aparato o realizaroperaciones de mantenimiento.
· Este aparato pueden usarlo niños con edad de 8 años y superior y personas con capacidades físicas, sensoriales o mentales reducidas o falta de experiencia y conocimiento, si se les ha dado la supervisión o formación apropiadas respecto al uso del aparato de una manera segura y comprenden los peligros que implica. Los niños no deben jugar con el aparato. La limpieza y mantenimiento a realizar por el usuario no deben realizarlos los niños sin supervisión.
· Este aparato debe usarse con el voltaje y frecuencia indicadas en la etiqueta de características del aparato.
· Sólo para uso doméstico en interiores.
· El aparato debe estar conectado a tierra.
· Asegúrese de que el aparato y el cable de alimentación no se encuentran dañados antes de ponerlo en funcionamiento. En el caso de observar alguna anomalía, por favor consultar a su servicio técnico autorizado.
· Si el cable de alimentación está dañado, debe ser sustituido por el fabricante o su agente de servicio o una persona con cualificación similar para evitar peligros.
· Colocar siempre el aparato en una superficie estable, plana y nivelada cuando esté en funcionamiento, para evitar la posibilidad de vuelco.
· Colocar el cable de alimentación de manera que el aparato u otros objetos no estén sobre él. No cubrir el cable de alimentación con tapetes, alfombras o similares. Colocar el cable de alimentación lejos de lugares de paso y donde no pueda provocar tropiezos.
· Asegúrese de que el aparato esté apagado antes de conectarlo a la red eléctrica.
· Desenchufar el aparato de la toma de corriente cuando no esté en uso y antes

de limpiarlo o moverlo. Apagar el aparato antes de desenchufar. No plegar ni tirar del cable.

· Utilizar un paño suave para limpiar el aparato. Nunca usar solventes o productos químicos agresivos. Nunca usar agua directamente.

· No obstruir las entradas o salidas de aire de ninguna manera.

· No introducir los dedos ni permitir que objetos extraños entren en la rejilla o el aparato, ya que podría causar lesiones, descarga eléctrica, incendio o daños al aparato.

· Los bebés y los ancianos no deben estar directamente bajo una ventilación fuerte durante tiempo prolongado.

· No tocar el aparato con las manos húmedas o con los pies descalzos.

· Todas las reparaciones o revisiones del aparato deben ser realizadas por personal especializado.

· Utilice el ventilador alejado de altas temperaturas, alta humedad, aceite ácido o alcalino, insecticidas, cortinas y otros artículos que sean fáciles de ser aspirados.

· No coloque el ventilador cerca de una llama abierta, cocinas u otros aparatos de calefacción.

· Mantener el ventilador alejado de cortinas u otros objetos que pueda ser que puedan ser absorbidos por el ventilador.

· No utilizar este aparato en lugares húmedos, como baños, duchas o cerca de piscinas.

· No utilice este aparato en entornos polvorientos o con gases inflamables y explosivos.

· Evite mantener la unidad bajo la luz directa del sol durante un periodo de tiempo prolongado.

· ADVERTENCIA: NO cubrir el aparato.

· Para protegerse contra el riesgo de descarga eléctrica, no sumergir el aparato, el cable o el enchufe en agua u otro líquido.

· Durante el transporte, montaje y almacenamiento, tenga cuidado de no golpear ni aplastar el ventilador, especialmente las aspas deben conservarse adecuadamente, de modo que no se deformen, para no afectar el rendimiento del ventilador.

· En caso de cualquier ruido anormal, olor, humo y otros problemas durante el uso, desconecte la alimentación y envíe a nuestro departamento de servicio post-venta para el mantenimiento.

· ATENCIÓN: Antes de retirar la rejilla protectora, asegúrese de que el ventilador está desconectado de la corriente eléctrica.

· ADVERTENCIA: Para reducir el riesgo de incendio o descarga eléctrica, NO UTILICE ESTE VENTILADOR con ningún dispositivo de control de velocidad de estado sólido.

COMPONENTES

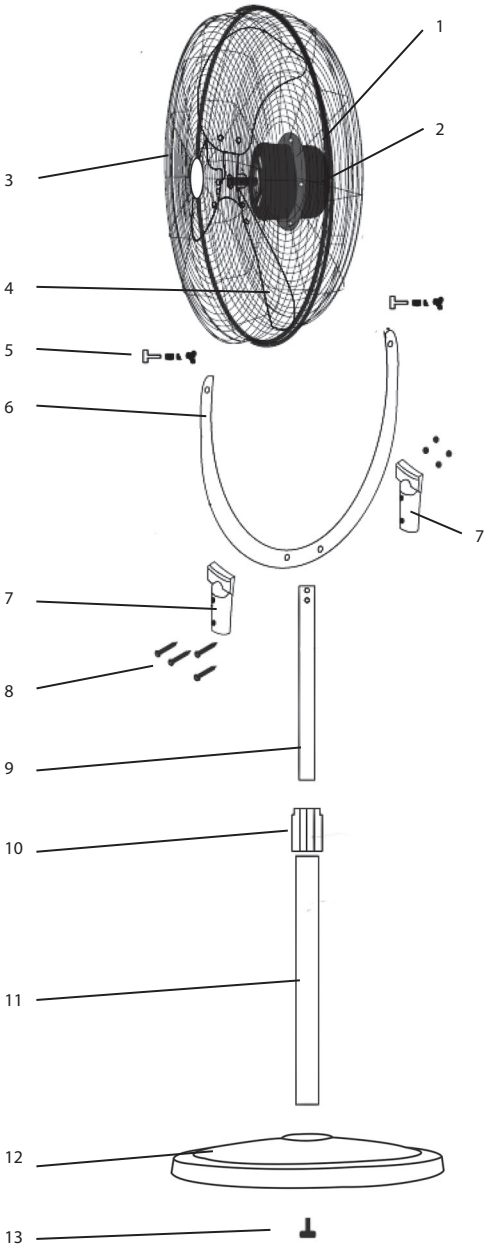

1. Interruptor
2. Motor del ventilador
3. Rejilla
4. Aspas
5. Tornillos y tuercas
6. Soporte en U
7. Soportes de montaje
8. Tornillos
9. Tubo superior
10. Tuerca de cierre
11. Tubo inferior
12. Base
13. Tornillo base

MONTAJE

1. Instale el tubo en forma de U con soportes de montaje y tornillos en el tubo superior.
2. Instalar el tubo inferior con tornillos a la base circular.

FUNCIONAMIENTO

1. Ajuste de la velocidad del flujo de aire
Girando el interruptor de velocidad se puede ajustar para que funcione en 3 velocidades diferentes: baja, media, alta.

2. Ajuste del ángulo
Se puede ajustar la inclinación vertical manualmente.
El ventilador debe estar apagado antes de cambiar la inclinación.

LIMPIEZA Y MANTENIMIENTO

· Desconectar y desenchufar el aparato antes de su limpieza.

· Utilice un paño suave para limpiar el aparato. Nunca use solventes o productos químicos agresivos. Nunca usar agua directamente.
· No limpiar con esponjas de fibra metálica. Puede rayar la superficie o causar descargas eléctricas.

ALMACENAJE
Apague y desenchufe el aparato.
Se recomienda colocar el aparato en su caja original para guardarlo. No debe colocarse nada sobre el aparato.
NO sumerja el ventilador en agua y nunca permita que el agua gotee en la carcasa del motor.

REQUISITOS DE INFORMACIÓN

Modelos: VENTY IND 120F

Descripción	Símbolo	Valor	Unidad
Caudal máximo del ventilador	F	70,2	m^3/min
Potencia del ventilador	P	117	W
Valor del servicio	SV	0,7	(m^3/min)/W
Consumo de energía en modo de espera	P_{SB}	0	W
Nivel de potencia acústica del ventilador	L_{WA}	71	dB(A)
Velocidad máxima del aire	c	5,3	m/sec
Norma de medición del valor de servicio	IEC 60879:2019		
Datos de contacto para obtener más información	**CLIMACITY S.L.** C. Torrox, 2 - 5 · 28041 Madrid (ESPAÑA) tel. +34 91 392 05 09		

GARANTÍA

La garantía cubre cualquier vicio de construcción que provenga de defecto de materias primas o fabricación, a condición de que hayan seguido las instrucciones de uso y mantenimiento del Fabricante/Importador y de la instalación en su caso y siempre que el defecto o avería constatado no sea debido a accidente, negligencia o torpeza en el uso. La garantía está expresamente referida a la reparación en nuestros talleres o talleres autorizados y a la sustitución de las piezas que se estimen defectuosas, así como, su mano de obra. Excluye cualquier daño causado a personas o cosas por razón de accidente, mal funcionamiento o manejo incorrecto. Cesa la garantía cuando la máquina o aparato sea manipulado por personas ajenas no autorizadas o por incorporación de piezas no originales. Para que la garantía surta efecto, será imprescindible la presentación de la factura de compra en el momento de la solicitud de la misma.

SÍMBOLOS

CE De acuerdo con las directivas europeas aplicables a este producto.

Este símbolo de reciclaje marca un objeto o partes del material como valioso para el reciclaje.

Símbolo Triman de reciclaje utilizado en Francia. Recicle el cartón y el plástico en sus contenedores correspondientes.

RETIRADA DE LOS APARATOS DOMÉSTICOS USADOS

La directiva Europea 2012/19/EC sobre los Residuos de Aparatos Eléctricos y Electrónicos (RAEE), exige que los aparatos domésticos usados no se desechen en el flujo normal de los residuos municipales. Los aparatos usados deben ser recogidos por separado, a fin de optimizar la tasa de recuperación y el reciclaje de los materiales que entran en su composición y reducir el impacto sobre la salud humana y el medio ambiente.

Please read this manual carefully before use, and keep it for any future reference

TECHNICAL DATA

Model:	VENTY IND 120F	Electric supply:	220-240V~50Hz
Power:	120 W	Dimensions:	60x50x145 cm

SAFETY PRECAUTION

· Children of less than 3 years should be kept away unless continuously supervised.
· Children aged from 3 years and less than 8 years shall only switch on/off the appliance provided that it has been placed or installed in its intended normal operating position and they have been given supervision or instruction concerning use of the appliance in a safe way and understand the hazards involved. Children aged from 3 years and less than 8 years shall not plug in, regulate and clean the appliance or perform user maintenance.
· This appliance can be used by children aged from 8 years and above and persons with reduced physical, sensory or mental capabilities or lack of experience and knowledge if they have been given supervision or instruction concerning use of the appliance in a safe way and understand the hazards involved.
· Children shall not play with the appliance. Cleaning and user maintenance shall not be made by children without supervision.
· This appliance must be used under the rated voltage and frequency as indicated in rating label.
· For indoor household use only.
· The appliance must be earthed.
· Make sure this appliance and the power cord is not damaged before operating. In case of damage, please consult to your authorized technical service.
· If the power cord is damaged, it must be replaced by the manufacturer or its service agent or a similarly qualified person in order to avoid a hazard.
· Always place the fan on a stable, flat, level surface when operating, to avoid the overturning of the fan.
· Locate the power cord so the device or other objects are not resting on it. Do not run power cord under carpeting. Do not cover power cord with throw rugs, runners, or similars. Arrange power cord away from room traffic and where it will not be tripped over.
· Ensure the appliance is switched off before connecting to the mains power supply.
· Unplug from outlet when not in use and before cleaning. Don't fold and pull

the wire. Please switch off power before unplugging.

· Use a soft cloth to clean the appliance. Do not use solvents or harsh chemicals. Never use direct water.

· Do not block air intakes or exhaust in any manner.

· Do not insert fingers or allow foreign objects to enter in the guard or the device, as this may cause an electric shock, fire or damage to the appliance.

· Babies and the elderly should not be directly under high wind for a long time.

· Do not touch the unit with wet or damp hands, if barefooted.

· All repairs or servicing of the appliance must be performed by qualified personnel.

· Use the fan away from high temperature, high humidity, acid and alkali oil, insecticide, curtains and other articles that are easy to be sucked in.

· Do not place appliance (or electrical cord) near an open flame, cooking or heating device.

· Keep the fan away from curtains or other objects that may be drawn in by the fan.

· Do not use this device in the immediate surroundings of a bath, a shower or a swimming pool.

· Do not use this appliance in dusty environments or environments with flammable or explosive gases.

· Avoid keeping the unit in direct sunlight for a prolonged period of time.

· WARNING: Do not cover the device.

· To protect against the risk of electrical shock, do not immerse the unit, cord or plug in water or other liquid.

· Avoid sharing a power outlet with any other appliances.

· During the transport, assembly and storage, observe not to collide and squeeze the fan, especially the blade must be properly kept, to avoid any deformation, so as not to affect the performance of the fan.

· In case of any abnormal noise, smell, smoke and other problems during the use, shut off the power and send to our after-sales service department for maintenance.

· CAUTION: Before removing the protective housing, make sure that the fan is disconnected from the power supply.

· WARNING: TO reduce the risk of fire or electrical shock, DO NOT USE THIS FAN with any SOLID STATE Speed Control Device.

PARTS

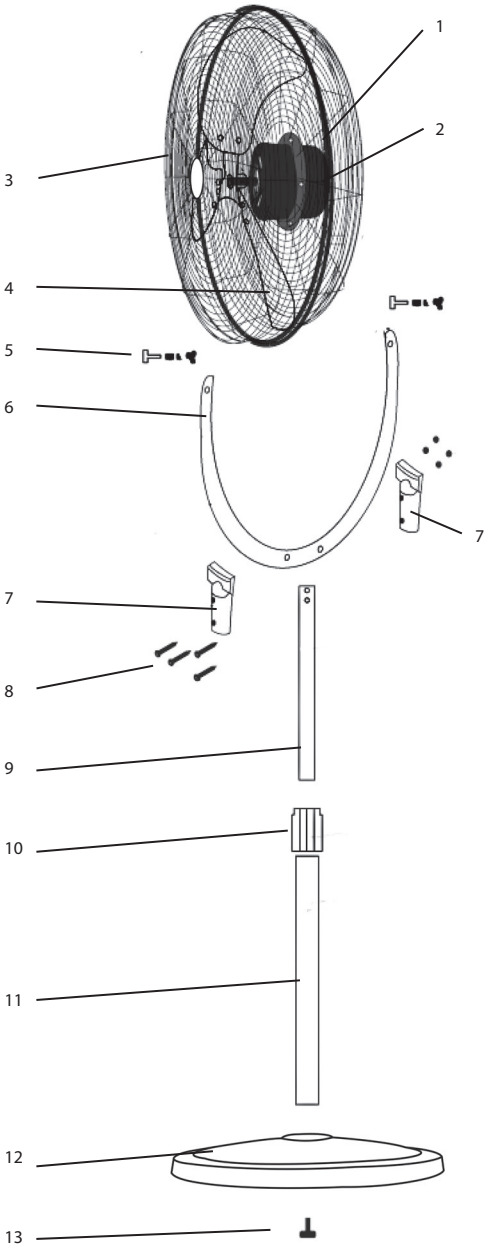

1. Switch
2. Fan motor
3. Guard
4. Blades
5. Nuts and bolts
6. U-bracket
7. Mounting brackets
8. Screws
9. Upper tube
10. Locking nut
11. Lower tube
12. Base
13. Base screw

ASSEMBLY

1. Install the U-shaped tube with mounting brackets and screws to the upper tube.
2. Install the lower tube with screws to the circular base.

OPERATION

1. Adjusting the air flow speed
By turning the speed switch, the fan can be set to operate at 3 different speeds: low, medium, high.

2. Angle adjustment
The vertical angle can be adjusted manually.
The fan must be switched off before changing the angle.

CLEANING AND MAINTENANCE

· Unplug the appliance before cleaning.

· Use a soft cloth to clean the appliance. Do not use solvents or harsh chemicals. Never use direct water.
· Do not clean with metal sourcing pads. It may scratch the surface or cause electrical shock.

END OF SEASON STORAGE
Switch off and unplug the unit.
It is recommended to store the unit in it's original carton. Do not stack heavy objects on top of the unit.

INFORMATION REQUIREMENTS

Model: VENTY IND 120F

Description	Symbol	Value	Unit
Maximum fan flow rate	F	70,2	m^3/min
Fan power input	P	117	W
Service value	SV	0,7	(m^3/min)/W
Standby/off power consumption	P_{SB}	0	W
Fan sound power level	L_{WA}	71	dB(A)
Maximum air velocity	c	5,3	m/sec
Measurement standard for service value	IEC 60879:2019		
Contact details for obtaining more information	**CLIMACITY S.L.** C. Torrox, 2 - 5 · 28041 Madrid (ESPAÑA) tel. +34 91 392 05 09		

WARRANTY

The warranty covers any defect produced during the manufacturing or caused by the raw material used in this product, and only in the event that the customer has followed the instructions and maintenance showed in the user's manual, and only in the event that the installer has followed the installation directions. This warranty does not cover any damage caused by accidents or negligence. The warranty only covers the customer in case that any reparation has been done in our authorised repairing shops. The warranty DOES NOT COVER any damage or injury caused to people, animals or things caused by an accident or the negligent use of this product. The warranty will be suspended in case of any manipulation of unauthorised people or in case of non-original parts or components. It is absolutely necessary to show your buying invoice to be covered by the warranty terms.

SYMBOLS

CE In accordance with European directives applicable to this product.

This recycling symbol marks an object or parts of the material as valuable for recycling..

Triman recycling symbol used in France. Recycle cartons and plastics in the appropriate containers.

DISCARDING WORN HOUSEHOLD DEVICES

The European directive 2012/19/EC pertaining to electrical and electronic waste prohibits such household goods from being discarded with local refuse services. Worn devices must be collected separately to optimize the recovery and recycling rates of the components therein to reduce detrimental effects on the environment and on human health.

Lisez ces instructions attentivement avant l'utilisation, et conservez-les pour de futures consultations.

INFORMATIONS TECHNIQUES

Modèle:	VENTY IND 120F	Alimentation:	220-240V~50Hz
Puissance:	120 W	Dimension:	60x50x145 cm

MESURES DE SÉCURITÉ

· Il convient de maintenir à distance de cet appareil les enfants de moins de 3 ans, à moins qu'ils ne soient sous une surveillance continue.
· Les enfants âgés entre 3 ans et 8 ans doivent uniquement mettre l'appareil en marche ou à l'arrêt, à condition que ce dernier ait été placé ou installé dans une position normale prévue et que ces enfants disposent d'une surveillance ou aient reçu des instructions quant à l'utilisation de l'appareil en toute sécurité et en comprennent bien les dangers potentiels. Les enfants âgés entre 3 ans et 8 ans ne doivent ni brancher, ni régler, ni nettoyer l'appareil, et ni réaliser l'entretien de l'utilisateur.
· Cet appareil peut être utilisé par des enfants âgés d'au moins 8 ans et par des personnes ayant des capacités physiques, sensorielles ou mentales réduites ou dénuées d'expérience ou de connaissance, s'ils (si elles) sont correctement surveillé(e)s ou si des instructions relatives à l'utilisation de l'appareil en toute sécurité leur ont été données et si les risques encourus ont été appréhendés.
· Les enfants ne doivent pas jouer avec l'appareil. Le nettoyage et l'entretien par l'usager ne doivent pas être effectués par des enfants sans surveillance.
· Assurez-vous que la tension d'alimentation électrique est conforme aux exigences électriques de l'appareil.
· Pour un usage domestique uniquement et à l'intérieur.
· L'appareil doit être mis à la terre.
· N'utilisez pas votre ventilateur si le cordon électrique ou la prise sont endommagés, s'il ne fonctionne pas correctement, s'il est tombé ou a été endommagé de manière quelconque.
· Si le cordon d'alimentation est endommagé, il doit être remplacé par le fabricant ou son agent de service ou une personne de qualification similaire afin d'éviter tout danger.
· Poser toujours l'appareil sur une surface stable, plate et horizontale lorsque il est en fonction afin d'éviter qu'il puisse se renverser.
· Ne pas placer l'appareil ou d'autres objets sur le câble d'alimentation. Ne pas placer le câble d'alimentation en dessous de tapis. Placer le câble d'alimentation loin de zones de passage pour éviter qu'on puisse y trébucher dessus.
· Pour éviter tout risque de chocs électriques, assurez-vous que l'appareil est débranché avant le déménagement, l'entretien ou le nettoyage.

· Débrancher l'appareil avant tout nettoyage, réparations, déplacement. Ne pliez pas le câble et ne tirez pas dessus. Veuillez éteindre l'appareil avant de le débrancher.
· Utilisez un chiffon doux pour nettoyer l'appareil. Ne jamais utiliser de solvants ou de produits chimiques agressifs. Ne pas utiliser directement l'eau.
· N'obstruez en aucun cas les entrées ou sorties d'air.
· N'insérez pas les doigts et ne laissez pas d'objets étrangers pénétrer dans la grille ou dans l'appareil, car cela pourrait causer des blessures, un choc électrique, un incendie ou endommager l'appareil.
· Les bébés et les personnes âgées ne doivent pas être placés directement sous une forte ventilation pendant une longue période.
· Il ne faut pas toucher le ventilateur avec des mains humides ou pieds nus.
· Toute réparation ou entretien de l'appareil doit être effectué par du personnel qualifié.
· Utilisez l'appareil loin des températures élevées, de l'humidité élevée, des huiles acides ou alcalines, des insecticides, des rideaux et autres objets faciles à aspirer.
· Ne placez pas le ventilateur à proximité d'une flamme nue, d'une cuisinière ou d'autres appareils de chauffage.
· Tenez le ventilateur éloigné des rideaux ou d'autres objets qui pourraient être attirés par le ventilateur.
· N'utilisez pas cet appareil dans des endroits humides, comme les salles de bains, les douches ou près des piscines.
· N'utilisez pas cette unité dans des environnements poussiéreux ou des environnements avec des gaz inflammables et explosifs.
· Évitez d'exposer l'appareil à la lumière directe du soleil pendant une longue période.
· ATTENTION: ne pas couvrir l'appareil.
· Afin d'éviter toute décharge électrique, ne pas immerger l'appareil, le câble d'alimentation ou la prise dans l'eau ou dans tout autre liquide.
· Pendant le transport, le montage et le stockage, veillez à ne pas heurter ou écraser le ventilateur, en particulier les pales doivent être correctement préservées afin qu'elles ne soient pas déformées, pour ne pas affecter les performances du ventilateur.
· En cas de bruit anormal, d'odeur, de fumée et d'autres problèmes pendant l'utilisation, éteignez l'appareil et envoyez-le à notre service après-vente.
· ATTENTION : Avant de retirer la grille de protection, assurez-vous que le ventilateur est déconnecté de l'alimentation électrique.
· AVERTISSEMENT: pour réduire le risque d'incendie ou de choc électrique, n'utilisez pas avec un dispositif de contrôle de vitesse à l'état solide.

COMPOSANTS

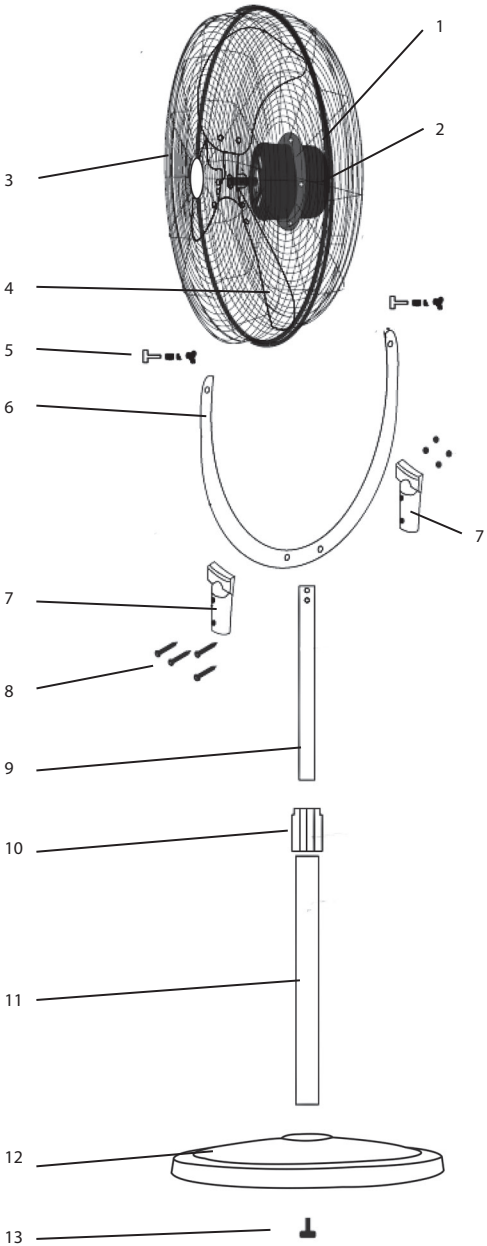

1. Interrupteur
2. Moteur du ventilateur
3. Grille
4. Lames
5. Ecrous et boulons
6. Support en U
7. Supports de montage
8. Vis
9. Tube supérieur
10. Écrou de blocage
11. Tube inférieur
12. Base
13. Vis de la base

ASSEMBLAGE

1. Installez le tube en U avec les supports de montage et les vis sur le tube supérieur.
2. Installer le tube inférieur avec les vis sur la base circulaire.

FONCTIONNEMENT

1. Réglage de la vitesse du flux d'air
En tournant l'interrupteur de vitesse, le ventilateur peut être réglé pour fonctionner à 3 vitesses différentes : basse, moyenne, haute.

2. Réglage de l'angle
L'inclinaison verticale peut être réglée manuellement.
Le ventilateur doit être éteint avant de changer l'inclinaison.

NETTOYAGE ET ENTRETIEN

· Débranchez l'appareil avant de le nettoyer.

· Utilisez un chiffon doux pour nettoyer l'appareil. Ne jamais utiliser de solvants ou de produits chimiques agressifs. Ne pas utiliser directement l'eau.
· Ne pas nettoyer avec des petites éponges métalliques, qui pourraient égratiner la surface ou causer des décharges électrostatiques.

ENTREPOSAGE
Eteindre puis débrancher l'appareil.
On recommande de replacer l'appareil dans son carton d'origine pour l'entreposer. Il ne faut rien poser sur l'appareil.

EXIGENCES D'INFORMATIONS

Modèle: VENTY IND 120F

Description	Symbole	Valeur	Unité
Débit d'air maximal	F	70,2	m^3/min
Puissance absorbée	P	117	W
Valeur de service	SV	0,7	(m^3/min)/W
Consommation d'électricité en mode «veille»	P_{SB}	0	W
Niveau de puissance acoustique	L_{WA}	71	dB(A)
Vitesse maximale de l'air	c	5,3	m/sec
Norme de mesure de la valeur de service	IEC 60879:2019		
Coordonnées de contact pour tout complément d'information	**CLIMACITY S.L.** C. Torrox, 2 - 5 · 28041 Madrid (ESPAÑA) tel. +34 91 392 05 09		

GARANTIE

La garantie couvre n'importe quel défaut provenant des matières première ou de la fabrication, à condition que vous ayez bien suivi les instructions d'utilisation et d'entretien du Fabricant/Importateur et d'installation; et bien évidemment lorsque le défaut ou la panne constaté n'est pas dû à un accident, une négligence ou une maladresse. La garantie se réfère explicitement à la réparation dans nos ateliers ou ateliers autorisés et à la substitution des pièces qui sont estimées défectueuses, ainsi qu'à sa main d'œuvre. Sont exclus tous les dommages causés aux personnes ou objets par accident, mauvais fonctionnement ou manipulation incorrecte. La garantie prend fin lorsque la machine ou l'appareil est manipulé par d'autres personnes non autorisés ou lorsque de nouvelles pièces non originales sont introduites. Pour que la garantie entre en vigueur, la présentation d'une preuve d'achat sera indispensable au moment de la demande.

SYMBOLES

CE Conformément aux directives européennes applicables à ce produit.

Ce symbole de recyclage indique qu'un objet ou des parties de l'objet peuvent être recyclés.

Symbole de recyclage Triman. Recyclez le carton et le plastique dans les conteneurs appropriés.

RECYCLAGE DES APPAREILS DOMESTIQUES USÉS

La directive Européenne 2012/19/EC sur les Résidus des Equipements Électriques et Électroniques (RAEE), précise que les appareils domestiques usés ne doivent pas être jetés avec les ordures ménagères. Les appareils usés doivent être recyclés séparément, afin d'optimiser le taux de récupération et le recyclage des matériaux qui le composent et réduire l'impact sur la santé humaine et sur l'environnement.

É favor ler atentamente o manual antes de utilizar o aparelho. Guardar estas instruções.

ESPECIFICAÇÕES TÉCNICAS

Modelo:	VENTY IND 120F	Alimentação:	220-240V~50Hz
Potência:	120 W	Medidas:	60x50x145 cm

AVISOS DE SEGURANÇA

· Crianças com menos de 3 anos devem ser mantidas afastadas, a menos que sejam continuamente supervisionadas.
· Crianças com idades entre 3 e 8 anos só devem ligar/desligar o aparelho desde que ele tenha sido colocado ou instalado na sua posição normal de utilização e que lhes tenha sido dada supervisão ou instruções relativas à utilização do aparelho de forma segura e compreendem os perigos envolvidos. Crianças com idades entre 3 e 8 anos não devem ligar, regular e limpar o aparelho ou realizar a manutenção.
· Este aparelho pode ser utilizado por crianças a partir de 8 anos e acima e por pessoas com capacidades físicas, sensoriais ou mentais reduzidas ou falta de experiência e conhecimento se lhes tiver sido dada supervisão ou instruções relativas à utilização do aparelho de forma segura e compreendem os perigos envolvidos.
· As crianças não devem brincar com o aparelho. A limpeza e manutenção não devem ser efectuadas por crianças sem supervisão.
· Não se esqueça que a tomada elétrica, ou a tensão do alimentador está conforme com os requisitos elétricos da unidade.
· Apenas para utilização doméstica em interiores.
· O aparelho deve ser ligado à terra.
· Verifique se a unidade eo cabo de alimentação não está danificado antes de o utilizar. Se uma anormalidade é observada, consulte o seu serviço autorizado.
· Se o cabo de alimentação for danificado, deve ser substituído pelo fabricante ou pelo seu agente de serviço ou por uma pessoa com qualificações semelhantes, a fim de evitar um perigo.
· Sempre coloque o aparelho sobre uma superfície estável, plana e nivelada, quando em funcionamento, para evitar a possibilidade de tombamento.
· Nunca deve colocar-se o aparelho nem outros objectos sobre o cabo de alimentação. Coloque o cabo de alimentação afastado de locais de passagem para não tropeçar.
· Certifique-se de que o aparelho está desligado antes de conectar-se à fonte de alimentação.
· Desligue o aparelho quando não estiver em uso o antes de limpar. Não dobre

ou puxe o cabo. Por favor, desligue o aparelho antes de desconectar.

· Use um pano macio para limpar o aparelho. Nunca use solventes ou produtos químicos. Evite limpeza direta com água.

· Não obstrua as entradas de ar ou as saídas de ar.

· Não inserir dedos ou permitir que objectos estranhos para entrar em qualquer abertura de ventilação, uma vez que pode causar um choque eléctrico, fogo ou danos no dispositivo.

· Os bebés e os idosos não devem estar directamente sob forte ventilação durante um longo período de tempo.

· Não tocar o aparelho com as mãos molhadas ou com os pés descalços.

· Todas as reparações ou verificações do aparelho devem ser efetuadas por pessoas treinadas.

· Utilizar o ventilador longe de temperaturas elevadas, humidade elevada, óleo ácido ou alcalino, insecticida, cortinas e outros artigos que sejam fáceis de aspirar.

· Não colocar o ventilador perto de uma chama aberta, fogões de cozinha ou outros aparelhos de aquecimento.

· Manter o ventilador afastado de cortinas ou outros objectos que possam ser arrastados para dentro do ventilador.

· Não utilizar este aparelho em locais húmidos, tais como casas de banho, duches ou perto de piscinas.

· Não utilizar esta unidade em ambientes poeirentos ou ambientes com gases inflamáveis e explosivos.

· Evitar manter o aparelho sob luz solar directa durante um longo período de tempo.

· AVISO: não cubra o aparelho.

· Para proteger contra o risco de choque elétrico, não mergulhe o aparelho, o cabo ou a ficha em água ou outro líquido.

· Durante o transporte, montagem e armazenamento, ter o cuidado de não bater ou esmagar o ventilador, especialmente as pás devem ser devidamente conservadas para que não sejam deformadas, de modo a não afectar o desempenho do ventilador.

· Em caso de qualquer ruído anormal, cheiro, fumo e outros problemas durante a utilização, desligue a corrente e envie para o nosso departamento de serviço pós-venda para manutenção.

· ATENÇÃO: Antes de remover a grelha de protecção, certifique-se de que o ventilador está desligado da fonte de alimentação.

· AVISO: Para reduzir o risco de incêndio ou choque eléctrico, NÃO UTILIZAR ESTE VENTILADOR com qualquer Dispositivo de Controlo de Velocidade do ESTADO SÓLIDO.

PARTES

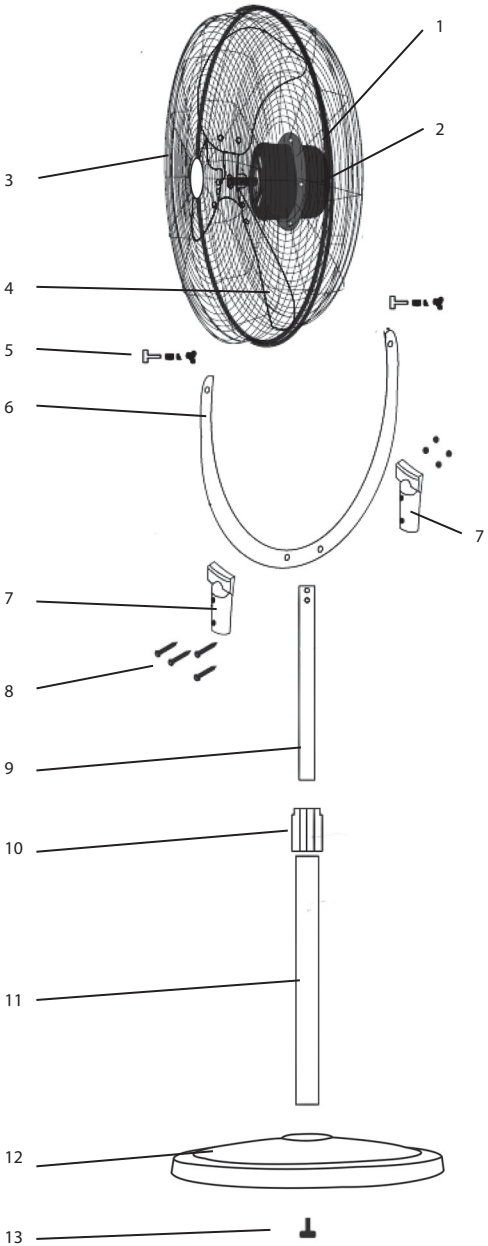

1. Interruptor
2. Motor do ventilador
3. Grille
4. Lâminas
5. Parafusos e porcas
6. Tubo em forma de U
7. Suportes de montagem
8. Parafusos
9. Tubo superior
10. Porca de bloqueio
11. Tubo inferior
12. Base
13. Parafuso de base

MONTAGEM

1. Instalar o tubo em forma de U com suportes de montagem e parafusos no tubo superior.
2. Instalar o tubo inferior com parafusos na base circular.

OPERAÇÃO

1. Ajuste da velocidade do fluxo de ar
Ao rodar o interruptor de velocidade, o ventilador pode ser ajustado para funcionar a 3 velocidades diferentes: baixa, média, alta.

2. Ajuste do ângulo
A inclinação vertical pode ser ajustada manualmente.
O ventilador deve ser desligado antes de se mudar a inclinação.

LIMPIZA E MANUTENÇÃO

· Desligue o aparelho antes de limpar.

· Use um pano macio para limpar o aparelho. Nunca use solventes ou produtos químicos. Evite limpeza direta com água.
· Na limpeza não utilize materiais abrasivos como esponja de aço, pode riscar a superfície do produto ou causar choque elétrico.

ARMAZENAMENTO
Desligue e desconecte o aparelho.
Recomenda-se colocar o aparelho em sua caixa original para salvá-lo. Não deve colocar nada em cima do aparelho.

REQUISITOS DE INFORMAÇÃO

Modelo: VENTY IND 120F

Designação	Símbolo	Valor	Unidade
Débito máximo do ventilador	F	70,2	m^3/min
Potência absorvida do ventilador	P	117	W
Valor de serviço	SV	0,7	(m^3/min)/W
Consumo energético em modo espera	P_{SB}	0	W
Nível de potência sonora do ventilador	L_{WA}	71	dB(A)
Velocidad máxima del aire	c	5,3	m/sec
Norma de medição para o valor de serviço	IEC 60879:2019		
Elementos de contacto para mais informações	**CLIMACITY S.L.** C. Torrox, 2 - 5 · 28041 Madrid (ESPAÑA) tel. +34 91 392 05 09		

GARANTIA

A garantia cobre quaisquer defeitos decorrentes do fabrico ou das matérias-primas utilizadas no produto, mas apenas se o utilizador tiver cumprido todas as instruções de instalação, utilização e manutenção constantes do Manual de Utilização fornecido pelo Fabricante/Importador. A garantia não cobre quaisquer danos provocados acidentalmente ou por uma utilização indevida ou negligente do produto, nem danos decorrentes do desgaste normal do aparelho. A garantia cobre exclusivamente reparações realizadas em estabelecimentos de reparação autorizados e por técnicos qualificados, bem com a substituição de peças consideradas defeituosas e a respectiva mão-de-obra. A garantia não cobre quaisquer danos ou ferimentos sofridos por pessoas, animais ou bens, que tenham sido provocados acidentalmente ou sejam decorrentes da utilização indevida ou negligente do produto. A garantia será cancelada em caso de manipulação por pessoal não qualificado ou de utilização de peças e componentes diferentes dos originais. Para solicitar quaisquer reparações ao abrigo da garantia é imprescindível a apresentação da factura ou do comprovativo de compra.

SÍMBOLOS

CE De acordo com as directivas europeias aplicáveis a este produto.

Este símbolo de reciclagem marca um objecto ou partes do material como valioso para a reciclagem.

Símbolo de reciclagem Triman utilizado em França. Reciclar cartão e plástico nos recipientes apropriados.

RETIRADA DE APARELHOS USADOS

Directiva Europeia 2012/19/EC sobre Resíduos de Equipamentos Eléctricos e Electrónicos (REEE), exige que os aparelhos usados não sejam eliminados no fluxo normal de resíduos urbanos. Os aparelhos desactualizados devem ser recolhidos separadamente, a fim de otimizar a taxa de recuperação e reciclagem de materiais utilizados na sua preparação e reduzir o impacto sobre a saúde humana e o meio ambiente.

Legga attentamente queste istruzioni prima dell'uso, e le conservi per future consultazioni

SPECIFICHE TECNICHE

Modello:	VENTY IND 120F	Alimentazione:	220-240V~50Hz
Potenza:	120 W	Misure:	60x50x145 cm

AVVERTENZE DI SICUREZZA

· Tenere lontani dall'apparecchio i bambini di età inferiore a 3 anni, a meno che costantemente sorvegliati.
· Ai bambini di età compresa tra 3 e 8 anni è consentito solo accendere/spegnere l'apparecchio, purché questo sia collocato o installato nell'abituale posizione operativa ed essi siano attentamente sorvegliati e istruiti su come utilizzare in modo sicuro l'apparecchio e sui pericoli che ciò comporta. Ai bambini di età compresa tra 3 e 8 anni non è consentito inserire la spina, regolare e pulire l'apparecchio o eseguirne la manutenzione.
· L'apparecchio può essere utilizzato da bambini di età non inferiore ad 8 anni e da persone con ridotte capacità psico-fisico-sensoriali o con esperienza e conoscenze insufficienti, purché attentamente sorvegliate o istruite su come utilizzare in modo sicuro l'apparecchio e sui pericoli che ciò comporta.
· Assicurarsi che i bambini non giochino con l'apparecchio. Pulizia e manutenzione da parte dell'utente non devono essere effettuate da bambini, a meno che non siano sorvegliati.
· Si assicuri che il voltaggio della fonte di alimentazione si adatta ai requisiti elettrici dell'unità.
· Solo per uso domestico in ambienti interni.
· L'apparecchio deve essere messo a terra.
· Assicurarsi che l'apparecchio e il cavo di alimentazione non siano danneggiati prima di metterlo in funzione. In caso di malfunzionamento, consultate il vostro agente di servizio autorizzato.
· Se il cavo di alimentazione è danneggiato, deve essere sostituito dal fabbricante, da un tecnico autorizzato o da una persona qualificata col fine di evitare rischi.
· Collocare sempre l'apparecchio su di una superfice stabile, piana ed orrizzontale quando è in funzione, per evitare la possibilità di ribaltamento.
· Non posizionare l'apparecchio o altri oggetti sopra il cavo di alimentazione. Non collocare il cavo di alimentazione sotto a tappeti. Collocare il cavo di alimentazione lontano da zone di passagio per evitare che ci si possa inciampare.
· Assicurarsi che l'apparecchio sia spento prima di collegarlo alla rete.
· Scollegare dalla presa di corrente quando non in uso e prima della pulizia. Non

piegare né tirare il cavo. Spegnere l'apparato prima di staccare la spina.
· Utilizzare un panno morbido per pulire l'apparecchio. Non realizzare la pulizia con solventi, né altri agenti chimici. Evitare il lavaggio diretto con acqua.
· Non devono coprirsi o bloccarsi le griglie di entrata ed uscita di aria.
· Non inserire dita o oggetti estranei nella griglia o nell'apparecchio, in quanto potrebbero causare lesioni, scosse elettriche, incendi o danni al dispositivo.
· I bambini e gli anziani non dovrebbero essere direttamente sotto una forte ventilazione per un periodo di tempo prolungato.
· Non toccare l'apparecchio con le mani bagnate o piedi nudi.
· Tutte le riparazioni o revisioni dell'apparecchio devono essere realizzate da persone specializzate.
· Usare il ventilatore lontano da alte temperature, alta umidità, olio acido o alcalino, insetticida, tende e altri oggetti facili da aspirare.
· Non posizionare il ventilatore vicino a una fiamma aperta, fornelli o altri apparecchi di riscaldamento.
· Tenere il ventilatore lontano da tende, tendaggi o altri oggetti che potrebbero essere attirati nel ventilatore.
· Non usare questo apparecchio in luoghi umidi, come bagni, docce o vicino a piscine.
· Non usare in ambienti polverosi o in ambienti con gas infiammabili ed esplosivi.
· Evitare di tenere l'apparecchio alla luce diretta del sole per un lungo periodo di tempo.
· ATTENZIONE: non coprire l'apparecchio.
· Per proteggere dal rischio di scosse elettriche, non immergere l'apparecchio, il cavo di alimentazione o la spina in acqua o in altri liquidi.
· Durante il trasporto, il montaggio e lo stoccaggio, fare attenzione a non colpire o schiacciare il ventilatore, soprattutto le pale devono essere conservate correttamente in modo che non siano deformate, in modo da non influenzare le prestazioni del ventilatore.
· In caso di qualsiasi rumore anomalo, odore, fumo e altri problemi durante l'uso, spegnere l'alimentazione e inviare al nostro servizio post-vendita per la manutenzione.
· ATTENZIONE: Prima di rimuovere la griglia di protezione, assicuratevi che il ventilatore sia scollegato dall'alimentazione.
· ATTENZIONE: per ridurre il rischio di incendio o scosse elettriche, NON UTILIZZARE QUESTO VENTILATORE con alcun dispositivo di controllo della velocità a stato solido.

COMPONENTI

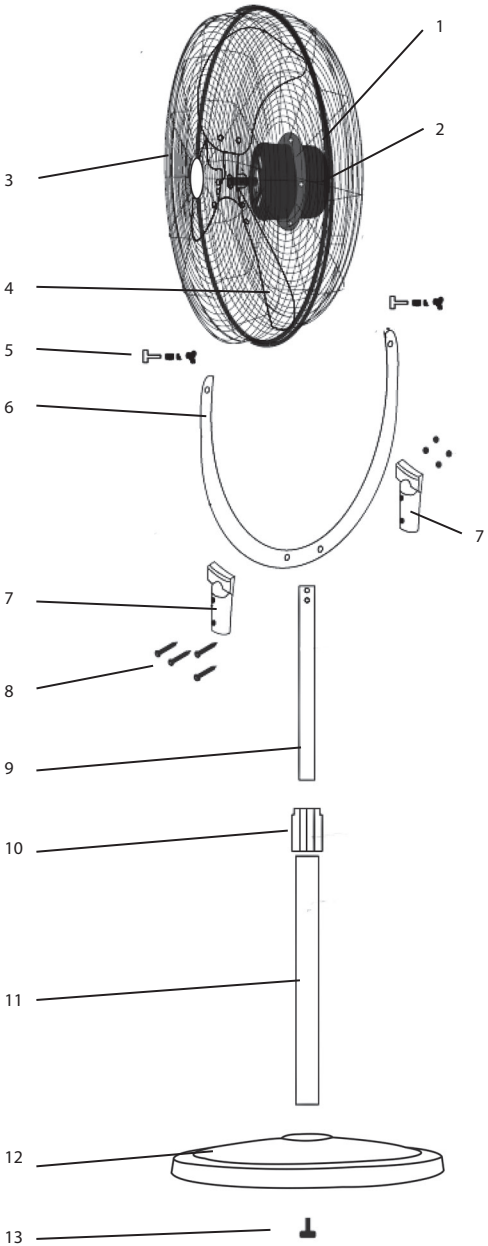

1. Interruttore
2. Motore del ventilatore
3. Griglia
4. Pale
5. Dadi e bulloni
6. Tubo a U
7. Staffe di montaggio
8. Viti
9. Tubo superiore
10. Dado di bloccaggio
11. Tubo inferiore
12. Base
13. Vite di base

MONTAGGIO

1. Installare il tubo a U con le staffe di montaggio e le viti sul tubo superiore.
2. Installare il tubo inferiore con le viti alla base circolare.

FUNZIONAMENTO

1. Impostazione della velocità del flusso d'aria
Girando l'interruttore di velocità il ventilatore può essere impostato per funzionare a 3 diverse velocità: bassa, media, alta.

2. Regolazione dell'angolo
L'inclinazione verticale può essere regolata manualmente.
Il ventilatore deve essere spento prima di cambiare l'inclinazione.

PULIZIA E MANTENIMENTO

· Staccare la spina prima di pulire.

· Utilizzi un panno morbido per pulire l'apparecchio. Non realizzi la pulizia con solventi, né altri agenti chimici. Eviti il lavaggio diretto con acqua.
· Non pulire con spugnette metalliche, che potrebbero graffiare la superficie o causare scariche elettrostatiche.

IMMAGAZINAMENTO
Spegnere e staccare la spina.
Si consiglia di posizionare l'unità nella sua scatola originale per la conservazione. Si consiglia di non mettere nulla spora l'apparato.

INFORMAZIONI OBBLIGATORIE

Modello: VENTY IND 120F

Descrizione	Simbolo	Valore	Unità
Portata massima d'aria	F	70,2	m^3/min
Potenza assorbita del ventilatore	P	117	W
Valori di esercizio	SV	0,7	(m^3/min)/W
Consumo elettrico in modo «attesa»	P_{SB}	0	W
Livello di potenza sonora del ventilatore	L_{WA}	71	dB(A)
Velocità massima dell'aria	c	5,3	m/sec
Norme di misura per il valore di esercizio	IEC 60879:2019		
Referente per ulteriori informazioni	**CLIMACITY S.L.** C. Torrox, 2 - 5 · 28041 Madrid (ESPAÑA) tel. +34 91 392 05 09		

GARANZIA

La garanzia copre qualunque vizio di costruzione che provenga da difetto di materie prime o fabbricazione, a condizione che abbiano seguito le istruzioni di uso e mantenimento del Fabricante/Venditore e dell'installazione e purché il difetto o avaria constatato non sia dovuto ad incidente, negligenza o errore nell'uso. La garanzia è espressamente riferita alla riparazione nelle nostre officine od officine autorizzate alla sostituzione dei pezzi che si stimino difettosi, così come, la sua manodopera. Esclude qualunque danno causato a persone o cose in caso di incidente, cattivo funzionamento o manipolazione scorretta. Cessa la garanzia quando la macchina o apparato sia manipolato da persone non autorizzate o per utilizzo di pezzi non originali. Affinché la garanzia abbia effetto, sarà indispensabile la presentazione della fattura di acquisto nel momento del sollecito della stessa.

SIMBOLI

CE In conformità con le direttive europee applicabili a questo prodotto.

Questo simbolo di riciclaggio indica un oggetto o parti di materiale come validi per il riciclaggio.

Simbolo di riciclaggio Triman usato in Francia. Riciclare cartone e plastica nei contenitori appropriati.

SMALTIMENTO DEGLI APPARATI DOMESTICI USATI

La direttiva Europea 2012/19/EC sullo smaltimento di Apparati Elettrici ed Elettronici (RAEE), esige che gli apparati domestici usati non si gettino nel flusso normale dei residui municipali. Gli apparati usati devono essere raccolti a parte, al fine di ottimizzare il tasso di recupero ed il riciclaggio dei materiali che entrano nella sua composizione e ridurre l'impatto sulla salute umana e l'ecosistema.

Lesen sie diese wichtigen anweisungen sorgfältig durch und bewahren sie sie gut auf.

TECHNISCHE DATEN

Modell:	VENTY IND 120F	Elekt. Spannung:	220-240V~50Hz
Pleistung:	120 W	Abmessungen:	60x50x145 cm

SICHERHEITSANWEISUNGEN

· Das Gerät nicht in Reichweite von Kindern unter 3 Jahren aufstellen, es sei denn, sie werden ständig beaufsichtigt.
· Kinder zwischen 3 und 8 Jahren dürfen das Gerät nur dann ein- und ausschalten, wenn es an seinem üblichen Betriebsplatz aufgestellt und installiert ist, und wenn sie beaufsichtigt sowie im sicheren Gebrauch des Gerätes geschult werden, und sich der damit verbundenen Gefahren bewusst sind. Kinder zwischen 3 und 8 Jahren dürfen nicht den Gerätestecker einstecken, das Gerät einstellen und reinigen bzw. Wartungsarbeiten daran ausführen.
· Das Gerät darf von Kindern ab 8 Jahren und von Personen mit eingeschränkten Kenntnissen hinsichtlich seiner Handhabung bzw. einer Beeinträchtigung der Sinnesorgane verwendet werden, unter der Voraussetzung, sie werden beaufsichtigt und im sicheren Gebrauch des Gerätes geschult, und sind sich der damit verbundenen Gefahren bewusst.
· Sorgen Sie dafür, dass Kinder nicht mit dem Gerät spielen. Die Reinigung und Wartung durch den Benutzer darf nicht von Kindern durchgeführt werden, es sei denn, sie werden beaufsichtigt.
· Stellen Sie sicher, dass die Einspeisung Spannung den elektrischen Anforderungen des Geräts entspricht.
· Nur für den Hausgebrauch in Innenräumen.
· Das Gerät muss geerdet sein.
· Benutzen Sie Gerät nie mit beschädigtem Netzkabel oder Stecker, nach Defekten oder nach Beschädigungen jeglicher Art.
· Wenn das Netzkabel beschädigt ist, muss es durch den Hersteller oder seinen Kundendienst oder eine ähnlich qualifizierte Person ersetzt werden, um eine Gefährdung zu vermeiden.
· Stellen sie das Gerät immer auf eine trockene und ebene Oberfläche.
· Stellen Sie das Gerät nicht auf Teppiche. Verlegen Sie das Netzkabel nicht unter dem Teppich. Verlegen Sie das Netzkabel fernab von Verkehrsflächen, um Stolperunfälle zu vermeiden.
· Stellen Sie sicher, dass das Gerät ausgeschaltet ist, bevor Sie den Stecker in die Steckdose stecken.
· Ziehen Sie den Netzstecker, wenn das Gerät nicht in Betrieb ist. Schalten Sie das Gerät

vor dem ausstecken bitte aus. Das Kabel darf nicht geknickt oder angezogen werden.
· Zu reinigen, Verwenden Sie ein sanftes Tuch. Vermeiden Sie den direkten Kontakt mit Wasser. Die Reinigung darf nicht mit: Lösungsmittel, Ölen oder Chemikalien durchgeführt werden.
· Die Luftein- und -auslässe dürfen in keiner Weise blockiert werden.
· Stecken Sie nicht Ihre Finger in das Gitter oder das Gerät und lassen Sie keine Fremdkörper hinein, da dies zu Verletzungen, Stromschlägen, Feuer oder Schäden am Gerät führen kann.
· Säuglinge und ältere Menschen sollten nicht über einen längeren Zeitraum direkt unter starker Belüftung stehen.
· Berühren Sie das Gerät nicht mit nassen Händen oder bloßen Füßen.
· Alle Reparaturen oder Wartungen am Ventilator müssen von fachkundigen Personen durchgeführt werden.
· Verwenden Sie den Ventilator nicht in der Nähe von hohen Temperaturen, hoher Luftfeuchtigkeit, säurehaltigen oder alkalischen Ölen, Insektiziden, Vorhängen und anderen Gegenständen, die leicht abgesaugt werden können.
· Stellen Sie den Ventilator nicht in der Nähe einer offenen Flamme, eines Herdes oder anderer Heizgeräte auf.
· Halten Sie den Ventilator von Vorhängen oder anderen Gegenständen fern, die in den Ventilator gezogen werden könnten.
· Benutzen Sie das Gerät nicht in feuchten Räumen, wie Badezimmern, Duschen oder in der Nähe von Schwimmbädern.
· Verwenden Sie das Gerät nicht in staubigen Umgebungen oder in Umgebungen mit brennbaren und explosiven Gasen.
· Vermeiden Sie es, das Gerät über einen längeren Zeitraum in direktem Sonnenlicht aufzubewahren.
· VORSICHTIG: das Gerät nicht zudecken.
· Um Entladungen zu vermeiden, das Gerät, das Stromkabel oder die Steckdose nicht ins Wasser oder in keine andere Flüssigkeit versenken.
· Achten Sie während des Transports, der Montage und der Lagerung darauf, dass der Ventilator nicht gestoßen oder gequetscht wird, insbesondere die Schaufeln sollten ordnungsgemäß aufbewahrt werden, damit sie nicht verformt werden.
· Sollten Sie während des Betriebs ungewöhnliche Geräusche, Gerüche, Rauch oder andere Probleme feststellen, schalten Sie das Gerät aus und schicken Sie es zur Wartung an unseren Kundendienst.
· ACHTUNG: Vergewissern Sie sich vor dem Entfernen des Schutzgitters, dass der Lüfter von der Stromversorgung getrennt ist.
· WARNUNG: Um das Risiko eines Brandes oder elektrischen Schlages zu verringern, verwenden Sie diesen Ventilator NICHT mit einem SOLID STATE-Drehzahlregelgerät.

KOMPONENTEN

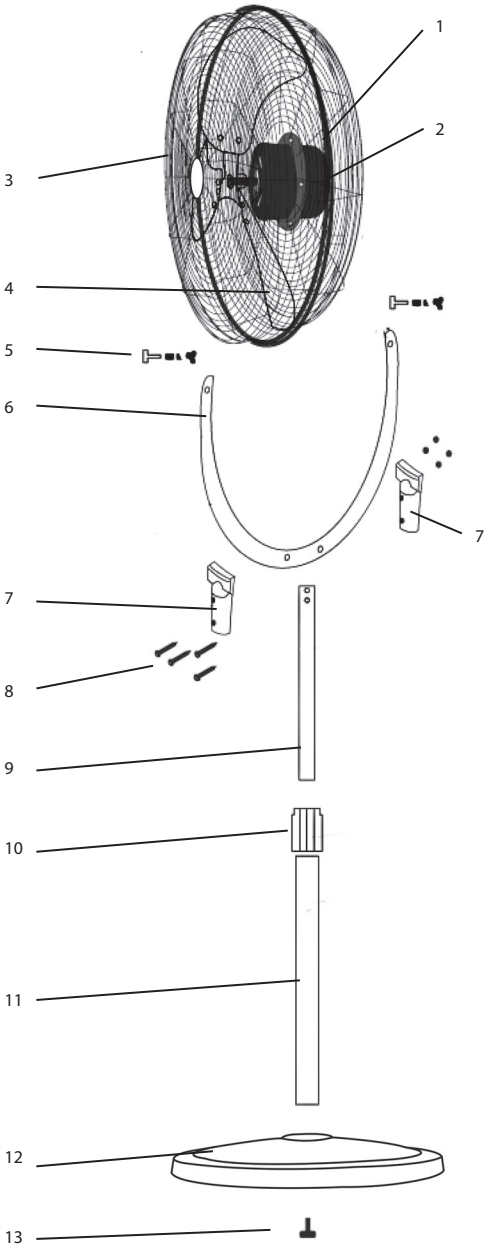

1. Schalten
2. Lüftermotor
3. Gitter
4. Flügeln
5. Schrauben und Muttern
6. U-förmige Rohr
7. Befestigungsbügel
8. Schrauben
9. Oberes Rohr
10. Kontermutter
11. Unteres Rohr
12. Grundlage
13. Schrauben für grundlage

MONTAGE

1. Das U-förmige Rohr mit Befestigungsbügeln und Schrauben zur Höhenjustierrohr installieren.
2. Das Stützrohr mit Schrauben zur kreisförmigen Grundlage installieren.

BETRIEBSANLEITUNG

1. Die Einstellung der Luftstromgeschwindigkeit
Durch Drehen des Geschwindigkeitsschalters kann er auf 3 verschiedene Geschwindigkeiten eingestellt werden: niedrig, mittel, hoch.

2. Einstellung des Winkels
Die vertikale Neigung kann manuell eingestellt werden.
Das Gebläse muss ausgeschaltet sein, bevor Sie die Neigung ändern.

REINIGUNG UND AUFRECHTERHALTUNG

· Schalten Sie das Gerät vor jeder Reinigung.

· Zu reinigen, Verwenden Sie ein sanftes Tuch. Vermeiden Sie den direkten Kontakt mit Wasser. Die Reinigung darf nicht mit: Lösungsmittel, Ölen oder Chemikalien durchgeführt werden.
· Nicht mit metallischen Schwämmchen reinigen, weil sie die Oberfläche verkratzen oder elektrostatische Entladungen verursachen können.

LAGERUNG
Stellen Sie das Gerät aus und ziehen Sie den Netzstecker aus der Steckdose.
Wir empfehlen das Gerät für seine Aufbewarung in seiner Originalverpackung aufzubewahren. Legen oder stellen Sie nichts auf das Gerät.

ERFORDERLICHE ANGABEN

Modell: VENTY IND 120F / VENTY IND 120

Bezeichnung	Symbol	Wert	Einheit
Maximaler Volumenstrom	F	70,2	m^3/min
Ventilator-Leistungsaufnahme	P	117	W
Serviceverhältnis	SV	0,7	(m^3/min)/W
Leistungsaufnahme im Bereitschaftszustand	P_{SB}	0	W
Ventilator-Schallleistungspegel	L_{WA}	71	dB(A)
Maximale Luftgeschwindigkeit	c	5,3	m/sec
Messnorm für die Ermittlung des Serviceverhältnisses	IEC 60879:2019		
Kontaktadresse für weitere Informationen	**CLIMACITY S.L.** C. Torrox, 2 - 5 · 28041 Madrid (ESPAÑA) tel. +34 91 392 05 09		

GARANTIE

Die Gewährleistung beinhaltet jegliches defekt der Rohstoffe oder Herstellungsfehler bei der Produktion des Gerätes nter Voraussetzung der Benutzung des Gerätes nach den Gebrauchs- und Bedienungsanweisungen sowie Pflegeangaben des Hersteller/Händler und der Installation nach den hiesigen Anleitungen. In keinem Falle werden Defekte Aufgrund von Unfall, Nachlässigkeit oder Ungeschicklichkeit beim Gebrauch des Gerätes gewährleistet. Die Gewährleistung erstreckt sich auf die Reparatur in unseren Werkstätten bzw. zugelassenen Werkstätten sowie das Ersetzen der defekten Teilen und deren Einbaukosten. Jegliche Personen- oder Sachschadenentschädigungen Aufgrund von Unfällen, schlechter Bedienung oder Funktionsstörungen sind ausgeschlossen. Die Gewährleistung unterbricht sich wenn das Gerät durch nicht autorisiertes Personal sowie der Einbau nicht originaler Teile durchgeführt wird. Damit die Gewährleistung erkannt werden kann, muss die Rechnung des Kaufes vorgelegt werden.

SYMBOLE

In Übereinstimmung mit den für dieses Produkt geltenden europäischen Richtlinien.

Dieses Recycling-Symbol kennzeichnet einen Gegenstand oder Teile des Materials als wertvoll für das Recycling.

In Frankreich verwendetes Triman-Recycling-Symbol. Recyceln Sie Karton und Plastik in den entsprechenden Behältern.

ENTSORGUNG GEBRAUCHTEN HAUSHALTSGERÄTEN

Die EU-Richtlinie 2012/19/EC (WEEE) in Sachen Elektronischer Abfallgeräte, fordert das gebrauchte Haushaltsgeräte nicht in der herkömmlichen Abfallentwicklung entsorgt werden. Mit dem Ziel der Optimierung der Wiedergewinnung und des Recycling der eingesetzten Materialien sowie die Reduzierung der negativen Wirkungen auf die Menschliche Gesundheit und Umwelt müssen gebrauchte Geräte separat gehandhabt werden.

· El contenido de este manual y las especificaciones de este producto están sujetos a cambios sin previo aviso. Puede encontrar más información y la última versión de este manual en www.purline.es

· The contents of this operation manual and the specifications of this product are subject to change without notice. Further information and the latest version of this manual can be found at www.purline.es

· Le contenu de ce manuel et les caractéristiques de ce produit sont sujets à modifications sans préavis. Vous trouverez de plus amples informations et la dernière version de ce manuel à : www.purline.es

· O conteúdo deste manual e as especificações deste produto estão sujeitos a alterações sem aviso prévio. Mais informações e a última versão deste manual podem ser encontradas em: www.purline.es

· Il contenuto di questo manuale e le specifiche di questo prodotto sono soggetti a modifiche senza preavviso. Ulteriori informazioni e l'ultima versione di questo manuale possono essere trovate su www.purline.es

· Der Inhalt dieses Handbuches und die technischen Daten dieses Produktes können ohne vorherige Ankündigung geändert werden. Weitere Informationen und die neueste Version dieses Handbuchs finden Sie auf: www.purline.es

CLIMACITY S.L.
C. Torrox, 2 - 5 · 28041 Madrid (ESPAÑA)
tel. 91 392 05 09 • www.purline.es