Assembly Instructions / Instrucciónes De Montaje

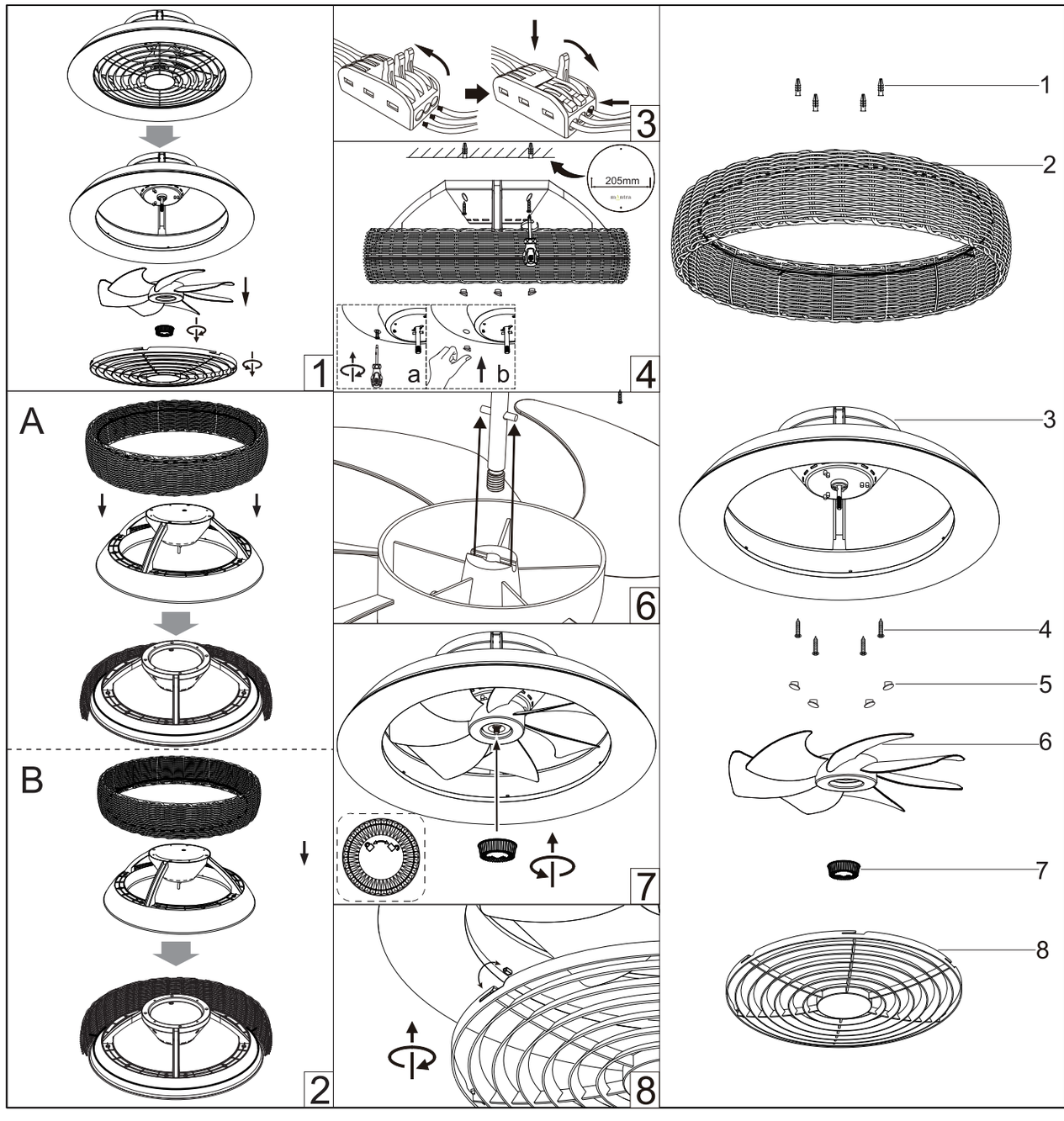

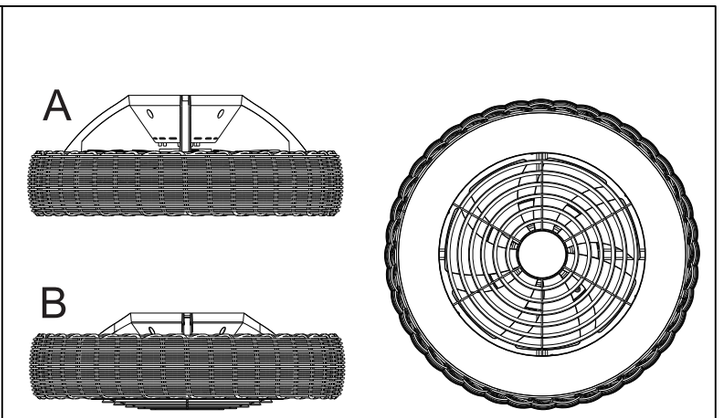

MOTOR 35W
LED 70W 2700K-5000K 3000lm
220-240V~ 50/60Hz

F

ES: Este producto contiene una fuente luminosa de la clase de eficiencia energética F.
EN: This product contains a light source of energy efficiency class F.
FR: Ce produit contient une source lumineuse de classe d'efficacité énergétique F.
DE: Dieses Produkt enthält eine Lichtquelle der Energieeffizienzklasse F.
T: Questo prodotto contiene una sorgente luminosa di classe di efficienza energetica F.
NL: Dit product bevat een lichtbron van energie-efficiëntieklasse F.
SV: Denna produkt innehåller en ljuskälla av energieffektivitetsklass F.
CZ: Tento výrobek obsahuje světelný zdroj třídy energetické účinnosti F.
SK: Tento výrobok obsahuje svetelný zdroj triedy energetickej účinnosti F.
RO: Acest produs conține o sursă de lumină de clasă de eficiență energetică F.
PT: Este produto contém uma fonte de luz de classe de eficiência energética F.

INSTALAR

REF.: 7811

mantra