Não Incluido | Not Included



Componentes fornecidos | Package components



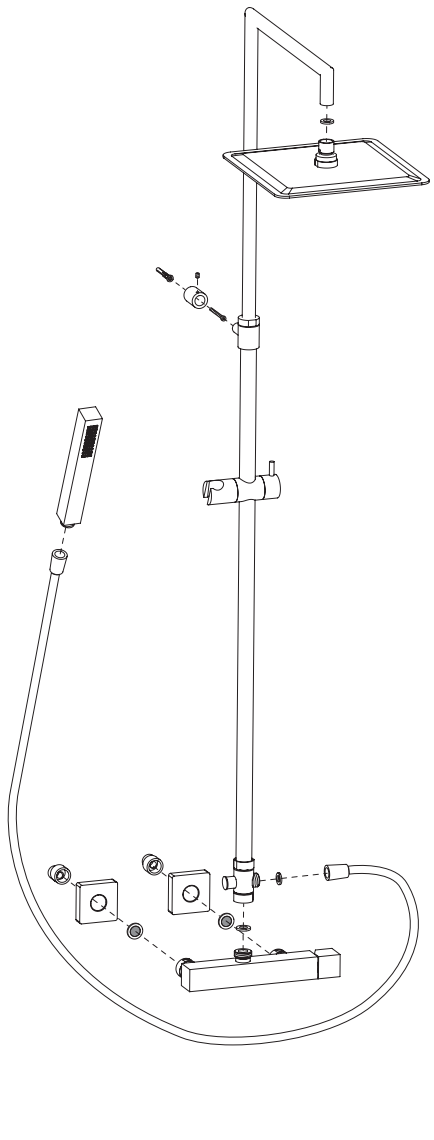

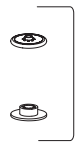

Apenas | Only
1022761
1022762
1022781
1022782
1022791
1022792

1

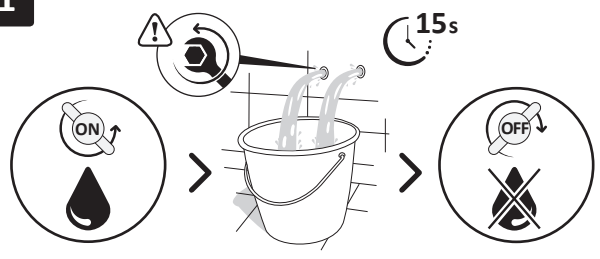

2

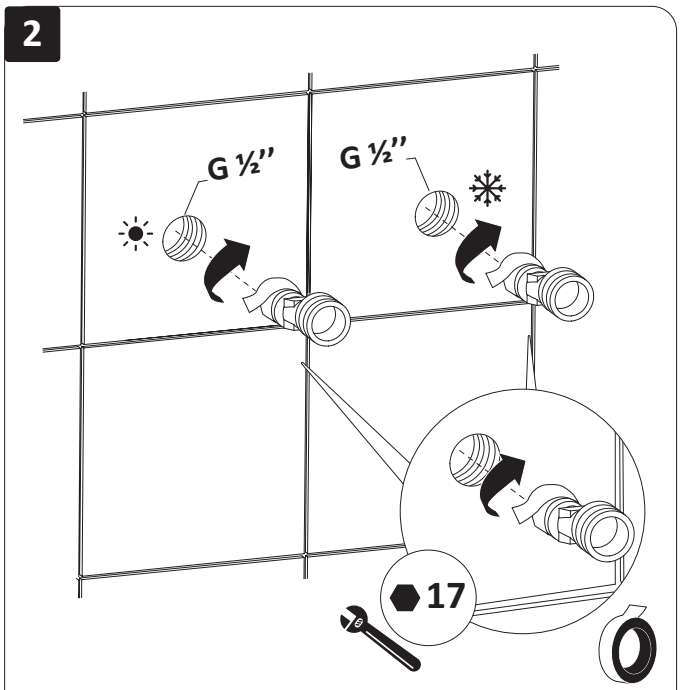

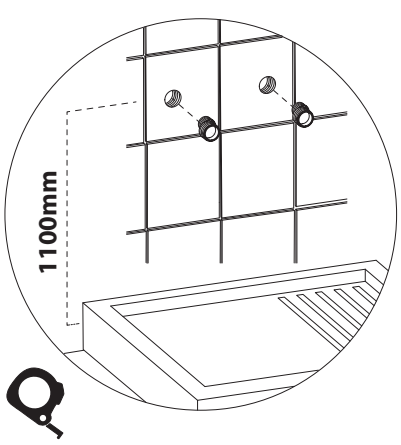

3

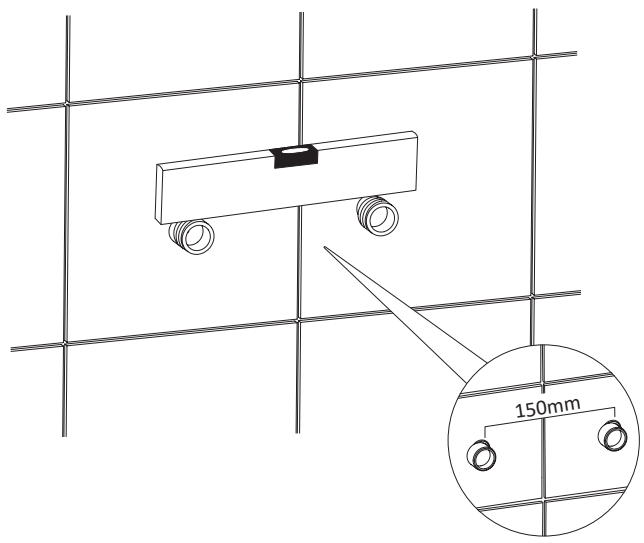

4

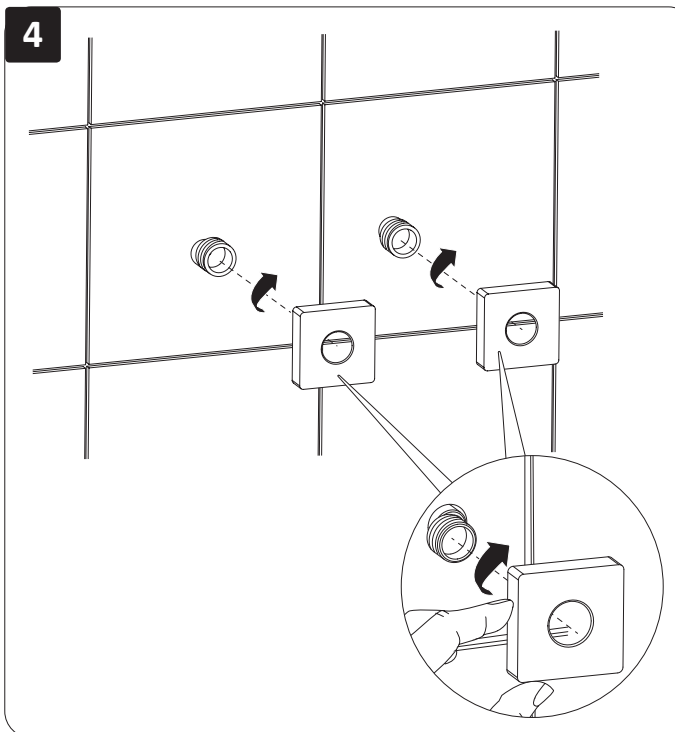

5

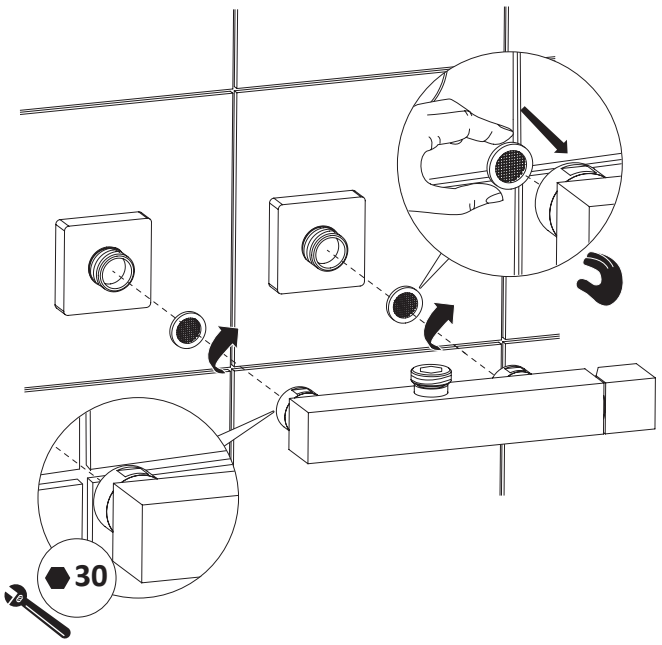

6

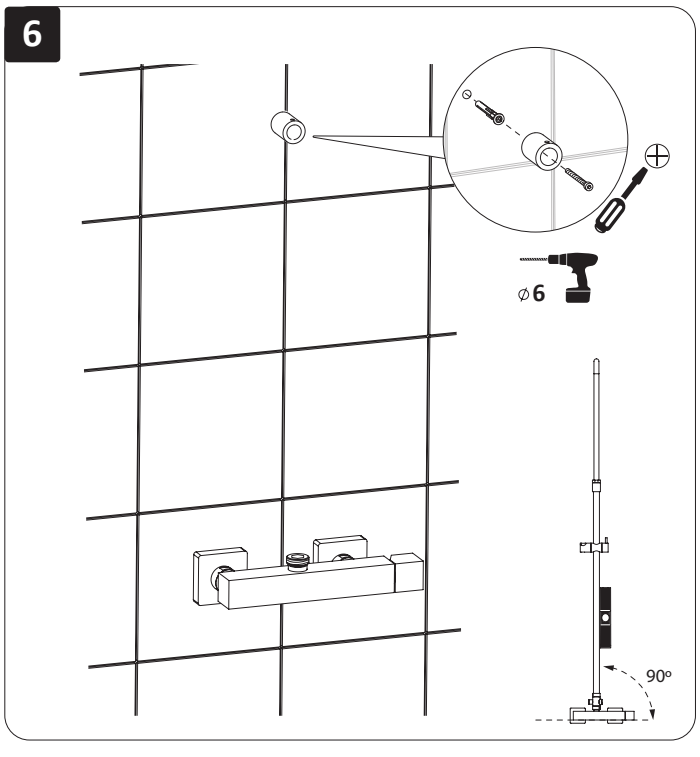

7

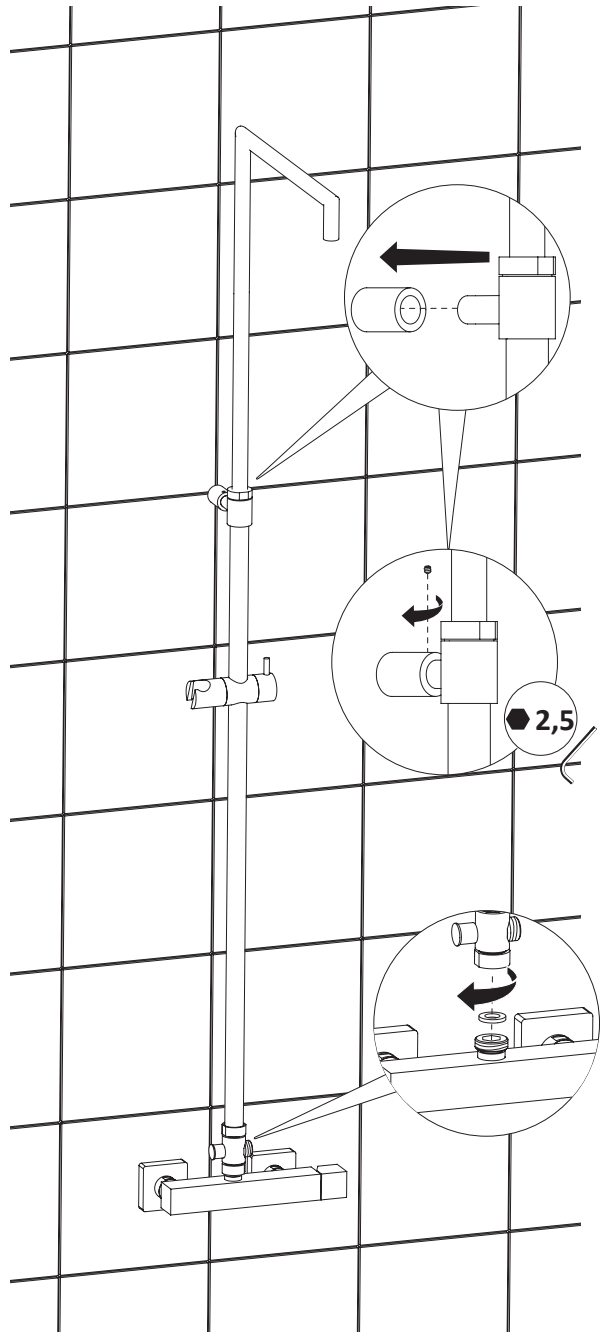

BRUMA
FLOWINGART

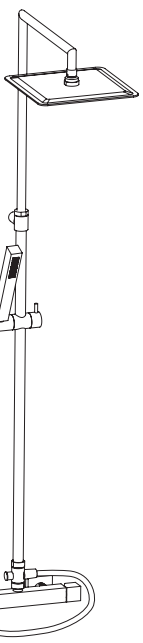

1022761
1022762
1022781
1022782
1022791
1022792
3012762
3012772

WWW.BRUMA.PT

Antes de começar | Before starting

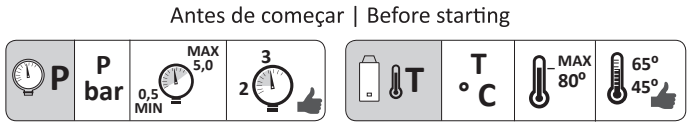

Limpeza | Cleaning

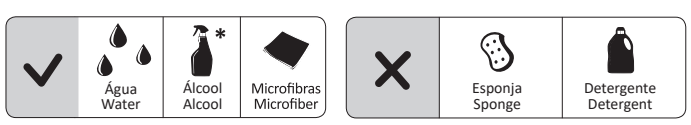

*Excepto acabamento sunset
*Except sunset finishing

8

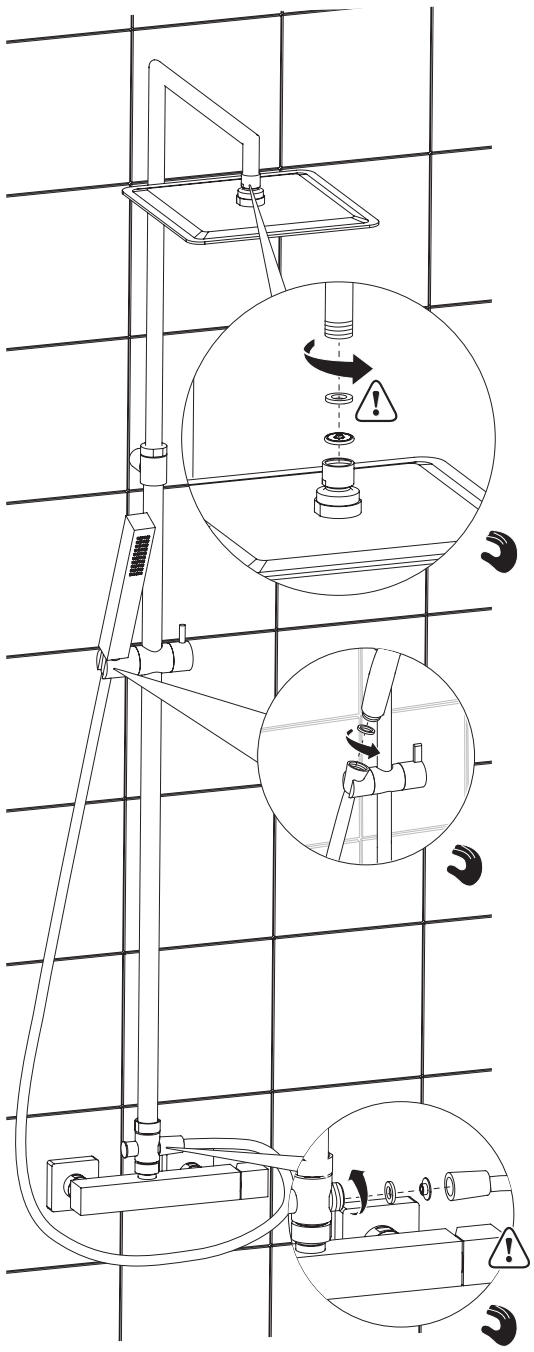

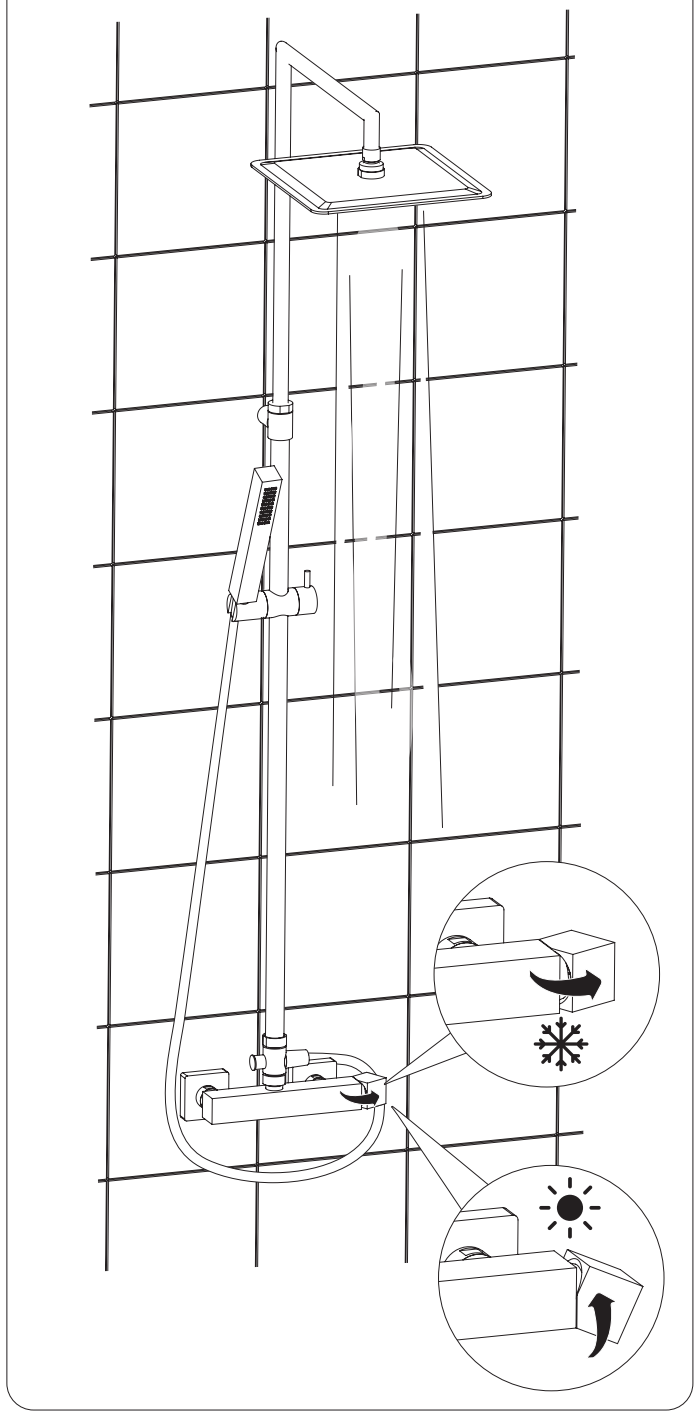

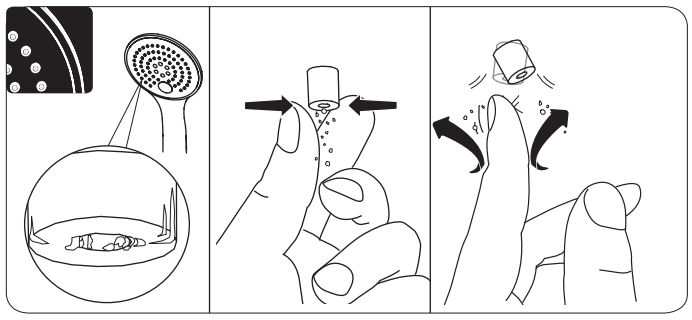

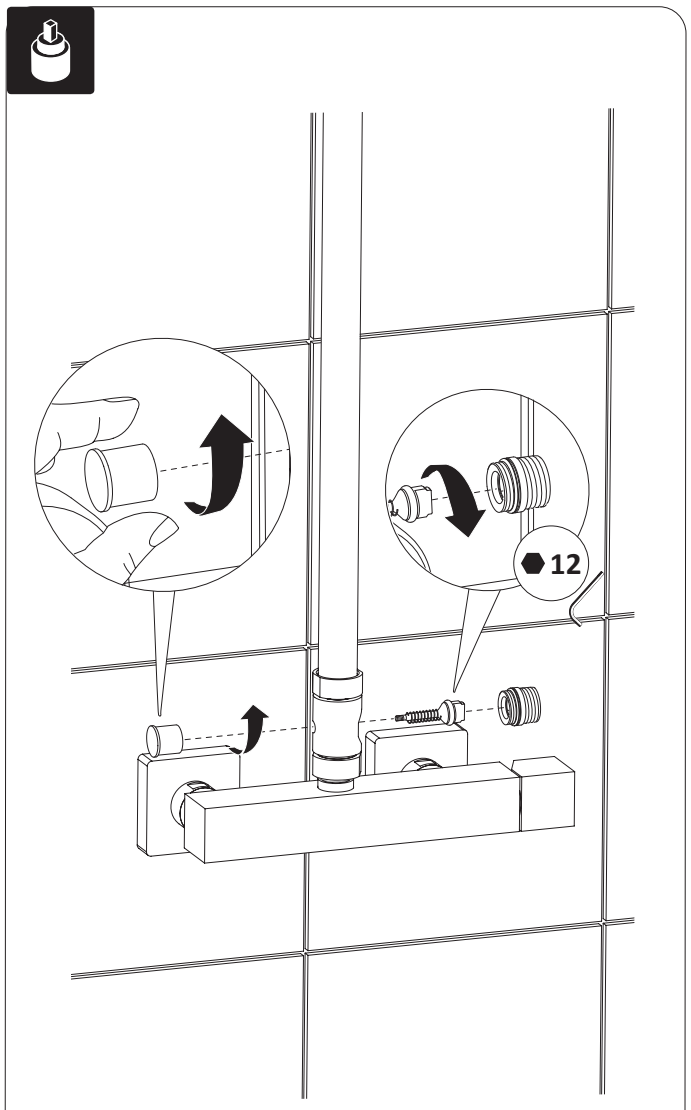

9

