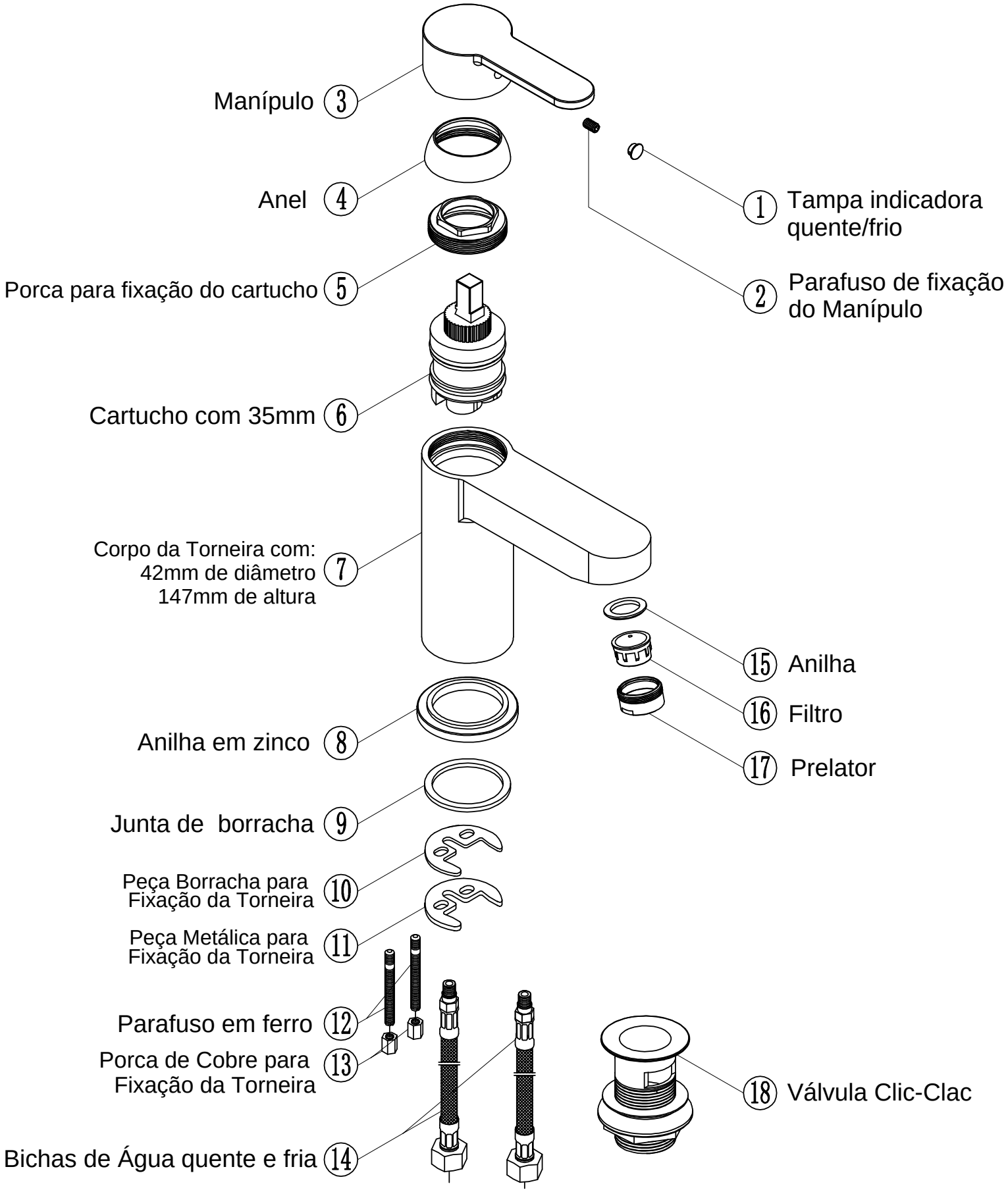
Manípulo 3
Anel 4
Porca para fixação do cartucho 5
Cartucho com 35mm 6
Corpo da Torneira com:
42mm de diâmetro
147mm de altura 7
Anilha em zinco 8
Junta de borracha 9
Peça Borracha para
Fixação da Torneira 10
Peça Metálica para
Fixação da Torneira 11
Parafuso em ferro 12
Porca de Cobre para
Fixação da Torneira 13
Bichas de Água quente e fria 14
1 Tampa indicadora
quente/frio
2 Parafuso de fixação
do Manípulo
15 Anilha
16 Filtro
17 Prelator
18 Válvula Clic-Clac
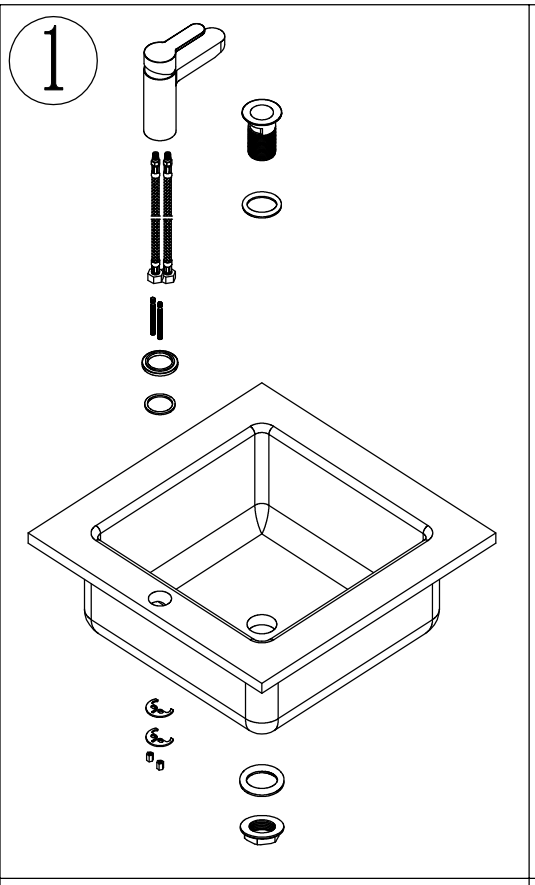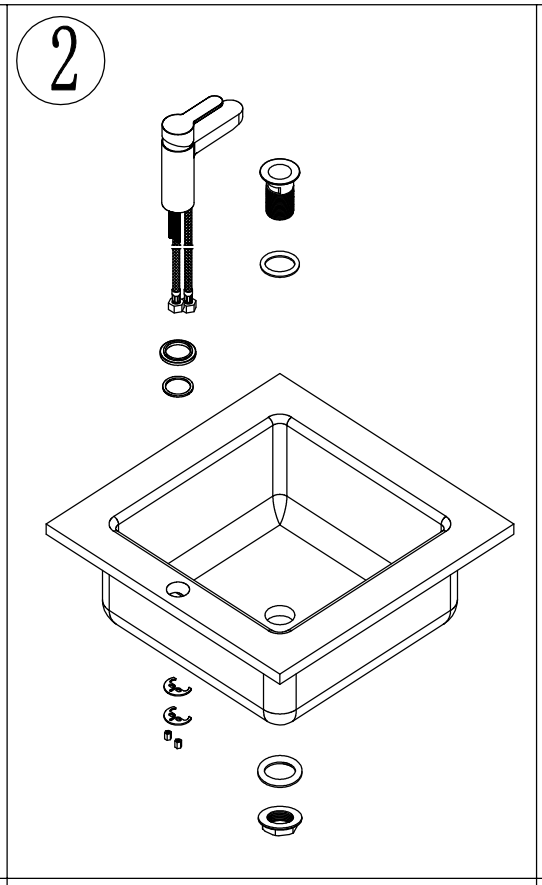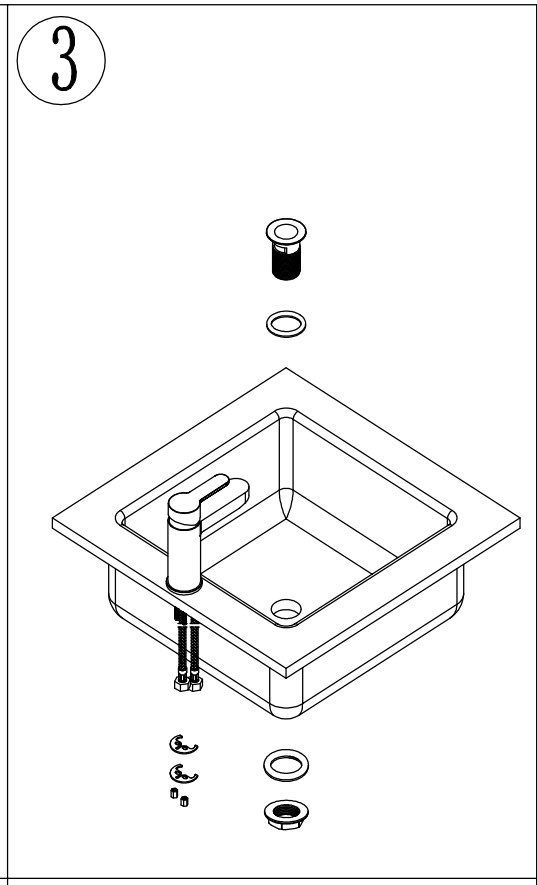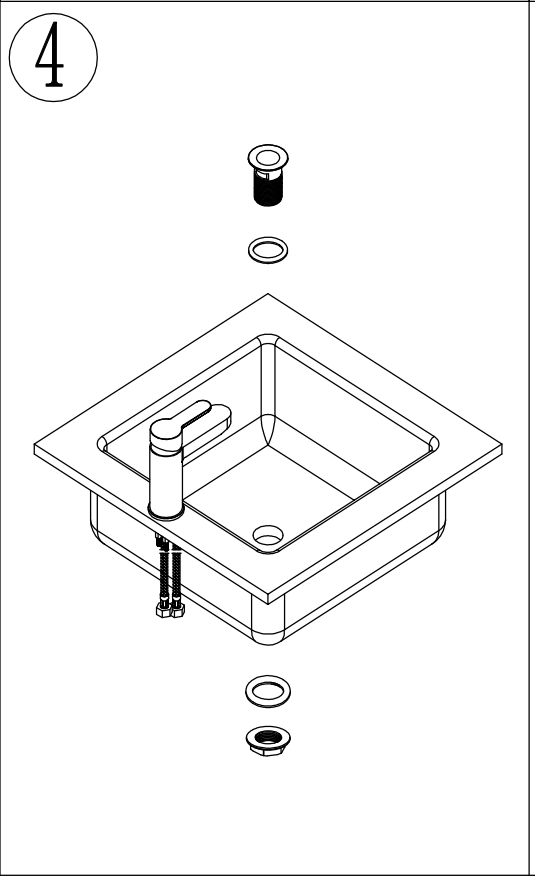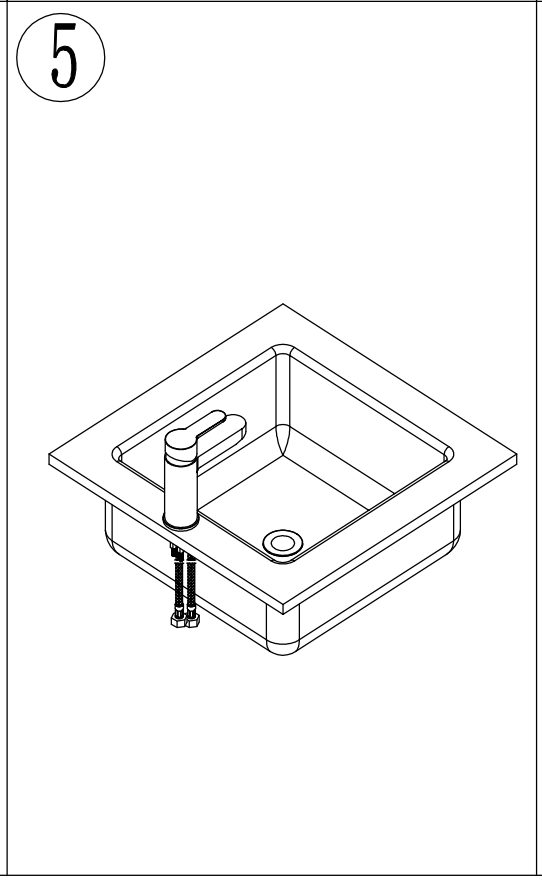
ESQUEMA DE MONTAGEM