1

2

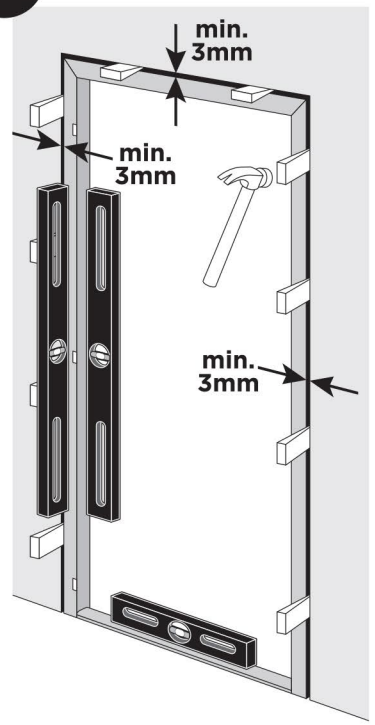

3

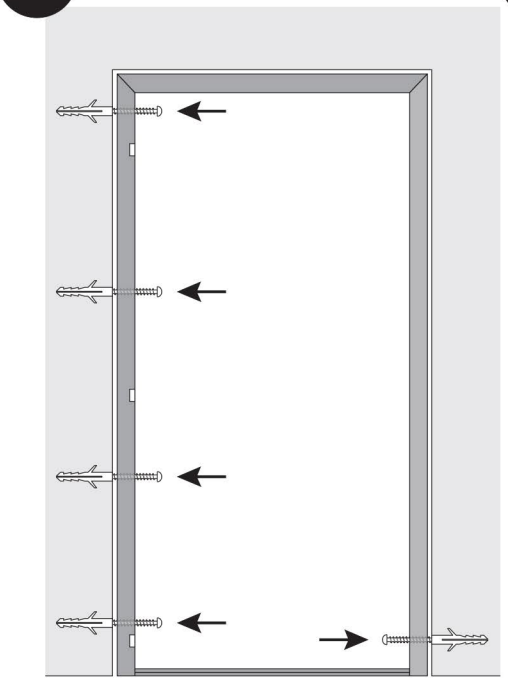

4

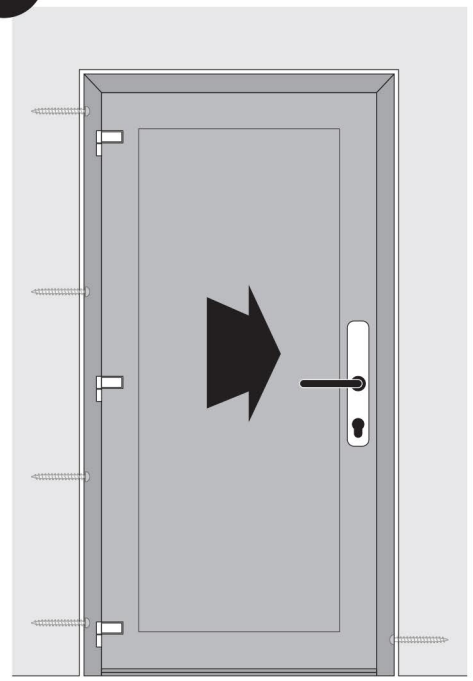

5

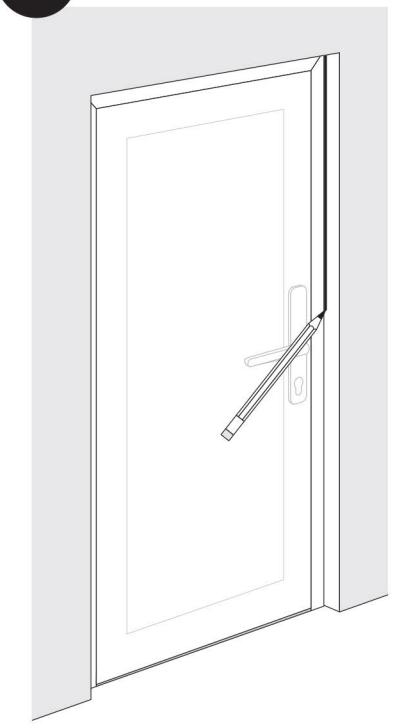

6

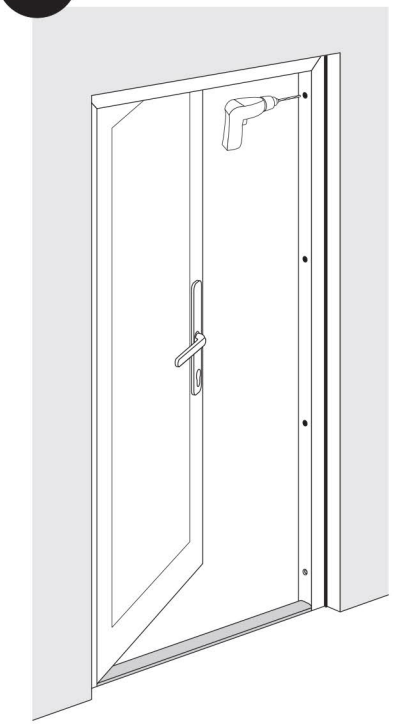
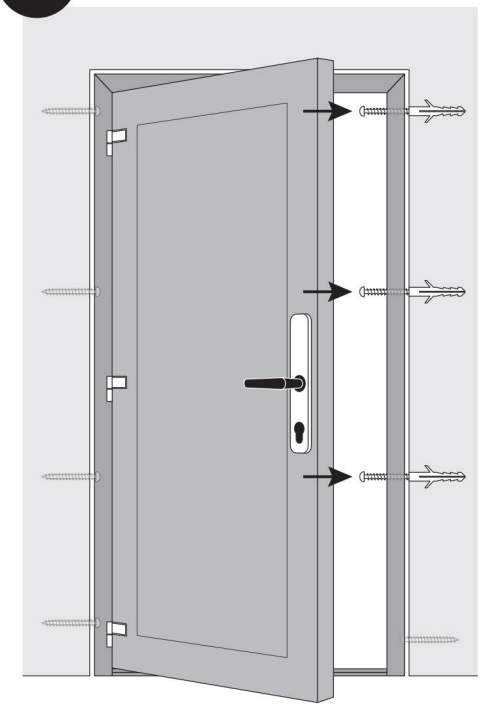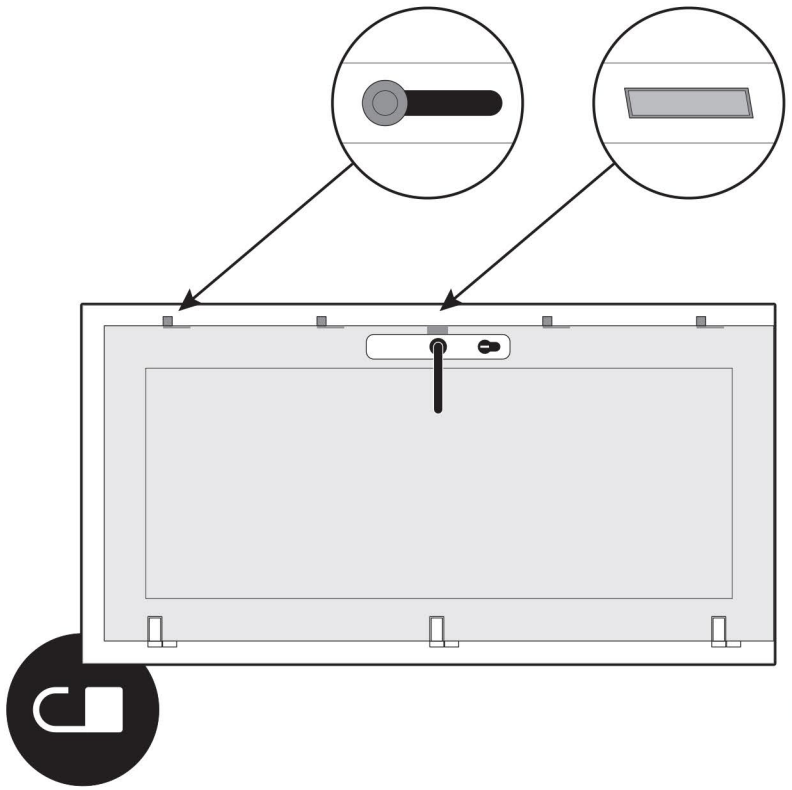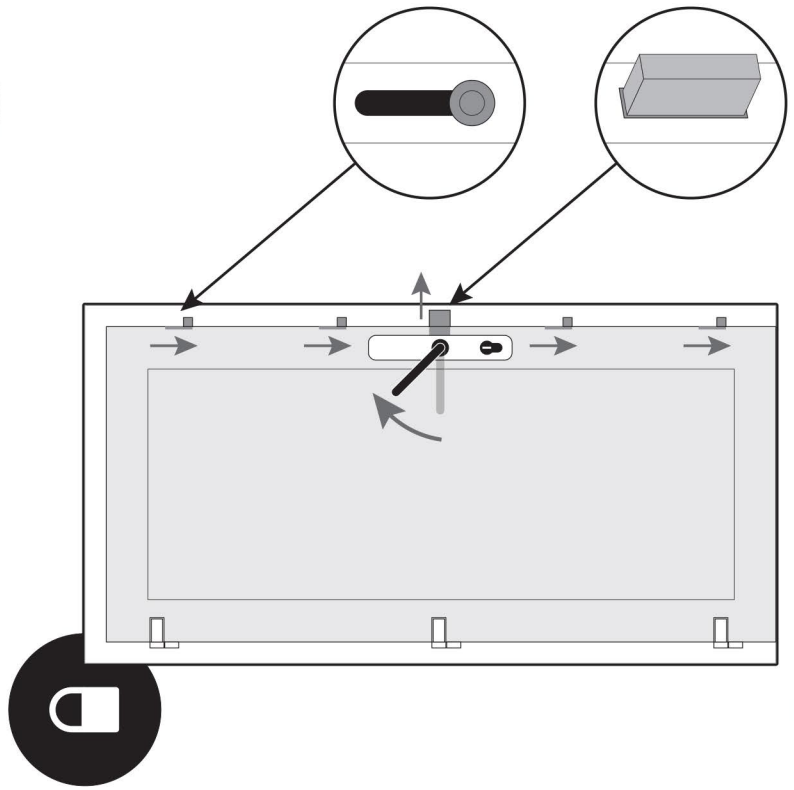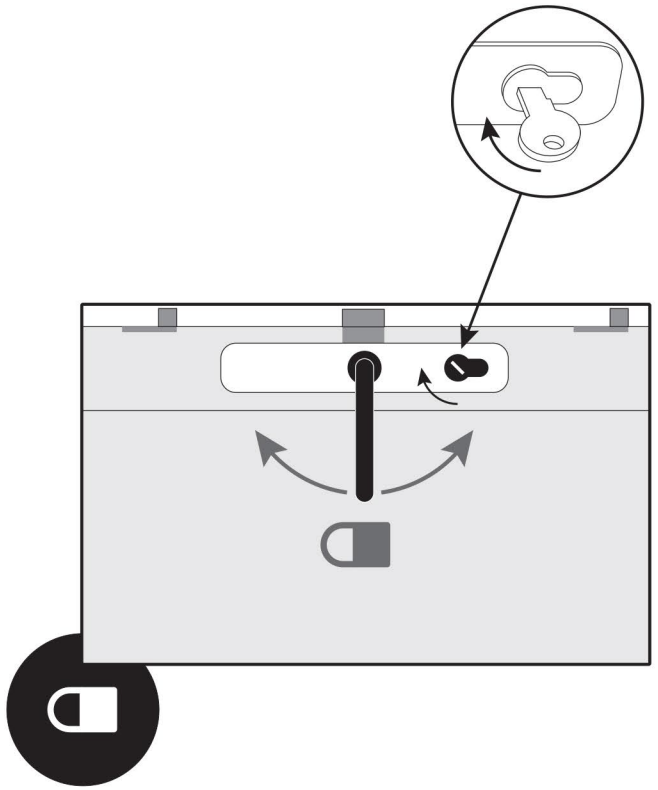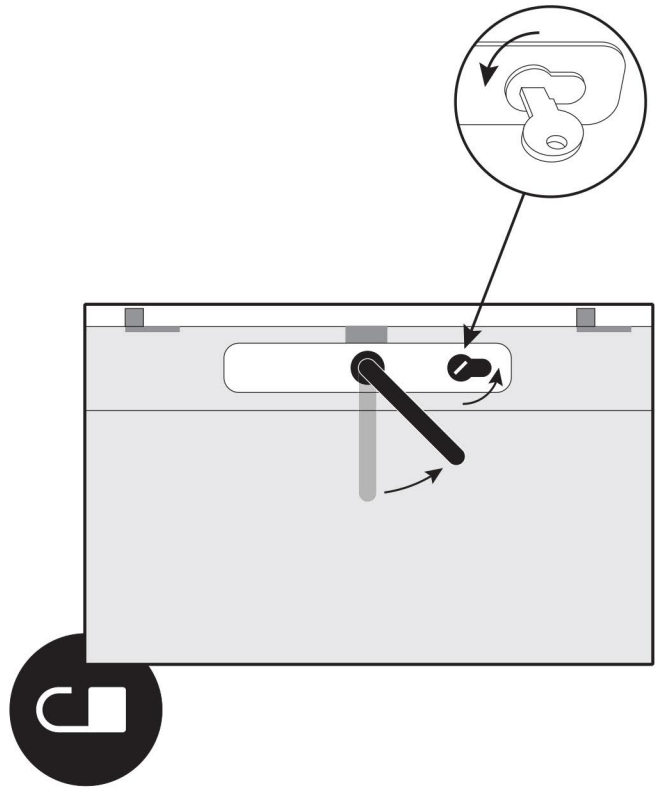
7