K-759



CAJONERA ABIERTA
4 CAJONES - 50 CMS

ALTO: 614 mm.
ANCHO: 496 mm.
FONDO: 442 mm.

HERRAMIENTAS NECESARIAS PARA EL MONTAJE



COMPOSICIÓN DE PIEZAS

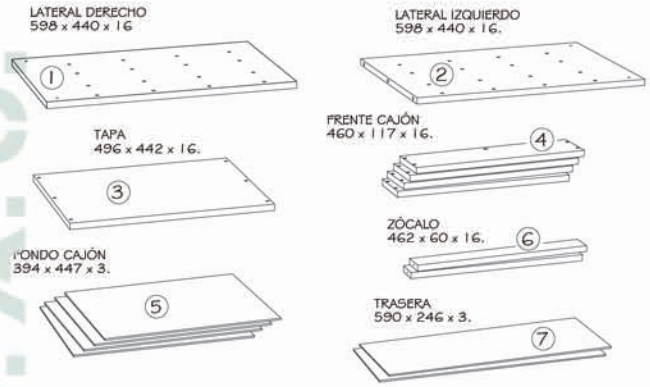

COMPOSICIÓN DE HERRAJES

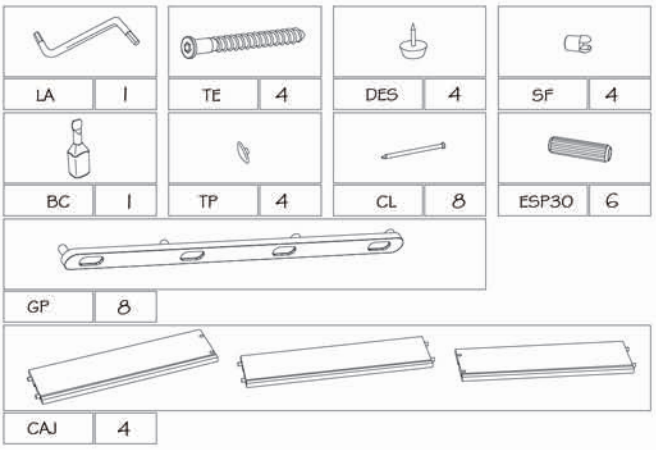

LA	1	TE	4	DES	4	SF	4
BC	1	TP	4	CL	8	ESP30	6
GP	8						
CAJ	4						

01

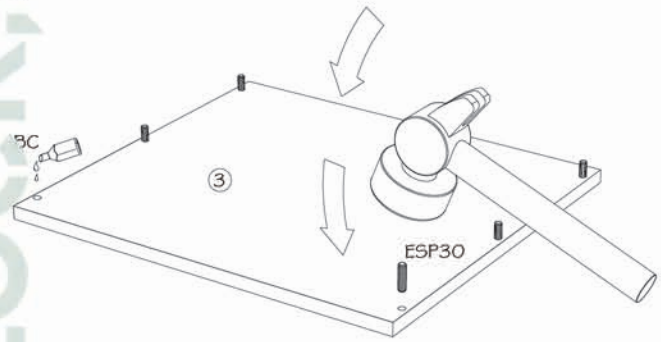

02

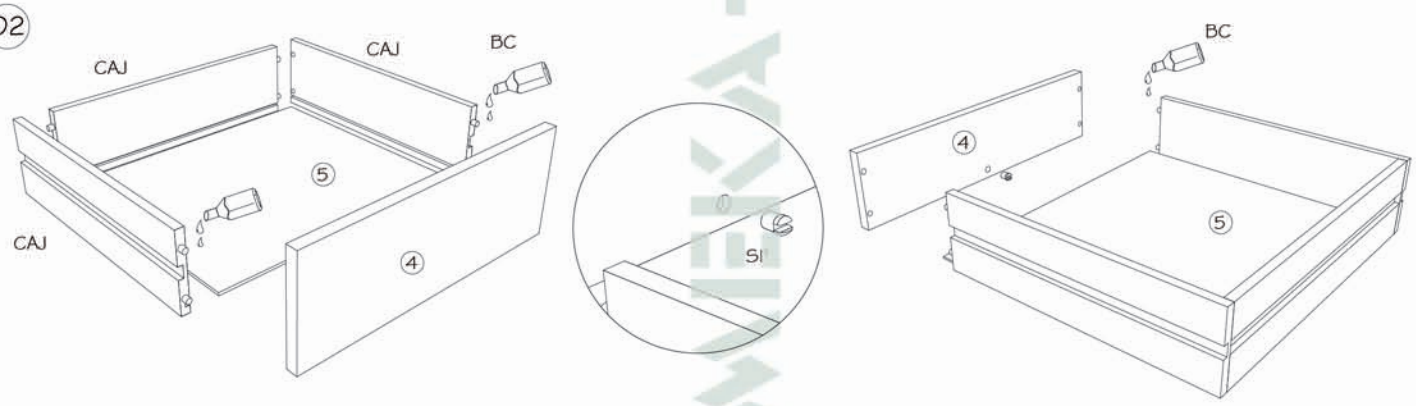

03

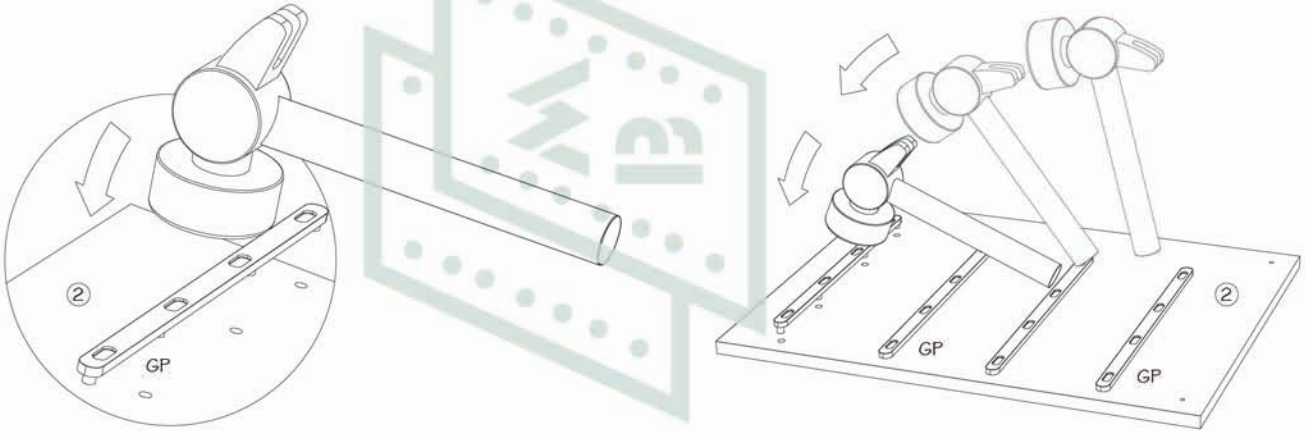

MEKA-BLOCK.COM

04

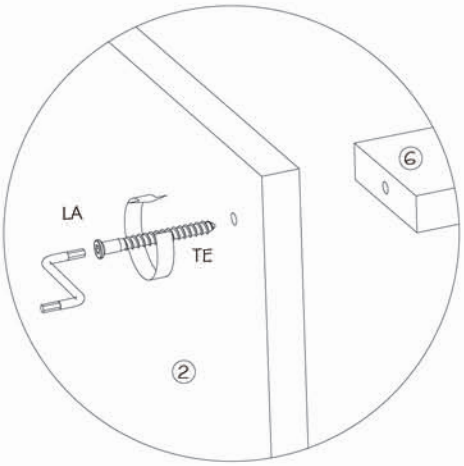

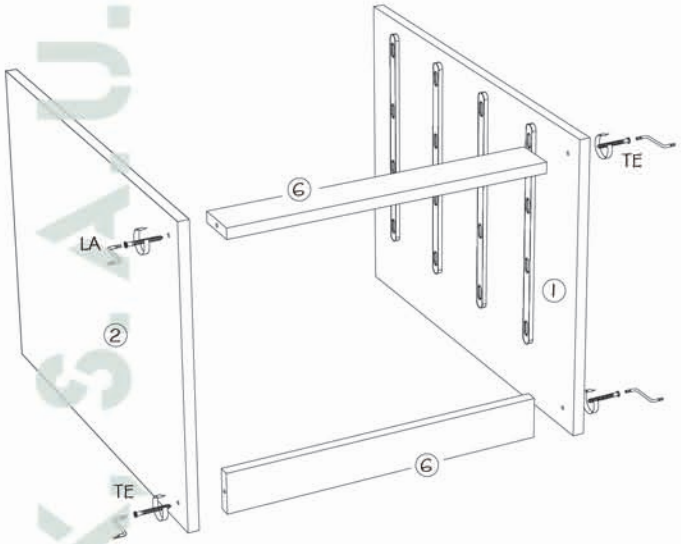

05

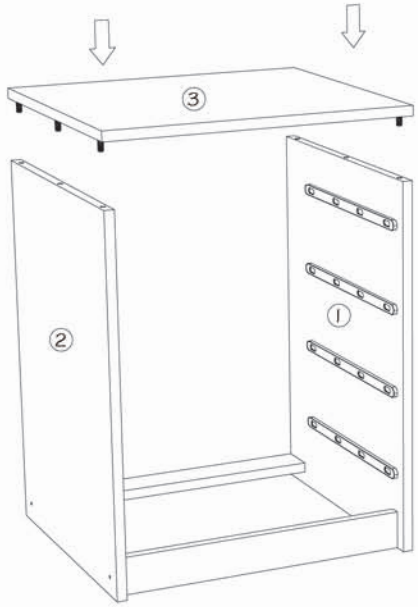

06

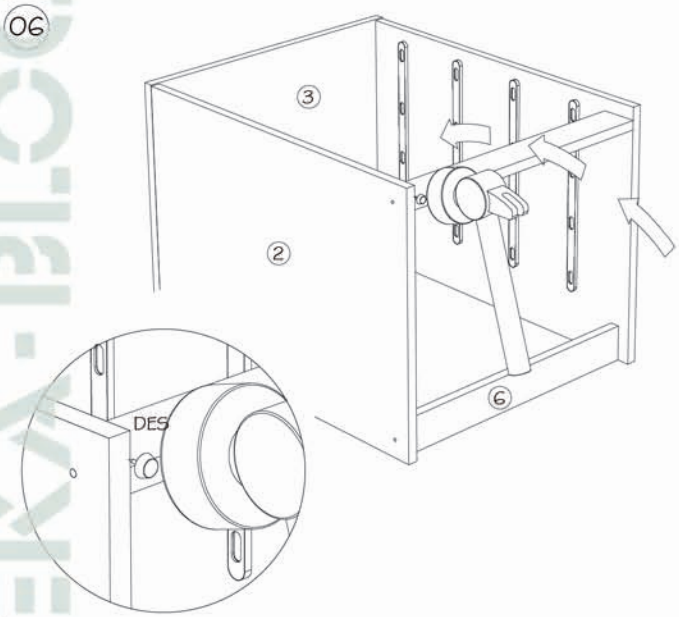

07

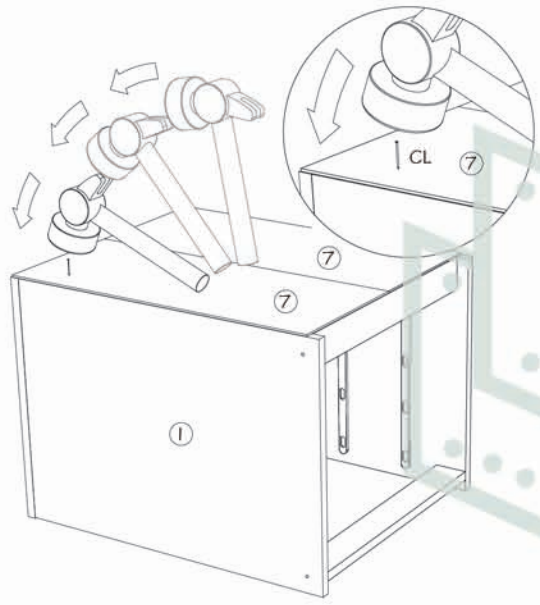

08

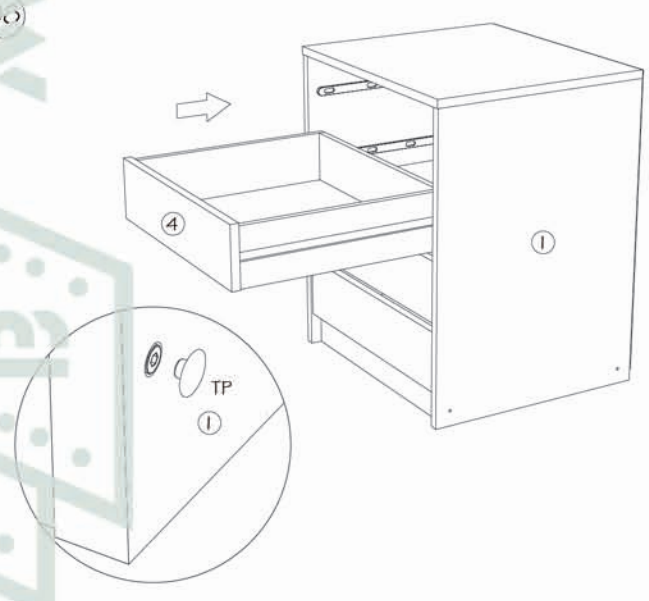

MEKA-BLOCK S.A.U.

Este artículo dispone de una garantía según los términos y condiciones expresados por la ley.
teléfono de atención al cliente 925 120 864 / sac@meka-block.com