JOCEL®

AR CONDICIONADO

JACP9030733

MANUAL DE INSTRUÇÕES

PORTUGUÊS

Agradecemos por ter adquirido o nosso Aparelho de Ar Condicionado Portátil. Antes de utilizar o seu aparelho de ar condicionado, leia atentamente este manual de instruções e guarde-o para consulta futura.

LEIA E GUARDE ESTAS INSTRUÇÕES!

Índice

Precauções de Segurança----------3

Advertências----------4

Avisos (para usar apenas com o refrigerante R290/R32)---------- 5

Preparação---------- 11

Instalação ----------12

Operação---------- 16

Diagnóstico de Falha----------21

Notas de *Design* e Conformidade----------22

Observação----------23

Garantia----------24

Declaração de Conformidade----------25

Precauções de Segurança

⚠ Este símbolo indica que se ignorar as instruções pode causar morte ou lesões graves.

⚠ AVISO: Para evitar a morte ou danos físicos no utilizador ou noutras pessoas e danos materiais, as instruções seguintes têm de ser seguidas. O funcionamento incorreto por ignorar as instruções pode causar a morte, danos físicos ou materiais.

- A instalação tem de ser efetuada de acordo com as instruções de instalação. Uma instalação incorreta pode provocar fugas de água, choques elétricos ou incêndio.
- Utilize apenas os acessórios e as peças incluídos e as ferramentas especificadas para a instalação. A utilização de peças não normalizadas pode causar fugas de água, choque elétrico, incêndio e danos físicos e materiais.
- Assegure-se de que a tomada elétrica que vai utilizar tem ligação à terra e tem a tensão apropriada. O cabo de alimentação está equipado com uma ficha com ligação à terra com três pinos para proteger contra choque elétrico. A informação sobre tensão pode ser encontrada na placa de características do aparelho.
- O seu aparelho tem de ser utilizado numa tomada de parede devidamente ligada à terra. Se a tomada de parede que pretende utilizar não estiver devidamente ligada à terra ou não estiver protegida por um fusível de efeito retardado (o fusível ou o disjuntor necessário é determinado pela corrente máxima do aparelho. A corrente máxima está indicada na placa de características que se encontra no aparelho), mande instalar uma tomada adequada a um eletricista qualificado.
- Instale o aparelho numa superfície nivelada e resistente. Se não fizer isto, pode resultar em danos ou ruído excessivo e vibração.
- O aparelho tem de ser mantido livre de obstruções para garantir o funcionamento correto e para evitar perigos de segurança.
- NÃO modifique o comprimento do cabo de alimentação nem utilize um cabo de extensão para alimentar o aparelho.
- NÃO partilhe uma única tomada elétrica com outros aparelhos elétricos. Alimentação elétrica inadequada pode provocar incêndio ou choque elétrico.
- NÃO utilize o seu aparelho de ar condicionado numa divisão húmida, tal como uma casa de banho ou lavandaria. Demasiada exposição a água pode originar um curto-circuito nos componentes elétricos.
- NÃO instale o aparelho num local que possa estar exposto a gás combustível, uma vez que isto pode causar incêndio.
- O aparelho tem rodas para facilitar a sua deslocação. Assegure-se de que não usa as rodas em carpetes espessas e de que não passa com as rodas por cima de objetos uma vez que isto pode fazer com que o aparelho se tombe.
- NÃO utilize um aparelho que tenha caído ou que tenha danos.
- Um aparelho com aquecedor elétrico tem de estar pelo menos a um 1 metro de distância de materiais combustíveis.
- Não tocar no aparelho com as mãos molhadas ou húmidas ou desprotegidas.
- Se o aparelho de ar condicionado for derrubado durante a utilização, desligue o aparelho e depois desligue a ficha da tomada imediatamente. Inspecione visualmente o aparelho para assegurar que não tem danos. Se suspeitar que o aparelho foi danificado, entre em contacto com a Assistência Técnica.

- Em caso de trovoada, tem de desligar o aparelho da tomada elétrica para evitar danificar o aparelho devido aos relâmpagos.
- O seu aparelho de ar condicionado deve ser utilizado de tal forma que seja protegido de humidade, por ex., condensação, salpicos de água, etc. Não armazene o seu aparelho de ar condicionado num local onde possa cair ou ser empurrado para dentro de água ou qualquer outro líquido. Desligue-o imediatamente da tomada se isto acontecer.
- Todas as ligações elétricas têm de ser feitas rigorosamente de acordo com o esquema de ligação elétrica que se encontra dentro do aparelho.
- A placa de circuito impresso do aparelho (PCB) está concebida com um fusível para proteção contra sobreintensidade. As especificações do fusível estão impressas na placa de circuito como, por exemplo: T 3.15A/250V, etc.

Advertências

! Atenção

- Este aparelho pode ser utilizado por crianças com idade igual ou superior a 8 anos e por pessoas com capacidades físicas, sensoriais ou mentais reduzidas ou falta de experiência e conhecimento desde que sejam supervisionadas ou tenham recebido instruções relacionadas com a utilização do aparelho numa forma segura e desde que compreendam os perigos envolvidos. As crianças não devem brincar com o aparelho. A limpeza e a manutenção não devem ser realizadas por crianças sem supervisão. (aplicável aos Países Europeus)
- Este aparelho não se destina a ser utilizado por pessoas (incluindo crianças) com capacidades sensoriais ou mentais reduzidas, ou com falta de experiência e conhecimento, a menos que tenham recebido supervisão e instruções relacionadas com a utilização do aparelho por uma pessoa responsável pela sua segurança. (aplicável aos outros países, exceto aos Países Europeus)
- As crianças devem ser vigiadas para assegurar que não brincam com o aparelho. As crianças devem ser sempre supervisionadas quando estiverem perto do aparelho.
- Caso o cabo de alimentação fique danificado, este tem de ser substituído pelo fabricante, pela assistência pós-venda ou por um técnico qualificado para evitar situações de perigo.
- Antes de efetuar limpeza ou outra manutenção, o aparelho tem de ser desligado da rede elétrica.
- Não remova quaisquer tampas fixas. Nunca utilize este aparelho se não estiver a funcionar corretamente, ou se tiver caído ou se tiver danos.
- Não coloque o cabo de alimentação por baixo de carpetes. Não tape o cabo de alimentação com tapetes, passadeiras ou coberturas semelhantes. Não passe o cabo por baixo de mobiliário ou de eletrodomésticos. Coloque o cabo de alimentação afastado de áreas movimentadas onde não se possa tropeçar nele.
- Não utilize o aparelho com um cabo, ficha, fusível ou disjuntor danificados. Elimine o aparelho ou devolva-o a um centro de assistência autorizado para examinação e/ou reparação.
- Para reduzir o perigo de incêndio ou choque elétrico, não use este aparelho com quaisquer controlos de velocidade de estado sólido.
- O aparelho deve ser instalado de acordo com a regulamentação de instalações elétricas em vigor no país.
- Contacte um técnico de assistência autorizado para a reparação e manutenção deste aparelho.
- Para a instalação deste aparelho contacte um técnico de instalação autorizado.
- Não cubra nem obstrua as grelhas de entrada ou saída.

- Não use este produto para funções diferentes das descritas neste manual de instruções.
- Antes de limpar, desligue a alimentação no aparelho e desligue a ficha da tomada.
- Desligue a alimentação se este emitir sons estranhos ou se libertar cheiro ou fumo.
- Apenas prima os botões no painel de controlo com os seus dedos.
- Não remova quaisquer tampas fixas. Nunca utilize este aparelho se não estiver a funcionar corretamente, ou se tiver caído ou se tiver danos.
- Quando estiver a utilizar o aparelho não o pare retirando a ficha da tomada.
- Não use produtos químicos perigosos para limpar o aparelho nem permita que estes entrem em contacto com o aparelho. Não utilize o aparelho na presença de substâncias inflamáveis ou vapor como álcool, inseticidas, gasolina, etc.
- Transporte sempre o seu aparelho de ar condicionado na posição vertical e coloque-o numa superfície estável e nivelada durante a utilização.
- Contacte sempre um técnico qualificado para efetuar as reparações. Se o cabo de alimentação estiver danificado, este tem de ser substituído por um cabo de alimentação novo obtido do fabricante do produto e não deve ser reparado.
- Segure na ficha quando a retirar da tomada e nunca puxe pelo cabo.
- Desligue o aparelho da tomada quando não estiver a ser utilizado.

Avisos (para usar apenas com o refrigerante R290/R32)

- Não utilize outros meios além dos recomendados pelo fabricante para limpar o equipamento. O aparelho deve ser armazenado numa divisão sem fontes de ignição que operam de forma contínua (por exemplo, chamas descobertas, um aparelho a gás ou aquecedor elétrico).
- Não perfurar nem queimar.
- Esteja ciente de que os refrigerantes podem não ter odor.
- Deve ser cumprida conformidade com os regulamentos nacionais de gás.
- Mantenha as aberturas de ventilação livres de obstruções.
- O aparelho deve ser armazenado de forma a evitar danos mecânicos.
- O aparelho deve ser guardado numa área bem ventilada onde o tamanho da divisão corresponde à área especificada para funcionamento.
- Qualquer pessoa que trabalhe num circuito de refrigerante ou abra um circuito de refrigerante deve possuir um certificado válido por uma entidade de acreditação validada pelo setor, que certifica a sua competência para lidar com refrigerantes em segurança com uma especificação de avaliação reconhecida pelo setor.
- A assistência e manutenção apenas devem ser efetuadas conforme recomendado pelo fabricante do equipamento. A manutenção e reparação que precisem da assistência por parte de outro pessoal qualificado devem ser efetuadas sob a supervisão da pessoa competente na utilização de refrigerantes inflamáveis.

Atenção: Perigo de incêndio/
materiais inflamáveis
(Apenas necessário para aparelhos com R32/R290)

NOTA IMPORTANTE: Leia este manual atenciosamente antes de instalar ou utilizar o seu novo aparelho de ar condicionado. Certifique-se de que guarda este manual para consulta futura.

Explicação de símbolos no aparelho (Apenas para o aparelho que utiliza refrigerante R32/R290):

AVISO	Este símbolo mostra que este aparelho usa um refrigerante inflamável. Se houver fuga de refrigerante e este estiver exposto a uma fonte de ignição externa, existe um risco de incêndio.
ATENÇÃO	Este símbolo mostra que o manual de utilização deve ser lido com muita atenção.
ATENÇÃO	Este símbolo mostra que o pessoal de manutenção deve manusear este equipamento de acordo com o manual de instalação.
ATENÇÃO	Este símbolo mostra que existe informação disponível tal como o manual de utilização ou o manual de instalação.

Avisos (para usar apenas com o refrigerante R290/R32)

1. Transporte de equipamento que contenha refrigerantes inflamáveis

Ver regulamentação de transporte

2. Marcação de equipamento que use símbolos

Ver regulamentação local

3. Eliminação de equipamento que utiliza refrigerantes inflamáveis

Ver regulamentação nacional

4. Armazenamento de equipamento/aparelhos

O armazenamento de equipamento deve estar de acordo com as instruções do fabricante.

5. Armazenamento de equipamento (não vendido) embalado

A proteção da embalagem de armazenamento deve ser concebida de forma a que possíveis danos mecânicos no equipamento que esteja no interior da embalagem, não causem uma fuga da carga de refrigerante.

O número máximo de peças de equipamento que é permitido que esteja armazenado junto será determinado pela regulamentação local.

6. Informação de assistência

1) Verificar a área

Antes de começar o trabalho nos sistemas que contêm refrigerantes inflamáveis, é necessário proceder a verificações de segurança para assegurar que o risco de ignição é minimizado. Para a reparação do sistema de refrigeração, devem ser cumpridas as seguintes precauções antes de iniciar os trabalhos no sistema.

2) Procedimentos de trabalho

Os trabalhos devem ser realizados sob um procedimento controlado para minimizar o risco da presença de gases inflamáveis ou vapor enquanto o trabalho estiver a ser efetuado.

3) Área de trabalho geral

Todo o pessoal de manutenção ou outras pessoas que trabalhem na área de intervenção deve ser instruído sobre o tipo de trabalho a ser efetuado. Deve evitar-se trabalhar em espaços confinados. A área em volta do espaço de trabalho deve ser isolada. Certifique-se de que as condições dentro da área de trabalho foram tornadas seguras através do controlo de material inflamável.

4) Verificação da presença de refrigerante

A área deve ser verificada com um detetor adequado de refrigerante antes e durante os trabalhos, para assegurar que o técnico está atento a atmosferas potencialmente inflamáveis. Certifique-se de que o equipamento de deteção de fugas a ser utilizado é adequado para ser utilizado com refrigerantes inflamáveis, ou seja, sem faíscas, devidamente estanque e intrinsecamente seguro.

5) Presença de extintor de incêndio

Se qualquer trabalho a quente estiver para ser efetuado num equipamento de refrigeração ou em quaisquer peças associadas, deve existir equipamento de extinção de incêndio adequado em local facilmente acessível. Deve ter-se um extintor de pó seco ou CO2 na área adjacente à zona de carga.

6) Sem fontes de ignição

Nenhuma pessoa que efetue trabalho relacionado com um sistema de refrigeração que envolva a exposição de qualquer tubagem que contenha ou tenha contido refrigerante inflamável deve usar qualquer fonte de ignição de forma a que possa levar ao perigo de incêndio ou explosão. Todas as fontes de ignição possíveis, incluindo fumo de cigarro, devem ser mantidas suficientemente afastadas do local de instalação, reparação, remoção e eliminação enquanto os refrigerantes inflamáveis possam ser libertados para o espaço envolvente. Antes de efetuar o trabalho, a área em volta do equipamento deve ser analisada para se certificar de que não existem riscos de ignição ou perigos de material inflamável. Sinalizações de Não Fumar devem estar presentes e visíveis.

7) Ventilação da área

Certifique-se de que está numa área que é aberta ou adequadamente ventilada antes de abrir o sistema ou efetuar qualquer trabalho a quente. Devem prevalecer condições de ventilação adequadas enquanto o trabalho estiver a ser efetuado. A ventilação deve dispersar de forma segura qualquer refrigerante libertado e preferencialmente expeli-lo externamente para a atmosfera.

8) Verificações no equipamento de refrigeração

Quando componentes elétricos forem substituídos, estes devem ser adequados para a finalidade e devem ter a especificação correta. As linhas de orientação de assistência e manutenção do fabricante devem ser sempre seguidas. Se estiver em dúvida deve consultar o departamento técnico do fabricante para assistência. As seguintes verificações devem ser aplicadas em instalações que utilizam refrigerantes inflamáveis:
A quantidade de carga está de acordo com o tamanho do compartimento dentro do qual as peças que contêm refrigerante estão instaladas;
O equipamento de ventilação e as saídas de ar estão a funcionar corretamente e sem obstruções;
Se um circuito de refrigerante indireto estiver a ser utilizado, devem ser verificados nos circuitos secundários a presença de refrigerante; A marcação no equipamento continua a ser visível e legível. A marcação e os símbolos que estão ilegíveis devem ser corrigidos;
A tubagem ou os componentes de refrigeração estão instalados numa posição onde é improvável que sejam expostos a qualquer substância que possa corroer os componentes que contenham o refrigerante, a não ser que os componentes sejam construídos com materiais que sejam inerentemente resistentes a serem corroídos ou estejam protegidos adequadamente para que não sejam corroídos.
9) Verificações a dispositivos eletrónicos
Reparação e manutenção de componentes eletrónicos devem incluir verificações iniciais de segurança e procedimentos de inspeção dos componentes. Se encontrar alguma falha que possa comprometer a segurança, não deve ser fornecida alimentação elétrica ao circuito até que esta falha esteja resolvida de forma satisfatória. Se uma falha não puder ser corrigida imediatamente e for necessário continuar com o procedimento, deve ser encontrada uma solução temporária. Isto deve ser comunicado ao proprietário do equipamento para que todas as partes estejam informadas.
As verificações iniciais de segurança devem incluir:
Se os condensadores estão descarregados: isto deve ser feito de uma forma segura para evitar a possibilidade de faíscas;
Se não existem componentes eletrónicos com corrente ou fios expostos enquanto se carrega, recupera ou purga o sistema; Se existe a continuidade de ligação à terra.
7. Reparações nos componentes selados
1) Durante reparações em equipamentos selados, todas as fontes de alimentação elétrica devem ser desligadas do equipamento a ser intervencionado até que sejam removidas as coberturas seladas, etc. Se for mesmo necessário ter alimentação elétrica no equipamento durante a intervenção, então deve ter uma forma permanente de deteção de fugas no ponto mais crítico para o avisar de uma situação potencialmente perigosa.
2) Deve prestar especial atenção ao seguinte para assegurar que ao trabalhar em componentes eletrónicos, o invólucro não é alterado de forma a que o nível de proteção seja afetado. Isto inclui danos em cabos, número excessivo de ligações, terminais que não foram concebidos para a especificação original, danos nos vedantes, colocação incorreta de bucins, etc.
Certifique-se de que o aparelho está montado de forma segura.
Certifique-se de que todos os materiais de vedação não estão de tal forma degradados que já não têm o efeito de prevenção de entrada de atmosferas inflamáveis. As peças de substituição devem estar de acordo com as especificações do fabricante.
NOTA: A utilização de vedantes em silicone pode inibir a eficácia de alguns tipos de equipamento de deteção de fugas. Componentes intrinsecamente seguros não necessitam de ser isolados antes de serem intervencionados.
8. Reparação em componentes intrinsecamente seguros
Não aplique cargas no circuito sem se assegurar de que isto não excede a tensão admissível e a corrente permitida para o equipamento em utilização. Os componentes intrinsecamente seguros são os únicos que podem ser intervencionados com corrente mesmo em atmosferas inflamáveis. O equipamento de ensaio deve ter a classificação correta. Apenas substitua componentes por peças especificadas pelo fabricante. Outras peças podem resultar na ignição do refrigerante na atmosfera a partir de uma fuga.
9. Cablagem
Verifique se a cablagem não está sujeita a desgaste, corrosão, pressão excessiva, vibração, extremidades afiadas ou a quaisquer outros efeitos ambientais adversos. A verificação também deve ter em conta os efeitos do envelhecimento ou vibração contínua de outras fontes, tais como compressores ou ventoinhas.
10. Deteção de refrigerantes inflamáveis
Em circunstância alguma, potenciais fontes de ignição devem ser utilizadas na procura ou deteção de fugas de refrigerante. Não deve ser utilizado um maçarico de halogeneto (ou qualquer outro detetor que use uma chama).
11. Método de deteção de fugas
Os seguintes métodos de deteção de fugas são considerados aceitáveis para sistemas que contêm refrigerantes inflamáveis. Detetores de fugas eletrónicos devem ser utilizados para detetar refrigerantes inflamáveis, mas a sensibilidade pode não ser a

adequada, ou podem precisar de recalibração. (O equipamento de deteção deve ser calibrado numa área livre de refrigerante). Certifique-se de que o detetor não é uma fonte potencial de ignição e é adequado para o refrigerante. O equipamento de deteção de fugas deve estar definido para uma percentagem de LFL do refrigerante, calibrado para o refrigerante aplicado e a percentagem apropriada de gás (máximo 25 %) deve ser confirmada. Fluidos de deteção de fugas são adequados para utilizar com a maioria dos refrigerantes, mas a utilização de detergentes que contêm cloro deve ser evitada uma vez que pode reagir com o refrigerante e corroer o cobre da tubagem. Se suspeitar de uma fuga, todas as fontes de chamas livres devem ser removidas/extinguidas. Se for encontrada uma fuga de refrigerante que necessita de brasagem, deve ser recolhido do sistema todo o refrigerante, ou isolado (através de válvulas de corte) numa parte remota do sistema a partir da fuga. Deve então ser purgado azoto isento de oxigénio (OFN) através do sistema antes e durante o processo de brasagem.

12. Remoção e evacuação

Quando abrir um circuito de refrigerante para fazer reparações ou para qualquer outro fim devem ser usados procedimentos convencionais. No entanto, é importante que a melhor prática seja seguida tendo em conta a inflamabilidade. O seguinte procedimento deve ser seguido para:

Remover refrigerante;

Purgar o circuito com gás inerte;

Evacuar;

Purgar novamente com gás inerte;

Abrir o circuito através de corte ou brasagem.

A carga do refrigerante deve ser recuperada para os cilindros de recolha corretos. O sistema deve ser limpo à pressão com azoto isento de oxigénio (OFN) para tornar o aparelho seguro. Pode ser necessário repetir várias vezes este processo. Ar comprimido ou oxigénio não devem ser utilizados neste procedimento.

A limpeza deve ser obtida através da quebra de vácuo do sistema com azoto isento de oxigénio (OFN) e do enchimento contínuo até que a pressão de operação seja alcançada, depois ventilar para a atmosfera e finalmente destruir o vácuo. Este processo deve ser repetido até que não exista refrigerante no sistema. Quando a carga final de azoto isento de oxigénio (OFN) for utilizada, o sistema deve ser ventilado até à pressão atmosférica para permitir que o trabalho seja realizado. Esta operação é absolutamente essencial se forem efetuadas operações de brasagem nos tubos.

Certifique-se de que a saída da bomba de vácuo não está próxima de qualquer fonte de ignição e de que a ventilação é adequada.

13. Procedimentos de carga

Além dos procedimentos de carga convencionais, devem ser seguidos os seguintes requisitos:

Certifique-se de que não ocorre a contaminação com diferentes tipos de refrigerante quando utilizar um equipamento de carga.

Mangueiras ou linhas devem ser o mais curtas possível para minimizar a quantidade de refrigerante contido nelas.

Os cilindros devem ser mantidos na posição vertical.

Certifique-se de que o sistema de refrigeração está ligado à terra antes de carregar o sistema com refrigerante.

Marque o sistema quando a carga estiver completa (se ainda não estiver).

Deve ter-se muito cuidado para não encher em excesso o sistema de refrigeração. Antes de recarregar o sistema, a pressão deve ser testada com azoto isento de oxigénio (OFN). Deve ser testada a existência de fugas depois de ter efetuado o carregamento, mas antes de o aparelho ser posto em funcionamento. Deve ser feito um teste de fugas antes de se deixar o local.

14. Retirar de serviço

Antes de efetuar este procedimento, é essencial que o técnico esteja completamente familiarizado com o equipamento e os seus pormenores. É considerado uma boa prática que todos os refrigerantes sejam recuperados de forma segura. Antes da tarefa ser realizada, deve ser tirada uma amostra de óleo e refrigerante caso seja necessária uma análise antes da reutilização do refrigerante recuperado. É essencial que tenha disponível energia elétrica antes de iniciar este procedimento.

a) Familiarize-se com o equipamento e o seu funcionamento.

b) Isole o sistema eletricamente.

c) Antes de tentar o procedimento certifique-se de que:

Tem disponível o equipamento técnico, caso seja necessário, para manusear os cilindros de refrigerante;

Todo o equipamento de proteção individual está disponível e a ser usado corretamente; O processo de recuperação é sempre supervisionado por uma pessoa competente;

O equipamento de recuperação e os cilindros estão em conformidade com as normas apropriadas.

d) Bombeie o sistema de refrigerante, se possível.

e) Se não for possível esvaziar o sistema, faça um coletor para que o refrigerante possa ser removido das várias partes do sistema.

f) Certifique-se de que o cilindro está posicionado nas balanças antes da recolha ser efetuada.
g) Inicie o equipamento de recolha e opere de acordo com as instruções do fabricante.
h) Não encha os cilindros em excesso. (Não mais de 80 % do volume de carga líquida).
i) Não exceda a pressão de operação máxima do cilindro, mesmo que temporariamente.
j) Quando os cilindros estiverem cheios corretamente e o processo concluído, certifique-se de que os cilindros foram imediatamente retirados do local e de que todas as válvulas de isolamento no equipamento estão fechadas.
k) O refrigerante recuperado não deve ser carregado noutro sistema de refrigeração a não ser que tenha sido limpo e verificado.

15. Etiquetagem

O equipamento deve ser etiquetado para indicar que foi retirado de serviço e esvaziado de refrigerante. A etiqueta deve ter a data e assinatura. Certifique-se de que existem etiquetas no equipamento que indiquem que o equipamento tem refrigerante inflamável.

16. Recolha

Quando remover o refrigerante do sistema para assistência ou para retirar o equipamento de serviço, é considerado boa prática que todos os refrigerantes sejam removidos em segurança.

Quando transferir o refrigerante para cilindros, certifique-se de que apenas os cilindros de recolha de refrigerante apropriado são utilizados. Certifique-se de que o número correto de cilindros para guardar a carga completa do sistema está disponível. Todos os cilindros a serem utilizados estão concebidos para o refrigerante recolhido e etiquetados para esse refrigerante (ou seja, cilindros especiais para a recolha de refrigerante). Os cilindros devem ter válvulas de alívio de pressão e válvulas de corte associadas em boas condições de funcionamento. Os cilindros de recolha vazios são evacuados e, se possível, arrefecidos antes de efetuar a recolha.

O equipamento de recolha deve estar em boas condições de funcionamento com um conjunto de instruções em relação ao equipamento que está a ser manuseado e deve ser adequado para a recolha de refrigerantes inflamáveis. Além disso, deve estar disponível um conjunto de balanças calibradas e em boas condições de funcionamento. As mangueiras devem ter acoplamentos de desconexão sem fugas e em boas condições. Antes de utilizar o equipamento de recolha, verifique se este está em condições satisfatórias de funcionamento, se foi mantido de forma adequada e se quaisquer componentes elétricos associados estão vedados para prevenir a ignição se ocorrer a libertação de refrigerante. Consulte o fabricante, em caso de dúvida.

O refrigerante recolhido deve ser devolvido ao fornecedor do refrigerante no cilindro de recolha correto e a Nota de Transporte de Desperdício elaborada. Não misture refrigerantes nas unidades de recolha e em particular nos cilindros. Se os óleos do compressor ou dos compressores estiverem para ser removidos, certifique-se de que foram evacuados para um nível aceitável, para assegurar que o refrigerante inflamável não permanece dentro do lubrificante. O processo de evacuação deve ser efetuado antes de devolver o compressor aos fornecedores. Deve ser apenas utilizado aquecimento elétrico no corpo do compressor para acelerar este processo. A drenagem do óleo do sistema deve ser efetuada em segurança.

Nota Sobre Gases Fluorados

- Os gases de efeito de estufa fluorados estão contidos em equipamentos hermeticamente fechados. Para informações específicas sobre o tipo, a quantidade e o equivalente de CO_2 em toneladas do gás fluorado com efeito de estufa (em alguns modelos), consulte o respetivo rótulo no próprio aparelho.
- A instalação, assistência, manutenção e reparação deste aparelho devem ser efetuadas por um técnico certificado.
- A desmontagem e a reciclagem do aparelho devem ser efetuadas por um técnico certificado.

Preparação

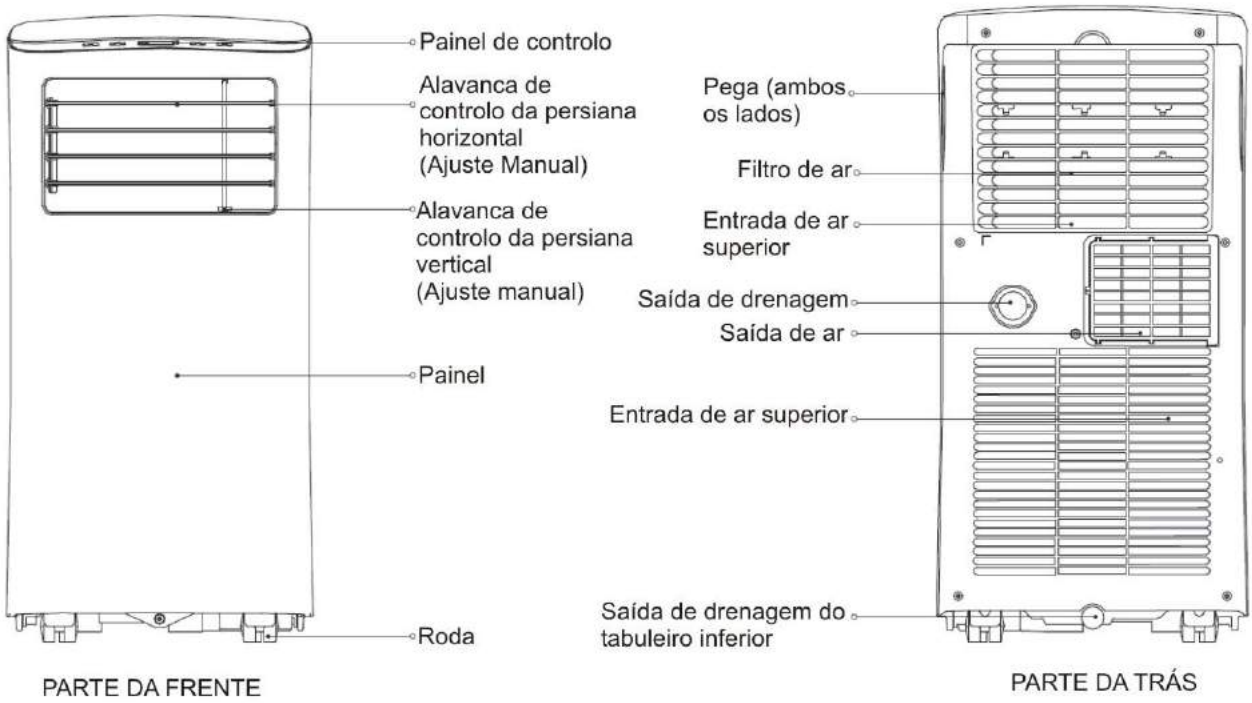
Painel de controlo
Alavanca de controlo da persiana horizontal (Ajuste Manual)
Alavanca de controlo da persiana vertical (Ajuste manual)
Painel
Roda
PARTE DA FRENTE
Pega (ambos os lados)
Filtro de ar
Entrada de ar superior
Saída de drenagem
Saída de ar
Entrada de ar superior
Saída de drenagem do tabuleiro inferior
PARTE DA TRÁS

Instalação

Escolher a Localização Correta

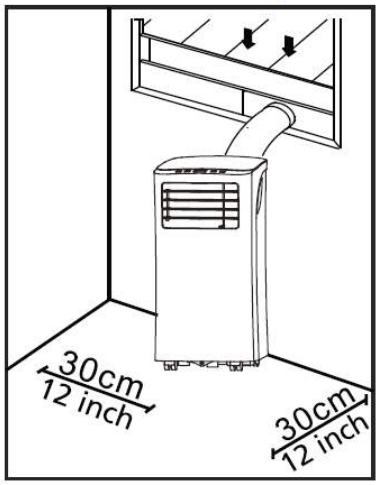

Os locais apropriados para a instalação devem estar de acordo com os requisitos seguintes:

- Certifique-se de que instala o aparelho numa superfície nivelada para minimizar o ruído e a vibração.
- O aparelho deve ser instalado perto de uma tomada com ligação à terra, e o Dreno do Tabuleiro de Recolha (que se encontra na parte de trás do aparelho) tem de estar acessível.
- O aparelho deve ser colocado pelo menos a 30 cm (12”) da parede mais próxima para assegurar ar condicionado adequado.
- NÃO cubra as Entradas, saídas ou o Recetor de Sinal Remoto do aparelho, porque isto pode causar danos no aparelho.

Instalação Recomendada

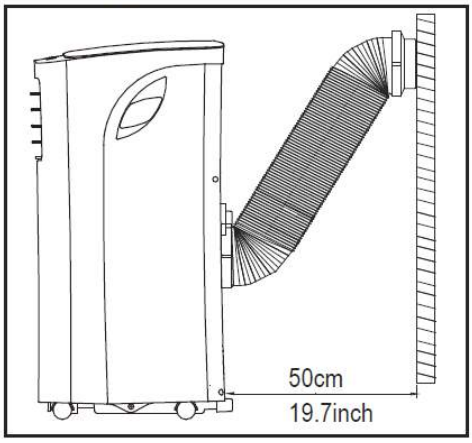

NOTA:
Todas as ilustrações no manual servem apenas para fins explicativos. O seu aparelho pode ser ligeiramente diferente.
O formato atual deve prevalecer.
O aparelho só pode ser controlado através do painel de controlo do aparelho ou com o comando à distância.
Este manual não inclui Operações de Comando à Distância, para mais detalhes consulte a “Ilustração do Comando à Distância” embalada com o aparelho.
Quando houver grande diferença entre o “MANUAL DE INSTRUÇÕES” e a “Ilustração do Comando à Distância” na descrição da função, prevalece a descrição no "MANUAL DE INSTRUÇÕES".

Ferramentas Necessárias
- Chave de fendas Philips média; -Fita métrica ou régua; -Faca ou tesoura; -Serra (opcional, para encurtar o adaptador da janela para janelas estreitas)
Acessórios
Verifique o tamanho da sua janela e o deslizante de ajuste da janela.

Instalação

Peça	Descrição	Quantidade	Peça	Descrição	Quantidade
	Adaptador do aparelho	1 pc	*	Parafuso	1 pc
	Tubo de Exaustão	1 pc	*	Suporte de segurança e parafuso	1 set
*	Adaptador deslizante de janela	1 pc		Mangueira de drenagem	1 pc
*	Adaptador de exaustão de parede (apenas para instalações na parede)	1 pc	*	Vedante de espuma C (Não adesivo)	1 pc
*	Adaptador de exaustão de parede B (com tampa)(apenas para instalações na parede)	1 pc	*	Vedante de espuma A(Adesivo)	2 pc
*	Parafuso e bucha (apenas para instalação na parede)	4 Conjuntos	*	Vedante de espuma B (Adesivo)	2 pc
*	Deslizante de Janela A	1 pc		Comando à distância e pilhas	1 Conjunto
*	Deslizante de Janela B	1 pc			

NOTA: Itens com * são opcionais. Podem ocorrer ligeiras diferenças no desenho.

Kit de Instalação para Janela

Passo Um: Preparar o conjunto do Tubo de Exaustão. Pressione o tubo de exaustão para dentro do adaptador deslizante da janela e adaptador do aparelho, prenda automaticamente com as fivelas elásticas dos adaptadores.

Passo Dois: Instale o conjunto do tubo de exaustão no aparelho.

Empurre o tubo de Exaustão para dentro da abertura de saída de ar do aparelho no sentido da seta.

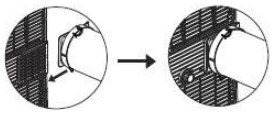

Passo Três: Preparar o Deslizante de Janela Ajustável

1. Dependendo do tamanho da sua janela, ajuste o tamanho do deslizante da janela.
2. Se o comprimento da janela precisar de dois deslizantes de janela, use o parafuso para apertar os deslizantes da janela quando estiverem ajustados para o comprimento adequado.
3. Para alguns modelos, se o comprimento da janela precisar de três deslizantes de janela (opcional), use dois parafusos para apertar os deslizantes da janela quando estiverem ajustados para o comprimento adequado.

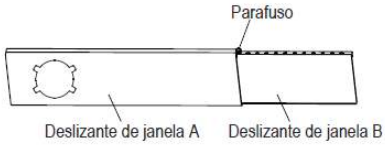

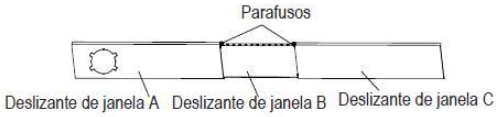

Instalação

Nota: Quando o conjunto do Tubo de Exaustão e o Deslizante de Janela Ajustável estiverem preparados, escolha um dos métodos de instalação seguintes.
Tipo 1: Instalação em Janela de Guilhotina ou Janela de Correr (opcional)

1. Corte tiras de vedante de espuma adesivo A e B para os comprimentos adequados, e fixe-as no caixilho e moldura da janela como mostrado.

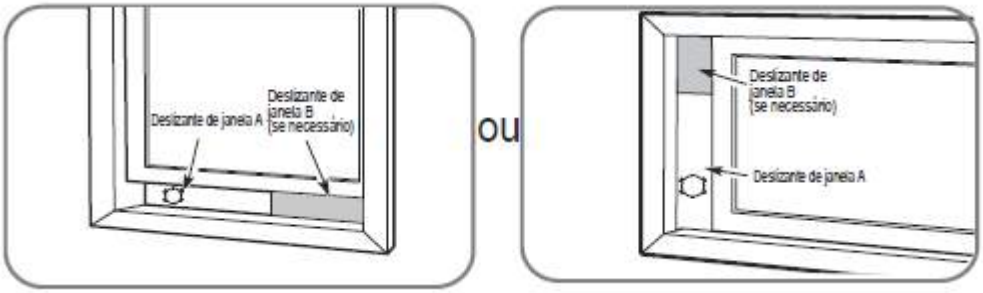

2. Introduza o conjunto deslizante na abertura da janela.

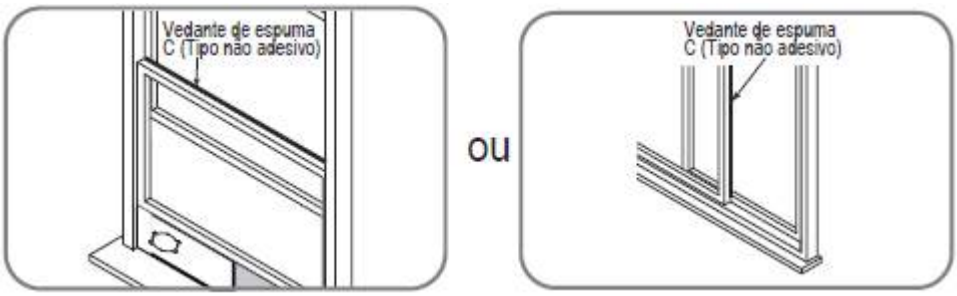

3. Corte a tira de espuma não adesiva C de modo a corresponder com a largura da janela. Introduza o vedante entre o vidro e o caixilho da janela para evitar a entrada de ar e insetos para a divisão.

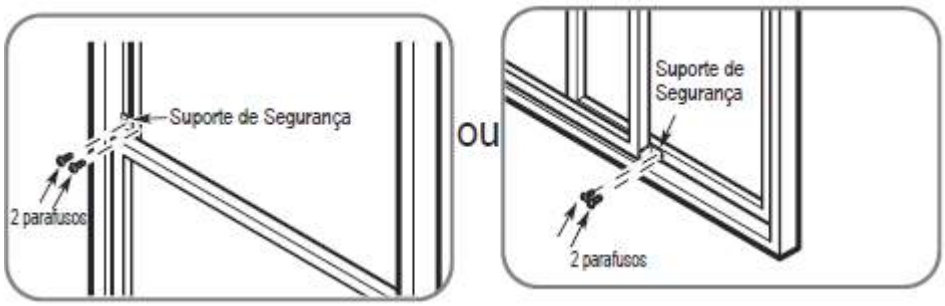

4. Se desejar, instale o suporte de segurança com 2 parafusos como mostrado.

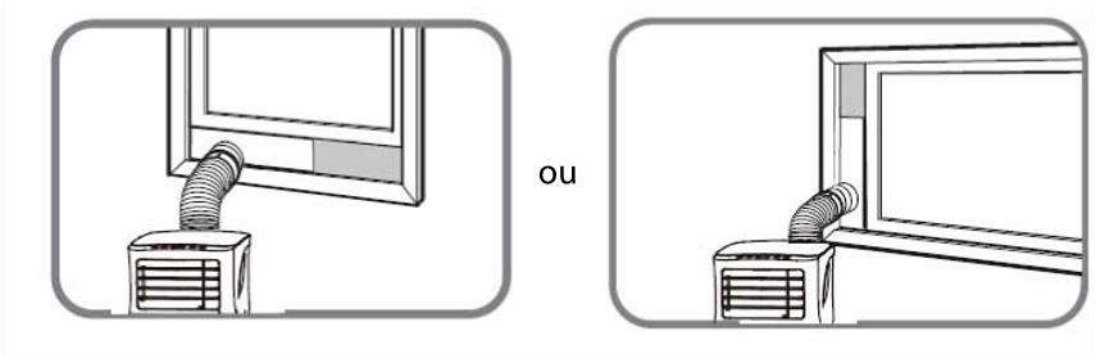

5. Introduza o adaptador deslizante da janela no buraco do deslizante da janela.

Tipo 2: Instalação na parede (opcional)

1. Faça um buraco de 12,5 cm (4,9 polegadas) na parede para o Adaptador de Exaustão de parede B. 2. Fixe o Adaptador de Exaustão de Parede B na parede usando os quatro Parafusos e as quatro Buchas fornecidos no kit. 3. Ligue o Conjunto do Tubo de Exaustão (com o Adaptador de Exaustão de Parede A) ao Adaptador de Exaustão de Parede B.

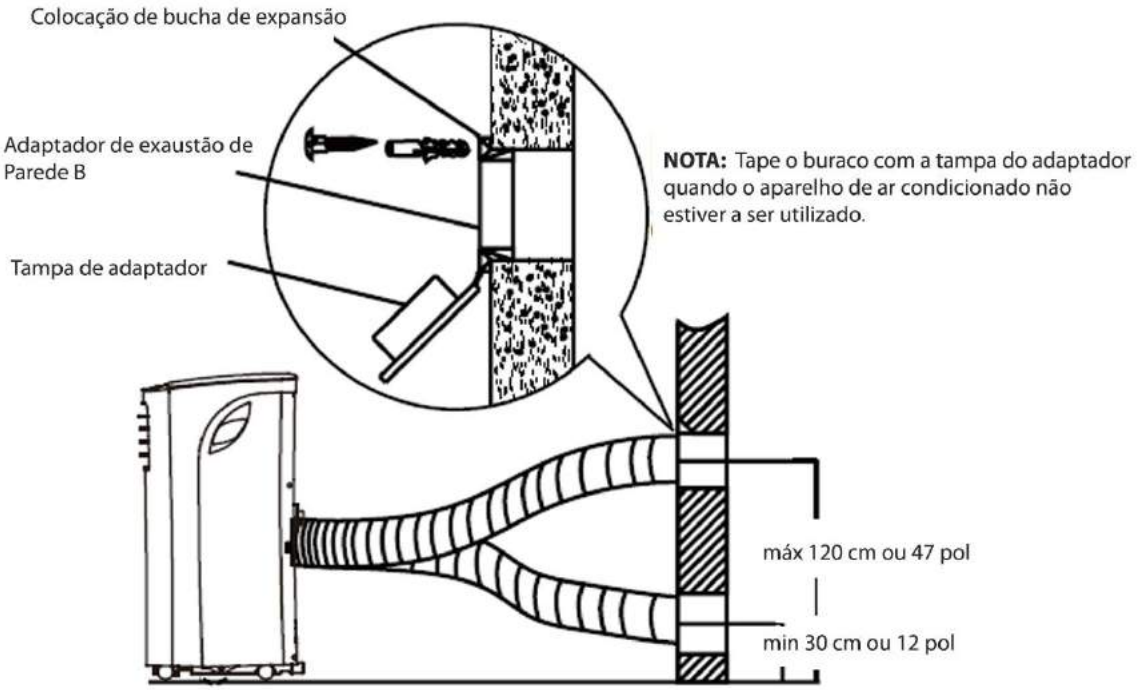

Nota: Para assegurar funcionamento adequado, NÃO estique demais nem dobre o tubo. Certifique-se de que não há qualquer obstáculo em volta da saída de ar do tubo de exaustão (num alcance de 500 mm) para que o sistema de exaustão funcione corretamente. Todas as ilustrações neste manual servem apenas para fins explicativos. O seu aparelho de ar condicionado pode ser ligeiramente diferente. O formato atual deve prevalecer.

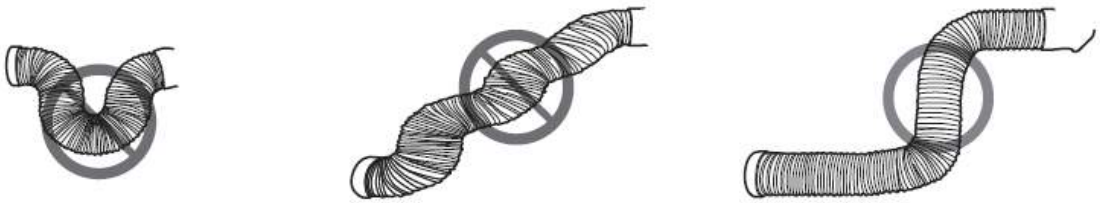

Operação

Painel de controlo

Tecla MODO

Esta tecla seleciona o modo de funcionamento apropriado. Cada vez que prime esta tecla, é selecionado um modo na sequência de FRIO, VENTOINHA e DESUMIDIFICADOR. A luz indicadora de modo acende-se por baixo da diferente definição de modo.
NOTA: Nos modos acima, o aparelho utiliza automaticamente a velocidade de ventilação automática. Pode definir a velocidade de ventilação apenas através do comando à distância nos modos FRIO e VENTOINHA.

Tecla -/+

Aumentar (+) Baixar (-) Usados para ajustar (aumentar/baixar) definições de temperatura em incrementos de 1°C/2°F (ou 1°F) num intervalo de 17°C/62°F a 30°C/88°F (ou 86°F).
NOTA: O controlo pode apresentar a temperatura em graus Fahrenheit ou graus Celsius. Para converter de um modo de visualização para o outro, prima e mantenha premidas as teclas “para cima” e “para baixo” ao mesmo tempo durante 3 segundos.

TECLA de Alimentação

Liga/desliga o aparelho.

Visor LED

Mostra a temperatura definida enquanto está no modo de FRIO.
Enquanto está nos modos DESUMIDIFICADOR e VENTOINHA, mostra a temperatura ambiente.
Mostra códigos de Erro:
E1-Erro do sensor de temperatura ambiente.
E2-Erro do sensor de temperatura do evaporador.
E4-Erro de comunicação do painel do visor.
EC-Avaria de deteção de fuga de refrigerante (em alguns modelos).
Mostra código de Proteção:
P1-Tabuleiro inferior está cheio--Ligue a mangueira de drenagem e drene a água recolhida.
Se o erro de proteção voltar a aparecer, chame o serviço de assistência.

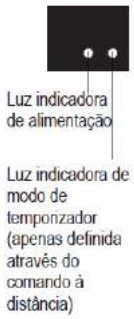

Nota: Quando uma das avarias acima ocorrer, desligue o aparelho, e verifique se existe alguma obstrução. Volte a ligar o aparelho, se a avaria persistir, desligue o aparelho na tecla e desligue a ficha da tomada. Entre em contacto com o fabricante ou com o seu representante de assistência ou com um técnico qualificado para assistência.

Instalação do tubo de exaustão

O tubo de exaustão e o adaptador têm de ser instalados ou removidos de acordo com o modo de utilização.
Para o modo FRIO tem de ser instalado o tubo de exaustão. Para o modo VENTOINHA ou DESUMIDIFICADOR tem de ser removido o tubo de exaustão.

Instruções de funções

Função de FRIO

- Prima a tecla “MODO” até que a luz indicadora de “FRIO” se acenda.
- Prima as teclas “+” ou “-” para selecionar a temperatura ambiente desejada. A temperatura pode ser definida dentro de um intervalo de 17°C~30°C/62°F~88°F (ou 86°F).
- Prima a tecla “VELOCIDADE DA VENTOINHA” no comando à distância para escolher a velocidade de ventilação.

Função de DESUMIDIFICADOR

- Prima a tecla “MODO” até que a luz indicadora de “DESUMIDIFICADOR” se acenda.
- Neste modo, não pode selecionar uma velocidade de ventilação ou ajustar a temperatura. O motor de ventilação funciona na velocidade baixa (MIN).
- Para o melhor efeito de desumidificação, mantenha as janelas e portas fechadas.
- Não coloque o tubo na janela.

Função de Ventoinha

- Prima a tecla “MODO” até que a luz indicadora de “VENTOINHA” se acenda.
- Prima a tecla “VELOCIDADE DA VENTOINH” no comando à distância para escolher a velocidade de ventilação. A temperatura não pode ser ajustada.
- Não coloque o tubo na janela.

Operação

Outras funções

Função Modo Noturno (económico)

Esta função só pode ser ativada a partir do comando à distância. Para ativar a função ECONOMICO, a temperatura definida irá aumentar 1°C/2°F (ou 1°F) em 30 minutos. A temperatura definida aumentará então mais 1°C/2°F (ou 1°F) após mais 30 minutos. Esta nova temperatura será mantida durante 7 horas antes de voltar para a temperatura selecionada originalmente. Isto conclui o modo Noturno/Economico e o aparelho continuará a funcionar como originalmente programado. NOTA: Esta função não está disponível no modo VENTOINHA ou DESUMIDIFICADOR.

REINÍCIO AUTOMÁTICO

Se o aparelho parar inesperadamente devido a um corte de energia, este será automaticamente reiniciado com a definição de função anterior quando a energia for retomada.

AJUSTAR O SENTIDO DE FLUXO DE AR

Ajuste o sentido de fluxo de ar manualmente:

- A persiana pode ser ajustada para a posição desejada manualmente.
- Não coloque objetos pesados ou outras cargas na persiana, se fizer isto pode danificar o aparelho de ar condicionado.
- Assegure-se de que a persiana está totalmente aberta na operação de aquecimento.
- Mantenha a persiana totalmente aberta durante o funcionamento.

ESPERE 3 MINUTOS ANTES DE REINICIAR O FUNCIONAMENTO

Após o aparelho ter parado, o seu funcionamento não pode ser reiniciado nos primeiros 3 minutos. Isto é para proteger o aparelho. O funcionamento será automaticamente iniciado após 3 minutos.

Drenagem de água

- Durante os modos de desumidificação, remova o bujão de drenagem da parte de trás do aparelho, instale o conector de drenagem (5/8" fêmea universal) com mangueira de 3/4" (disponível no mercado). Para os modelos sem conector de drenagem, basta ligar a mangueira de drenagem ao orifício. Coloque a extremidade aberta da mangueira diretamente sobre a área de drenagem no chão.

NOTA: Certifique-se de que a mangueira está bem presa, de modo que não haja fugas. Direcione a mangueira para o dreno, certificando-se de que não há dobras que possam parar o fluxo de água. Coloque a extremidade da mangueira no dreno e certifique-se de que a extremidade da mangueira está em baixo para deixar a água fluir suavemente. Quando a mangueira de drenagem contínua não for usada, certifique-se de que o bujão e a tecla de drenagem estão instalados firmemente para evitar fugas de água.

- Quando o nível de água do tabuleiro inferior atinge um nível pré-determinado, o aparelho apita 8 vezes, a área do visor digital mostra “P1”. Neste momento, o processo de ar condicionado/desumidificação parará imediatamente. No entanto, o motor da ventoinha continuará a funcionar (isto é normal). Mova cuidadosamente o aparelho para um local de drenagem, remova o bujão de drenagem inferior e deixe a água escoar. Volte a colocar o bujão de drenagem inferior e reinicie o aparelho até que o símbolo “P1” desapareça. Se o erro voltar a aparecer, ligue para o serviço de assistência.

NOTA: Certifique-se de que instala novamente o bujão de drenagem inferior com firmeza para prevenir fuga de água antes de usar o aparelho.

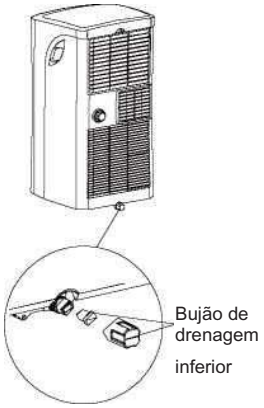

Manutenção

!AVISO:

- Desligue sempre o aparelho da corrente elétrica quando o limpar ou efetuar manutenção.
- NÃO use líquidos ou produtos químicos inflamáveis para limpar o aparelho.
- NÃO lave o aparelho com água corrente. Fazer isto causa perigo elétrico.
- NÃO utilize o aparelho se o fornecimento de energia tiver sido danificado durante a limpeza. Um cabo de alimentação danificado tem de ser substituído por um novo cabo do fabricante.

Limpar o Filtro de Ar

! ATENÇÃO

NÃO utilize o aparelho sem filtro, uma vez que sujidade e cotão vão entupir o aparelho e reduzir assim o seu desempenho.

Dicas de Manutenção

- Certifique-se de que limpa o filtro de ar de 2 em 2 semanas para um ótimo desempenho.
- O tabuleiro de recolha de água deve ser drenado imediatamente após ocorrer o erro P1 e antes do armazenamento para evitar bolor.
- Em casas com animais, terá que limpar periodicamente a grelha para evitar que o fluxo de ar fique bloqueado devido a pelos de animais.

Limpar o Aparelho

Limpe o aparelho usando um pano húmido sem cotão e com detergente neutro. Seque o aparelho com um pano seco e sem cotão.

Armazenar o aparelho quando não estiver a ser utilizado

- Drene o tabuleiro de recolha de água do aparelho de acordo com as instruções na secção a seguir.

- Ponha o aparelho a trabalhar no modo VENTOINHA durante 12 horas numa divisão quente para o secar e evitar bolor.

- Desligue o aparelho na tecla e depois desligue-o da tomada.
- Limpe o filtro de ar de acordo com as instruções na secção anterior. Volte a colocar o filtro limpo e seco antes de armazenar o aparelho.
- Remova as pilhas do comando à distância.

Assegure-se de que armazena o aparelho num local fresco e escuro. A exposição direta à luz solar ou a calor extremo pode reduzir a vida útil do aparelho.

NOTA: A superfície exterior pode ser limpa com um pano sem óleo ou lavada com um pano humedecido numa solução de água morna e detergente líquido suave para lavar louça. Por fim, limpe com um pano húmido sem detergente e seque bem. Nunca use produtos de limpeza agressivos, cera ou produtos de polimento na parte da frente do aparelho. Certifique-se de que escorre o excesso de água do pano antes de limpar os controlos. O excesso de água nos controlos pode causar danos no aparelho.

Diagnóstico de Falha

Por favor, verifique o aparelho de acordo com o formulário seguinte antes de pedir manutenção:

Problema	Causa Possível	Resolução de Problemas
O aparelho não liga quando prime a tecla LIGA/DESLIGA	Código de Erro P1	O Tabuleiro de Recolha de Água está cheio. Desligue o aparelho, drene a água do Tabuleiro de Recolha de Água e reinicie o aparelho.
	No modo COOL: a temperatura ambiente é inferior à temperatura definida	Redefinir a temperatura
O aparelho não arrefece bem	O filtro de ar está entupido com poeira ou pelos de animais	Desligue o aparelho e limpe o filtro de acordo com as instruções
	O tubo de exaustão não está ligado ou está entupido	Desligue o aparelho, desligue o tubo, verifique se há obstrução e volte a ligar o tubo
	O aparelho tem pouco refrigerante	Entre em contacto com um técnico de assistência para inspecionar o aparelho e encher com refrigerante
	A definição de temperatura está muito alta	Baixar a temperatura definida
	As janelas e portas da divisão estão abertas	Certifique-se de que todas as janelas e portas estão fechadas
	A área da divisão é muito grande	Verifique novamente a área de arrefecimento
	Existem fontes de calor dentro da divisão	Remova as fontes de calor, se possível
O aparelho é ruidoso e vibra muito	O chão não está nivelado	Coloque o aparelho numa superfície plana e nivelada.
	O filtro de ar está entupido com poeira ou pelos de animais	Desligue o aparelho e limpe o filtro de acordo com as instruções
O aparelho faz um som borbulhante	Este som é causado pelo fluxo de refrigerante dentro do aparelho	Isto é normal

J

Notas de *Design* e Conformidade

Nota de *Design*

O *design* e as especificações estão sujeitos a alterações sem aviso prévio para a melhoria do produto. Para mais detalhes, consulte o revendedor ou o fabricante.

Quaisquer atualizações do manual serão enviadas para o website do serviço, por favor, consulte a versão mais recente.

Informações de Eficiência Energética

A eficiência energética deste aparelho é baseada numa instalação que utiliza um tubo de exaustão não estendido sem o adaptador deslizante da janela ou o adaptador de exaustão de parede A (conforme mostrado na secção Instalação deste manual). Ao mesmo tempo, o aparelho tem de estar a funcionar no modo FRIO e VELOCIDADE DA VENTOINHA MAXIMA através do comando à distância.

Intervalo de Temperatura do Aparelho

Modo	Intervalo de Temperatura
Arrefecer	17-35°C (62-95°F)
Desumidificar	13-35°C (55-95°F)

NOTA: Para estar em conformidade com a norma EN 61000-3-11, o produto MPPH-08CRN7-QB6 deve ser ligado apenas a uma fonte de impedância do sistema: | Zsys | = 0,451 ohms ou menos, o produto MPPH-09CRN7-QB6G1 deve ser ligado apenas a uma fonte da impedância do sistema: | Zsys | = 0.437 ohms ou menos, antes de ligar o produto à rede elétrica, consulte a sua autoridade local de fornecimento de energia para assegurar que a rede de energia satisfaz os requisitos acima.

Observação

Quando usar este aparelho nos países europeus, devem ser seguidas as seguintes informações:

ELIMINAÇÃO: Não elimine este produto como lixo doméstico municipal não separado. É necessário fazer a recolha de tal lixo separadamente para tratamento especial.

É proibido eliminar este aparelho em lixo doméstico.
Para a eliminação, existem várias possibilidades:

A) Os municípios têm sistemas de recolha implementados onde os desperdícios eletrónicos podem ser eliminados sem encargos para o utilizador.
B) Quando comprar um aparelho novo, o vendedor receberá o aparelho antigo sem encargos para o utilizador.
C) O fabricante receberá o aparelho antigo para eliminação sem encargos para o utilizador.
D) Como os aparelhos antigos contêm materiais valiosos, estes podem ser vendidos a sucateiros.

A eliminação selvagem de resíduos em florestas ou paisagens colocam em perigo a sua saúde quando substâncias perigosas são libertadas para lençóis freáticos e que depois entram na cadeia alimentar.

A conceção e especificações estão sujeitas a alterações sem aviso prévio para a melhoria do produto. Para obter mais informações, consulte o agente de vendas ou o fabricante.

CONDIÇÕES GERAIS DE GARANTIA

1. A Garantia só é válida mediante apresentação da fatura de compra do produto.
2. Esta GARANTIA limita-se, exclusivamente, à substituição de peças ineficazes por defeito de fabrico.
3. A eliminação das várias avarias no âmbito da garantia é feita por reparação ou substituição de peças defeituosas, conforme o critério dos nossos serviços técnicos. As peças defeituosas são propriedade da JOCEL.
4. Não são abrangidos pela garantia danos causados por transporte, negligência ou deficiente utilização, montagem ou instalações impróprias, bem como influências exteriores como sejam: descargas atmosféricas ou elétricas, inundações, humidades, etc.
5. Perdem garantia, todos os aparelhos que não estejam a ser utilizados de acordo com as instruções, ou ligados a REDES DE ALIMENTAÇÃO, que não garantem uma tensão constante de 220/240V.
6. A Garantia não abrange indemnizações por danos pessoais ou materiais causados direta ou indiretamente, seja a que título for.
7. Esta garantia cessa no momento em que se constate terem sido efetuadas reparações, alterações ou quaisquer intervenções por pessoa não autorizada pela JOCEL.

A GARANTIA CADUCA

1. Caso o aparelho não tenha sido instalado por um Técnico Credenciado.
2. Excedido o prazo de 2 anos para a Linha Doméstica e 6 meses Linha Hotelaria, a garantia caduca e a Assistência será efetuada debitando as despesas inerentes à mão-de-obra, consoante as tarifas vigentes.
3. Com a modificação ou desaparecimento da chapa de identificação do aparelho.

ASSISTÊNCIA TÉCNICA

Para solicitar a assistência técnica, os nossos serviços estão disponíveis através dos seguintes contactos:

Telef.: 00 351 252 910351
Fax: 00 351 252 910367
E-mail: assistencia@jocel.pt
http://www.jocel.pt

JOCEL®, LDA

Rua dos 5 Caminhos, nº 516
4780-382 Argemil
Sto Tirso
Portugal

Tef:252910355

Fax:252910369
Email: import@jocel.pt
http://www.jocel.pt

DECLARAÇÃO DE CONFORMIDADE

CE

Declaramos sobre nossa própria responsabilidade que o aparelho indicado abaixo

Aparelho	**AR CONDICIONADO**
Marca	**JOCEL**
Modelo	**JACP9030733**

Está em conformidade com as seguintes directivas europeias e normas de aplicação

Baixa Tensão	**2014/35/EU**	EN 60335-1:2012/A13:2017
		EN 60335-2-40:2003/A13:2012
		EN 62233:2008
Compatibilidade Electromagnética	**2014/30/EU**	EN 55014-1:2017
		EN 55014-2:2015
		EN 61000-3-2:2014
		EN 61000-3-11:2000
		EN 61000-3-3:2013

JOCEL®

AIRE ACONDICIONADO

JACP9030733

MANUAL DE INSTRUCCIONES

Gracias por comprar nuestro equipo de aire acondicionado portátil.

Antes de utilizar el aire acondicionado, por favor lea atentamente este manual de instrucciones y guárdelo para futuras consultas.

LEA Y GUARDE ESTAS INSTRUCCIONES

Contenido

Precauciones de seguridad ---------- 3

Precauciones ---------- 4

Advertencias (solo para el uso del refrigerante R290/R32) ---------- 5

Preparación ---------- 12

Instalación ---------- 13

Operación ---------- 17

Mantenimiento ---------- 21

Diagnóstico de errores ---------- 22

Notas de diseño y cumplimiento de normativas ---------- 22

Observaciones sociales ---------- 23

Garantia ---------- 24

Declaración de conformidad ----------25

Precauciones de Seguridad

Este símbolo indica que no hacer caso de las instrucciones puede causar la muerte o lesiones graves.

ADVERTENCIA: Para evitar el riesgo de muerte o lesiones al usuario u otras personas, así como para evitar los daños en la propiedad, deberá seguir las siguientes instrucciones. Un uso incorrecto del aparato por no hacer caso a estas instrucciones puede causar la muerte, lesiones o daños.

- La instalación debe ser realizada de acuerdo con las instrucciones de instalación. Una instalación inadecuada puede causar fugas de agua, descargas eléctricas o incendios.

- Utilice solo los accesorios y piezas de repuesto que se incluyen, y las herramientas específicas para realizar la instalación. Usar piezas no convencionales puede causar fugas de agua, descargas eléctricas, incendios y lesiones o daños en la propiedad.

- Asegúrese de que la toma de corriente que está utilizando tiene conexión a tierra y es de la tensión correcta. El cable de alimentación cuenta con un enchufe de tres clavijas para protegerse frente a las descargas eléctricas. La información sobre el voltaje puede encontrarse en la placa de identificación de la unidad.

- La unidad debe utilizarse en una toma de corriente con la debida conexión a tierra. Si la toma de corriente de la pared que va a utilizar no cuenta con conexión a tierra o no está protegida por un fusible con retardo o un circuito disyuntor (el fusible o circuito disyuntor necesario depende de la corriente máxima de la unidad. La corriente máxima se indica en la placa de información de la unidad), póngase en contacto con un electricista cualificado para instalar una toma de corriente adecuada.

- Instale la unidad en una superficie lisa y resistente. No seguir el consejo anterior puede causar daños o un ruido excesivo y vibración.

- La unidad debe estar libre de obstrucciones para garantizar el funcionamiento correcto y reducir los riesgos de seguridad.

- NO modifique la longitud del cable de alimentación ni utilice un cable de extensión para conectar la unidad.

- NO comparta la toma de corriente con otros aparatos eléctricos. Una fuente de alimentación inadecuada puede provocar incendios o descargas eléctricas.

- NO instale el aparato de aire acondicionado en una sala húmeda como el cuarto de baño o la sala de la lavandería. Una exposición excesiva al agua puede causar que los componentes eléctricos se cortocircuiten.

- NO instale la unidad en una ubicación que esté expuesta a gas combustible, ya que puede causar un incendio.

- La unidad tiene ruedas para facilitar su desplazamiento. Asegúrese de no usar las ruedas sobre moqueta gruesa ni para dar la vuelta a objetos, ya que puede causar un vuelco.

- NO opere una unidad que se haya caído o esté dañada.

- El aparato con calentador eléctrico debe estar colocado al menos a 1 metro de distancia de los materiales combustibles.

-No toque la unidad con las manos mojadas o húmedas, utilice siempre guantes.

- Si el aparato de aire acondicionado se ha volcado durante su operación, apague la unidad y desenchúfelo inmediatamente de la fuente de alimentación. Examine visualmente la unidad para asegurarse de que no esté dañada. Si cree que la unidad ha sufrido daños, póngase en contacto con un técnico o con el centro de servicio técnico para recibir asistencia.

- Durante una tormenta eléctrica, debe apagar la fuente de alimentación para evitar daños en el aparato causados por los relámpagos.

- El aparato de aire acondicionado debe ser utilizado protegiéndolo de la humedad, p. ej., condensación de agua, derrames de líquidos, etc. No coloque ni guarde el aparato de aire acondicionado en un lugar en el que corra riesgo de caerse en el agua o en cualquier otro líquido. Desenchúfelo inmediatamente si esto ocurre.

- Todo el cableado debe ser realizado siguiendo estrictamente el diagrama de cableado que se encuentra en el interior de la unidad.

- La placa del circuito de la unidad (PCB) está diseñada con un fusible para dar protección frente a las subidas de tensión. Las especificaciones del fusible están indicadas en la placa del circuito, de la siguiente manera: T 3.15 A/250 V, etc.

Precauciones

! Precauciones

- Este aparato puede ser utilizado por niños a partir de los 8 años y por personas con capacidades físicas, sensoriales o mentales reducidas o que carezcan de la experiencia y el conocimiento si cuentan con la debida supervisión o instrucciones sobre el uso del aparato de forma segura y entienden los peligros envueltos. Los niños no deben jugar con el aparato. Las tareas de limpieza y mantenimiento no deben ser realizadas por niños sin supervisión. (Aplicable para los países de la Comunidad Europea).

- Este aparato no ha sido diseñado para ser utilizado por personas (incluidos los niños) con capacidad física, sensorial o mental reducida o que carezcan de experiencia y conocimiento necesarios, a menos que cuenten con la debida supervisión o instrucción sobre el uso del aparato por una persona responsable de su seguridad. (Aplicable para otros países excepto los países de la Comunidad Europea)

- Los niños deben estar supervisados para garantizar que no juegan con el aparato. Los niños deben estar supervisados en todo momento cuando se encuentren cerca de la unidad.

- Si el cable de alimentación está dañado, deberá ser sustituido por el fabricante, un agente de servicio técnico o una persona con cualificación similar para evitar los riesgos.

- Antes de realizar las tareas de limpieza o mantenimiento, debe desconectar el aparato de la fuente de alimentación.

- No retire ninguna cubierta fija. Nunca utilice este aparato si no funciona correctamente o si se ha caído o está dañado.

- No pase el cable de alimentación por debajo de la moqueta. No cubra el cable con alfombras, tapetes o coberturas similares. No pase el cable por debajo de muebles u otros aparatos. Coloque el cable alejado de la zona de paso y de lugares donde se pueda tropezar.

- No opere la unidad si tiene el cable, enchufe, fusible o disyuntor dañado. Deseche la unidad o llevéla a un centro de servicio técnico autorizado para poder examinarla y/o repararla.

- Para reducir el riesgo de incendio o descarga eléctrica, no utilice este ventilador con ningún otro dispositivo de control de velocidad sólido.

- El aparato debe ser instalado de acuerdo con las normativas nacionales sobre cableado.

- Póngase en contacto con un agente autorizado de servicio técnico para reparar o dar mantenimiento a la unidad.

- Póngase en contacto con un instalador autorizado para realizar la instalación de esta unidad.

- No cubra ni obstruya las rejillas de las entradas y salidas de aire.

- No utilice este producto para fines distintos a los que se describen en este manual de instrucciones.

- Antes de realizar la limpieza, apague y desenchufe la unidad.

- Desconecte el cable de alimentación si escucha ruidos u olores extraños, o si el aparato emite humo.

- No pulse los botones del panel de control con ningún objeto, utilice solamente sus dedos.

- No retire ninguna de las cubiertas fijas. Nunca utilice este aparato si no funciona correctamente o si se ha caído o está dañado.

- No ponga en marcha ni detenga la unidad conectando o tirando del enchufe del cable de alimentación.

- No utilice productos químicos peligrosos para limpiar el aparato ni permita que estos entren en contacto con la unidad. No ponga en marcha la unidad en presencia de sustancias inflamables o vapores como alcohol, insecticidas, petróleo, etc.

- Transporte siempre el aparato de aire acondicionado en posición vertical y colóquelo en una superficie estable y nivelada durante su funcionamiento.

- Póngase en contacto siempre con una persona cualificada para realizar las reparaciones. Si el cable de alimentación está dañado, deberá sustituirlo con un cable de alimentación nuevo del fabricante, no utilice uno que haya sido reparado.

- Agarre el enchufe por la cabeza de enchufe de alimentación cuando lo extraiga de la toma de corriente.

- Apague el producto cuando no lo esté utilizando.

Advertencias (solo para uso del refrigerante R290/R32)

- No utilice ningún medio para acelerar el proceso de descongelado ni para las tareas de limpieza, utilice solo los medios recomendados por el fabricante.

- El aparato debe estar guardado en una sala sin fuentes de ignición que estén en funcionamiento constante (por ejemplo: llamas, un aparato de gas en marcha o un calentador eléctrico en marcha).

- No perfore ni queme el aparato.

- Tenga en cuenta que los líquidos refrigerantes no pueden contener olores.
- El aparato para 9000 Btu/h debe instalarse, operare y almacenarse en una sala con una superficie superior a 9 m^2.
- El aparato para 8000 Btu/h debe instalarse, operare y almacenarse en una sala con una superficie superior a 8 m^2.
- El aparato para 7000 Btu/h debe instalarse, operare y almacenarse en una sala con una superficie superior a 7 m^2.
- El aparato para 5000 Btu/h debe instalarse, operare y almacenarse en una sala con una superficie superior a 5 m^2.
- Debe cumplir con las normativas nacionales sobre el gas.
- Mantenga las aperturas de ventilación libres de obstrucciones.
- El aparato debe guardarse con cuidado para evitar causar daños en los componentes mecánicos.
- El aparato debe colocarse en una zona bien ventilada en una sala cuyo tamaño se corresponda con el área especificada para su operación.
- Cualquier persona que vaya a trabajar o entre en contacto con el circuito refrigerante debe disponer de un certificado válido y actual de una autoridad de evaluación acreditada de la industria correspondiente que certifique la competencia de dicha persona para manipular elementos refrigerantes de forma segura de acuerdo con las especificaciones de evaluación reconocidas.
- Las tareas de mantenimiento solamente deben ser realizadas tal y como recomienda el fabricante del equipo. Las tareas de mantenimiento y reparación que requieran la asistencia de otras personas cualificadas, deberán ser realizadas bajo la supervisión de una persona competente en el uso de productos refrigerantes inflamables.

Precaución: Riesgo de incendio / materiales inflamables (Requerido solo para unidades R32/R290)

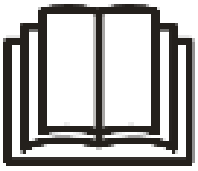

NOTA IMPORTANTE: Lea este manual atentamente antes de instalar o poner en marcha el aparato de aire acondicionado nuevo. Asegúrese de guardar este manual para futuras consultas.

Explicación de los símbolos que se muestran en la unidad. (Solo para las unidades con refrigerante R32/R290):

	ADVERTENCIA	Este símbolo indica que este aparato utiliza refrigerante inflamable. Si el refrigerante tiene una fuga y está expuesto a una fuente externa de ignición, puede existir un riesgo de incendio.
	PRECAUCIÓN	Este símbolo indica que debe leer atentamente el manual de operación.
	PRECAUCIÓN	Este símbolo indica que el personal de servicio técnico debe manipular este equipo siguiendo las instrucciones del manual de instalación.
	PRECAUCIÓN	Este símbolo indica que hay información disponible como el manual de operación o el manual de instalación.

Advertencias (solo para el uso del refrigerante R290/R32)

1. Transporte de equipos que contengan líquidos refrigerantes inflamables.
   Consultar las regulaciones sobre transporte.
2. Marcado de equipos utilizando señales
   Consultar las regulaciones locales.
3. Eliminación de desechos de equipos que utilizan refrigerantes inflamables.
   Consultar las regulaciones nacionales.
4. Almacenamiento de equipos y aparatos.
   El almacenamiento de equipos debe realizarse de acuerdo con las instrucciones del fabricante.
5. Almacenamiento de equipos empaquetados (sin vender).
   Se deben proteger los paquetes almacenados de manera que no se produzcan daños en los componentes mecánicos del equipo ni se produzcan fugas en la carga de líquido refrigerante. El número máximo permitido de piezas de equipo que pueden almacenarse juntas viene determinado por las regulaciones locales.
6. Información sobre las tareas de mantenimiento.
   1) Verificaciones en el área

   Antes de empezar a trabajar en sistemas que contengan líquidos refrigerantes inflamables, es necesario llevar a cabo verificaciones de seguridad para minimizar el riesgo de ignición. Para las reparaciones en el sistema de refrigeración, deben tenerse en cuenta las siguientes precauciones antes de realizar trabajos en el sistema.

   2) Procedimiento de trabajo
      Los trabajos deben llevarse a cabo siguiendo un procedimiento controlado para minimizar el riesgo de gases o vapores inflamables durante la ejecución de los trabajos.
   3) Área general de trabajo
      Todo el personal de mantenimiento y las demás personas que trabajen en la zona deben estar al tanto de la naturaleza de los trabajos que están llevando a cabo. Se debe evitar trabajar en espacios cerrados. La zona alrededor del espacio de trabajo debe estar delimitada. Asegúrese de que las condiciones dentro del área son seguras y los materiales inflamables están bajo control.
   4) Comprobar la presencia de líquido refrigerante
      El área debe examinarse con un detector de refrigerante adecuado antes y durante el trabajo, para garantizar que el técnico esté al tanto de un posible entorno inflamable. Asegúrese de que el equipo de detección de fugas que utilice es adecuado para su uso con líquidos refrigerantes inflamables, es decir, no provoca chispas, y está debidamente sellado y es seguro.
   5) Presencia de extinguidor de incendios
      Si se realiza algún trabajo en caliente en el equipo de refrigeración o en alguna pieza relacionada, deberá haber disponible un equipo de extinción de incendios adecuado en las proximidades. Tenga un extinguidor de incendios de polvo seco o CO2 cerca de la zona de carga.
   6) Sin fuentes de ignición
      Ninguna persona que realice trabajos relacionados con un sistema de refrigeración que implique la exposición de alguna tubería que contenga o haya contenido refrigerante inflamable debe usar ninguna fuente de ignición que pueda provocar un riesgo de incendio o explosión. Todas las posibles fuentes de ignición, incluidos los cigarros de tabaco, deben mantenerse lo suficientemente alejados del sitio de la instalación, reparación, retirada y desecho, mientras que los materiales refrigerantes inflamables puedan ser liberados en el entorno. Antes de llevar a cabo cualquier tarea, el área alrededor del equipo debe ser examinada para garantizar que no existe peligro de materiales inflamables ni riesgos de ignición. Se deben colocar señales de “No fumar”.
   7) Área ventilada

Asegúrese de que el área esté al aire libre o se encuentre bien ventilada antes de manipular el sistema o realizar algún trabajo en caliente. Debe mantenerse un nivel de ventilación adecuado mientras se estén realizando los trabajos. La ventilación debe dispersar de forma segura cualquier material refrigerante, y preferiblemente deberá hacerlo a la atmósfera exterior.

8) Verificaciones en el equipo de refrigeración

Cuando se cambien componentes eléctricos, deberán instalarse para el fin correspondiente y con las especificaciones correctas. En todo momento se deben seguir las directrices de mantenimiento y servicio técnico del fabricante. Si tiene alguna duda, consulte con el departamento técnico del fabricante para recibir asistencia. Se deben realizar las siguientes verificaciones en las instalaciones que utilicen refrigerantes inflamables: El tamaño de la carga debe estar de acuerdo con el tamaño del espacio en el que se vayan a instalar las piezas que contengan el refrigerante;

La maquinaria de ventilación y las salidas deben estar operando adecuadamente y no deben estar obstruidas;

Si se utiliza un circuito refrigerante indirecto, debe verificarse si el circuito secundario tiene refrigerante;

Las marcas en el equipo deben ser visibles y legibles. Las marcas y señales que no sean legibles deberán corregirse;

La tubería de refrigeración o los componentes deben estar instalados en una posición en la que no sea probable que se vean expuestos a ninguna sustancia que pueda corroer los componentes que contienen el líquido refrigerante, a menos que los componentes estén fabricados de materiales que sean resistentes a la corrosión o estén debidamente protegidos de los efectos de la corrosión.

9) Verificaciones en los dispositivos eléctricos

Las reparaciones y el mantenimiento que se realicen en los componentes eléctricos deben incluir verificaciones de seguridad inicial y procedimientos de inspección de los componentes. Si se detecta un fallo que pueda poner en peligro la seguridad, no se debe conectar la corriente eléctrica al circuito hasta que se haya solucionado el problema de forma satisfactoria. Si el fallo no puede corregirse inmediatamente, pero es necesario continuar con la operación, se deberá emplear una solución temporal adecuada. Esto deberá informarse al propietario del equipo para que todas las partes estén informadas.

Las verificaciones iniciales de seguridad pueden incluir:

Asegurarse de que los condensadores estén descargados: esto debe realizarse de forma segura para evitar producir chispas;

Asegurarse de que no hay componentes eléctricos vivos ni cables expuestos durante la carga, recuperación o purga del sistema;

Asegurarse que hay continuidad en la conexión a tierra.

7. Reparaciones en los componentes sellados

1) Durante las tareas de reparación de los componentes sellados, todo el suministro eléctrico debe estar desconectado del equipo en el que se está trabajando antes de retirar cualquier cobertura sellada, etc. Si es totalmente necesario tener conectada la fuente de alimentación en el equipo durante las tareas de mantenimiento, deberá colocarse un detector de fugas en todo momento en la zona más crítica para avisar de una posible situación de peligro.

2) Se debe prestar atención especial a los siguientes puntos para garantizar que, al trabajar en los componentes eléctricos, la carcasa no se vea alterada de forma que el nivel de protección sea afectado. Esto incluye el daño a los cables, un número excesivo de conexiones, terminales no fabricadas con las especificaciones originales, daños en el sellado, ajuste inadecuado de los pernos, etc.

Asegúrese de que el aparato ha sido montado de forma segura.

Asegúrese de que los sellados o los materiales de sellado no están deteriorados de forma que ya no sean capaces de evitar el escape de atmósferas inflamables. Las piezas de repuesto deben cumplir con las especificaciones del fabricante.

NOTA: El uso de sellante de silicona puede anular la efectividad de algunos tipos de equipos de detección de fugas. Los componentes fabricados de forma segura no necesitan ser aislados antes de trabajar en ellos.

8. Reparaciones en componentes fabricados de forma segura
No aplique ninguna carga inductiva o de capacitancia permanente en el circuito sin asegurarse de que esto no exceda la tensión y corriente permitidas para el equipo que utilice. Los componentes que hayan sido fabricados de forma segura son los únicos tipos en los que se puede trabajar mientras se encuentren en presencia de atmósferas inflamables. El aparato de prueba debe tener la potencia correcta. Sustituya los componentes utilizando solamente las piezas recomendadas por el fabricante. El uso de otro tipo de piezas puede provocar la ignición del material refrigerante en la atmósfera debido a una fuga.

9. Cableado
Compruebe que el cableado no haya sufrido desgaste, corrosión, presión excesiva, vibración, ni esté expuesto a bordes afilados ni ningún otro efecto adverso del entorno. La comprobación también debe tomar en cuenta los efectos del paso del tiempo o las vibraciones continuas de fuentes como compresores o ventiladores.

10. Detección de refrigerantes inflamables
En ninguna circunstancia se deben utilizar fuentes potenciales de ignición para buscar o detectar fugas de refrigerante. No se debe utilizar una antorcha de haluro (ni ningún otro detector que utilice llamas abiertas).

11. Métodos de detección de fugas
Los siguientes métodos para la detección de fugas se consideran aceptados para sistemas que contengan materiales refrigerantes inflamables.
Los detectores electrónicos de fugas pueden utilizarse para detectar materiales refrigerantes inflamables, pero la sensibilidad puede no ser la adecuada, o pueden requerir una recalibración. (El equipo de detección debe ser calibrado en una zona libre de material refrigerante). Asegúrese de que el detector no es una fuente potencial de ignición y que es adecuado para el tipo de refrigerante utilizado. El equipo de detección debe ajustarse a un porcentaje del LFL del refrigerante, y debe ser calibrado con el refrigerante empleado y confirmar el porcentaje adecuado de gas (25 % máximo). Los fluidos de detección de fugas son adecuados para ser utilizados con la mayoría de materiales refrigerantes, pero debe evitarse el uso de detergentes que contengan cloro, ya que el cloro puede reaccionar con el material refrigerante y corroer las partes de cobre de las tuberías. Si se sospecha que existe una fuga, se deberán apagar todas las llamas. Si se encuentra una fuga de refrigerante que necesita ser soldada, se deberá extraer todo el material refrigerante del sistema, o se deberá aislar (mediante el cierre de las válvulas) en una parte del sistema alejada de la fuga. Se debe purgar con nitrógeno libre de oxígeno (OFN) en el sistema tanto antes como durante el proceso de soldadura.

12. Eliminación y evacuación
Al manipular un circuito refrigerante para realizar reparaciones o para otros fines, se deben emplear procedimientos convencionales. Sin embargo, es importante utilizar las prácticas recomendadas, ya que existe un riesgo de incendio. Se debe seguir el procedimiento que se muestra a continuación:
Extraer el material refrigerante;
Purgar el circuito con gas inerte;
Evacuar;
Volver a purgar con gas inerte;
Abrir el circuito cortándolo o soldándolo.

La carga de material refrigerante debe recuperarse almacenándola en los cilindros de recuperación adecuados. El sistema debe purgarse con OFN para garantizar que la unidad sea segura. Es posible que se deba repetir este proceso varias veces. No se debe utilizar aire comprimido u oxígeno para realizar esta tarea.
El purgado debe hacerse rompiendo el vacío del sistema introduciendo OFN y llenando el circuito hasta que se alcance la presión de trabajo correspondiente, a continuación, descargar en la atmósfera y por último volviendo a dejar el vacío. Este proceso debe repetirse hasta que no quede ningún resto de material refrigerante en el interior del sistema. Cuando se utilice la carga final de OFN, el sistema deberá ventilarse hasta la presión atmosférica para permitir la realización de los trabajos. Esta operación es totalmente fundamental si se van a realizar trabajos de soldadura en las tuberías.
Asegúrese de que la salida de la bomba de vaciado no está cerca de ninguna fuente de ignición y que hay una ventilación adecuada.

13. Procedimientos de carga

Además de los procedimientos convencionales de carga, se deben cumplir los siguientes requisitos.
Asegúrese de que no se produzca contaminación de los diversos refrigerantes al utilizar el equipo de carga. Las mangueras o líneas deben ser lo más cortas posibles para minimizar la cantidad de refrigerante que puedan contener.
Los cilindros deben mantenerse en posición vertical.
Asegúrese de que el sistema de refrigeración está conectado a tierra antes de cargar el sistema con el material refrigerante.
Etiquete el sistema cuando la carga esté completa (si no lo está ya).
Advertencias (solo para uso del refrigerante R290/R32)
Se debe tener extrema precaución para no sobrecargar el sistema de refrigeración. Antes de recargar el sistema, se debe probar la presión con OFN. También se deberá comprobar que el sistema no presenta fugas al terminar la carga, pero antes de volver a ponerlo en marcha. Se debe realizar una prueba de fugas de seguimiento antes de abandonar el lugar.

14. Retirada de servicio

Antes de llevar a cabo este procedimiento, es fundamental que el técnico esté completamente familiarizado con el equipo y sus particularidades. Se recomienda emplear las prácticas adecuadas para recuperar todos los refrigerantes de forma segura. Antes de realizar la tarea, se debe tomar una muestra de aceite y material refrigerante en caso de que sea necesario un análisis antes de la reutilización del material refrigerante recogido. Es fundamental que haya energía eléctrica disponible antes de iniciar las tareas.

a) Familiarícese con el equipo y su funcionamiento.
b) Debe aislar el sistema de la fuente de alimentación.
c) Antes de iniciar el procedimiento, asegúrese de lo siguiente:
Está disponible el equipo de manipulación mecánica, si es necesario, para manipular los cilindros refrigerantes;
Todo el equipo de protección personal está disponible y se está utilizando de forma correcta; el proceso de recuperación está supervisado en todo momento por una persona competente;
El equipo de recuperación y los cilindros son conformes a las normativas correspondientes.
d) Bombee el sistema refrigerante, si es posible.
e) Si no es posible realizar el vacío, coloque un colector para que el material refrigerante pueda ser extraído de las diferentes partes del sistema.
f) Asegúrese de que el cilindro está situado en la balanza antes de iniciar la recuperación.
g) Ponga en marcha la máquina de recuperación y opérela siguiendo las instrucciones del fabricante.
h) No sobrecargue los cilindros. (No más del 80 % de volumen de carga líquida).

i) No exceda la presión máxima de operación del cilindro, incluso de forma temporal.

j) Cuando los cilindros se hayan llenado correctamente y se haya finalizado el proceso, asegúrese de que los cilindros y el equipo son trasladados del sitio inmediatamente y que las válvulas de aislamiento del equipo están cerradas.

k) El material refrigerante recuperado no debe cargarse en otro sistema de refrigeración a menos que haya sido limpiado y verificado.

15. Etiquetado

El equipo debe ser etiquetado indicando que ha sido desmantelado y el refrigerante ha sido vaciado. La etiqueta debe mostrar la fecha y estar firmada. Asegúrese de que hay etiquetas en el equipo que indican que el equipo contiene material refrigerante inflamable.

16. Recuperación

Al extraer el material refrigerante de un sistema, ya sea durante las tareas de mantenimiento o al desmantelarlo, se recomienda emplear buenas prácticas para que todos los refrigerantes sean extraídos de forma segura. Al transferir el material refrigerante a los cilindros, asegúrese de utilizar solamente cilindros de recuperación de refrigerantes adecuados. Asegúrese de contar con la cantidad suficiente de cilindros para almacenar la carga total del sistema. Todos los cilindros que vaya a utilizar son designados para el material refrigerante recuperado y deben estar etiquetados para dicho refrigerante (es decir, cilindros especiales para la recuperación de material refrigerante). Los cilindros deben estar completos con la válvula de descarga de presión y las válvulas de apagado asociadas en buen estado de funcionamiento. Los cilindros de recuperación vacíos deberán ser trasladados y, si es posible, enfriados antes de iniciar la recuperación. El equipo de recuperación debe estar en buen estado de funcionamiento y tener un juego de instrucciones junto al equipo, y debe ser adecuado para la recuperación de materiales refrigerantes inflamables. Además, debe haber disponible un juego de balanzas de peso calibradas en buen estado de funcionamiento. Las mangueras deben estar completas con los acoplamientos de desconexión sin fugas y en buenas condiciones. Antes de utilizar la máquina de recuperación, compruebe que todos los elementos se encuentran en buen estado de funcionamiento, han tenido un mantenimiento adecuado y que todos los componentes eléctricos envueltos están correctamente sellados para evitar la ignición en caso de producirse una fuga del material refrigerante. Consulte con el fabricante en caso de duda.

El material refrigerante recuperado debe devolverse al proveedor de refrigerante en el cilindro de recuperación adecuado, y se debe incluir la nota de transferencia de desechos correspondiente. No mezcle materiales refrigerantes en unidades de recuperación y, en especial, no los mezcle en los cilindros. Si los aceites de los compresores o los compresores deben ser retirados, asegúrese de que han sido vaciados hasta un nivel aceptable para garantizar que no quedan restos de material refrigerante inflamable dentro del lubricante. El proceso de evacuación debe ser llevado a cabo antes de devolver el compresor a los proveedores. Solo se debe emplear calefacción eléctrica en el compresor para acelerar este proceso. Cuando el aceite haya sido drenado del sistema, debe ser transportado de forma segura.

Nota sobre los gases fluorados

- Los gases fluorados de efecto invernadero están contenidos en equipos sellados herméticamente. Para obtener más información sobre el tipo, la cantidad y el equivalente CO_2 en toneladas de gas fluorado de efecto invernadero (en algunos modelos), por favor, consulte con la etiqueta correspondiente que aparece en la unidad.
- Las tareas de instalación, servicio, mantenimiento y reparación de esta unidad deben ser realizadas por un técnico certificado.
- La desinstalación del producto y el reciclado deben se realizados por un técnico certificado.

Preparación

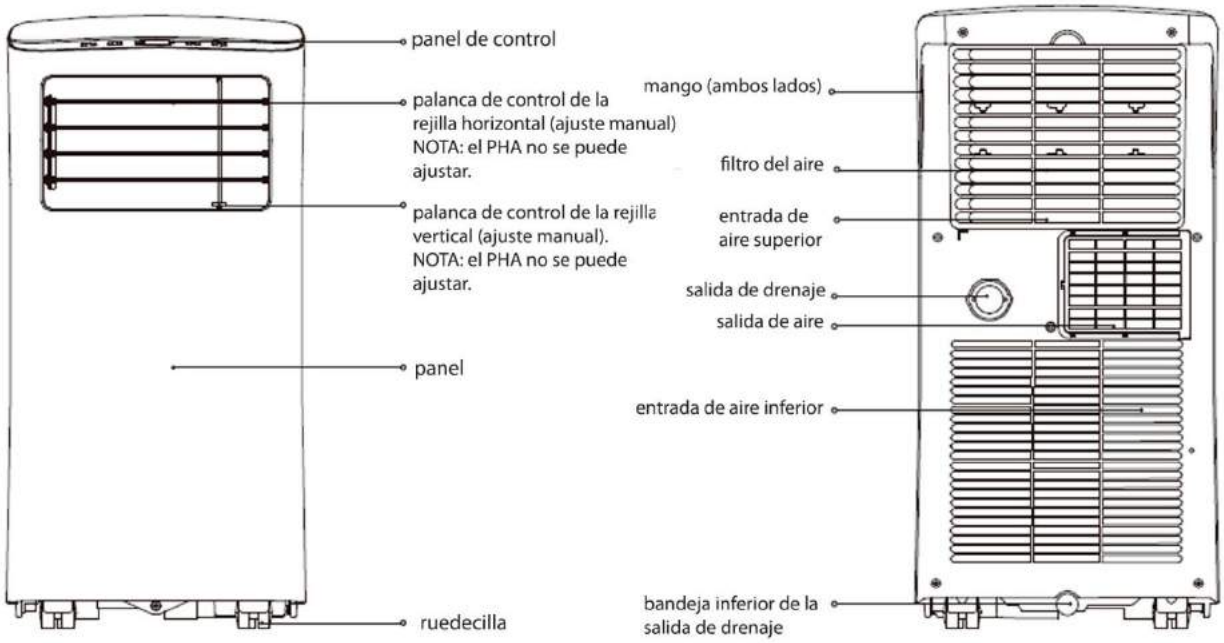

FRONTAL

PARTE TRASERA

Instalación

Elegir la ubicación correcta

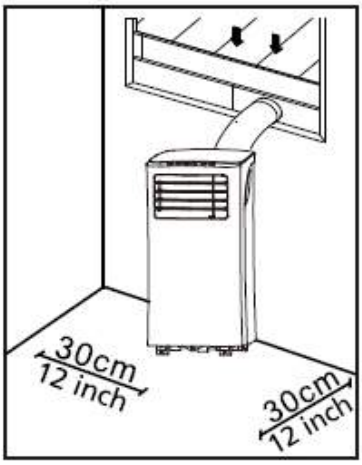

El lugar de la instalación debe cumplir con los siguientes requisitos:

- Asegúrese de que instala la unidad en una superficie lisa para minimizar el ruido y la vibración.

- La unidad debe estar instalada cerca de un enchufe con conexión a tierra, y la bandeja de recolección de drenaje (situada en la parte trasera de la unidad) debe ser accesible.

- La unidad debe situarse al menos a 30 cm (12”) de la pared más cercana para garantizar un aire acondicionado adecuado.

- NO cubra las entradas, salidas ni el receptor de señal remota de la unidad, ya que esto puede causar daños en la unidad.

Instalación recomendada

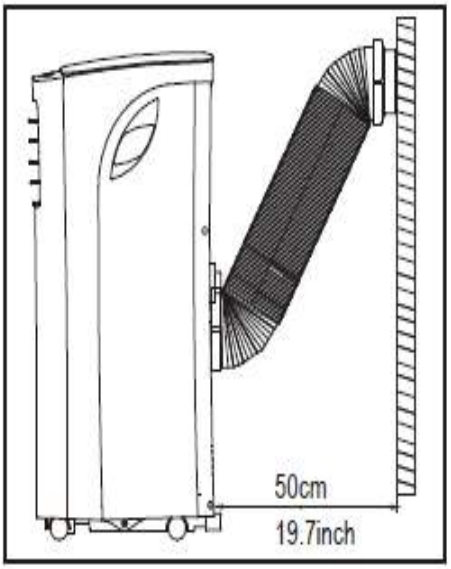

NOTA:

Todas las imágenes que aparecen en el manual son solo para fines explicativos. Su aparato puede ser ligeramente diferente. La forma real prevalece sobre las imágenes.

La unidad puede ser controlada por el panel de control solo o con el control remoto. Este manual no incluye las operaciones del control remoto, consulte <<Ilustración del control remoto>> que se adjunta con la unidad para obtener más detalles.

Cuando haya diferencias entre el “MANUAL DE INSTRUCCIONES” y la “Ilustración del control remoto” sobre la descripción del funcionamiento, prevalecerá la descripción del “MANUAL DE INSTRUCCIONES”.

Herramientas necesarias

- Destornillador de estrella mediano; - Cinta métrica o regla; - Cuchillo o tijeras; - Sierra (opcional, para acortar el adaptador de la ventana en ventanas estrechas).

Accesorios

Compruebe el tamaño de la ventana y elija el pasador de ventana que más se ajuste.

Instalación

Pieza	Descripción	Cantidad	Pieza	Descripción	Cantidad
	Adaptador de unidad	1 pz	*	Perno	1 pz
	Manguera de escape	1 pz	*	Abrazadera de seguridad y tornillo	1 juego
	Adaptador pasador de ventana	1 pz		Manguera de drenaje	1 pz
*	Adaptador de escape de pared A (solo para instalación en la pared)	1 pz	*	Sello de espuma C (no adhesivo)	1 pz
*	Adaptador de escape de pared B (solo para instalación en la pared)	1 pz	*	Sello de espuma A (adhesivo)	2 pzs
*	Tornillo y taco (solo para instalación en la pared)	4 juegos	*	Sello de espuma B (adhesivo)	2 pzs
	Pasador de ventana A	1 pz		Control remoto y batería	1 juego
	Pasador de ventana B	1 pz			

NOTA: Los artículos con * son opcionales. Pueden haber ligeras variaciones en el diseño.

Kit de instalación en ventana

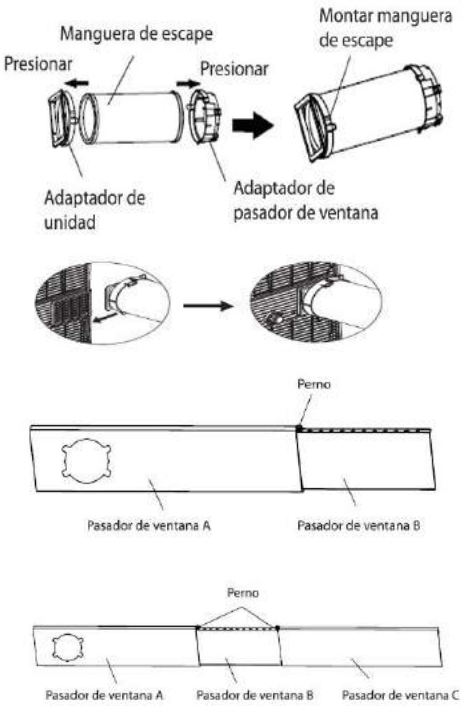

Paso uno: Preparación del montaje de la manguera de escape. Presione la manguera de escape en el adaptador del pasador de ventana y el adaptador de la unidad, enganchándola automáticamente con las hebillas elásticas de los adaptadores.

Paso dos: Instale la manguera de escape en la unidad.

Pulse la manguera de escape en la apertura de la salida de aire de la unidad siguiendo la dirección de la flecha.

Paso tres: Preparación el pasador de ventana ajustable

1. Dependiendo del tamaño de su ventana, ajuste el tamaño del pasador de ventana.

2. Si la longitud de la ventana requiere el uso de dos pasadores de ventana, use el perno para ajustar los pasadores de ventana una vez estén ajustados con la longitud adecuada.

3. En algunos modelos, si la longitud de la ventana requiere tres pasadores de ventana (opcional), use dos pernos para ajustar los pasadores de ventana una vez hayan sido ajustados con la longitud adecuada.

Instalación

Nota: Una vez estén preparados la manguera de escape y el pasador de ventana ajustable, elija uno de los siguientes métodos de instalación.

Tipo 1: Instalación colgada en la ventana o pasador de ventana (opcional)

1. Corte tiras de sellado de espuma adhesiva A y B con el tamaño adecuado, y péguelas al marco de la ventana tal y como se muestra en la imagen.

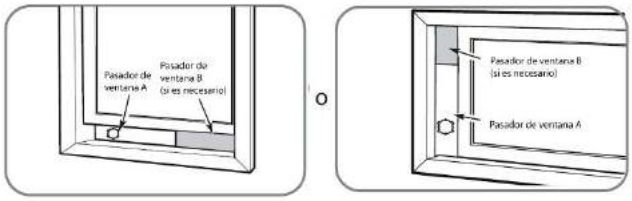

2. Introduzca el pasador de ventana por la apertura de la ventana

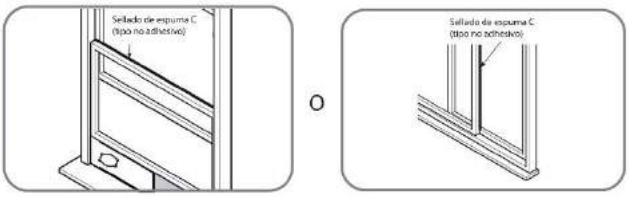

3. Corte una tira de sellado de espuma C no adhesiva que encaje con el tamaño de la ventana. Introduzca el sellado entre el vidrio y el marco de la ventana para evitar que entren en la sala aire e insectos.

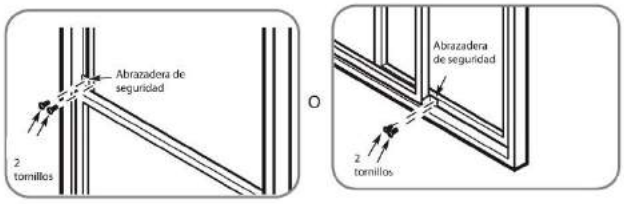

4. Si lo desea, instale la abrazadera de seguridad con los 2 tornillos como aparece en la imagen.

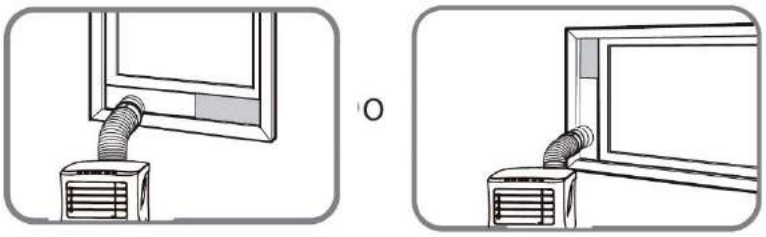

5. Introduzca el adaptador del pasador de ventana por el orificio del pasador de ventana.

Tipo 2: Instalación en la pared (opcional)

1. Perfore un orificio de 125 mm (4,9 pulgadas) en la pared para el adaptador de escape B de la pared. 2. Ajuste el adaptador de escape B de la pared a la pared utilizando los cuatro anclajes y tornillos que vienen incluidos en el kit. 3. Conecte la manguera de escape (con el adaptador de escape A de la pared) al adaptador de escape B de la pared.

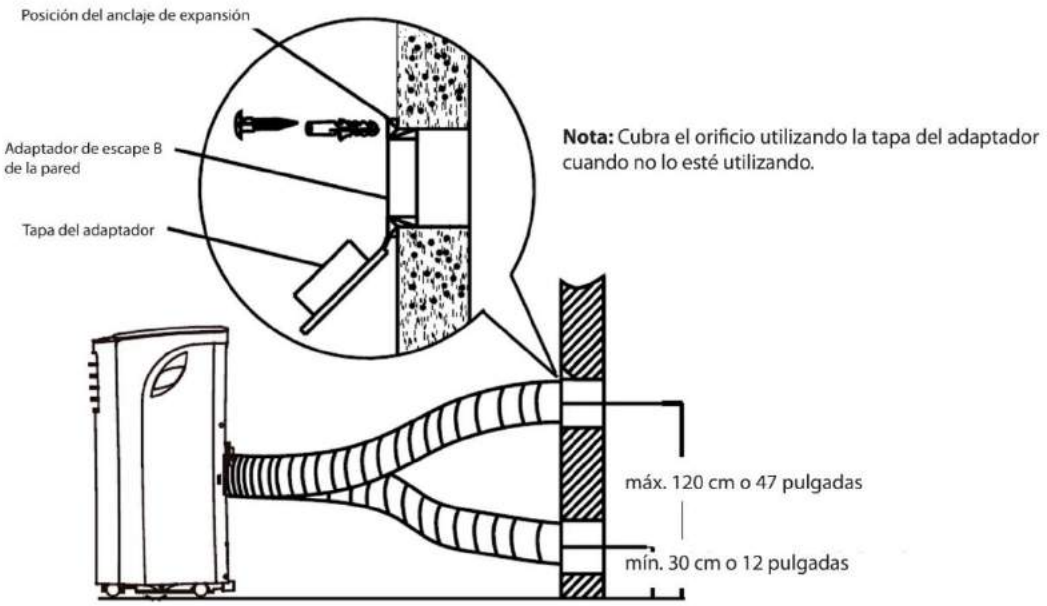

Nota: Para garantizar un funcionamiento adecuado, NO estire ni doble la manguera. Asegúrese de que no hay ningún obstáculo alrededor de la salida de aire de la manguera de escape (es necesario dejar un espacio de 500 mm) para que el sistema de escape funcione correctamente. Todas las imágenes de este manual se muestran solo para fines explicativos. Su aparato de aire acondicionado puede ser ligeramente diferente. Debe prevalecer la forma real.

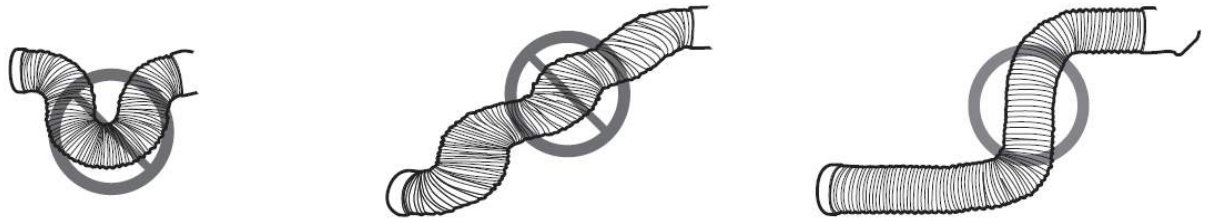

Operación

Panel de control

Botón de MODO

Selecciona el modo de operación que desea. Cada vez que pulsa el botón, se seleccionará un modo siguiendo la secuencia FRÍO, VENTILADOR y DESHUMIDIFICADOR. La luz de indicación de modo se enciende en cada ajuste de modo.

NOTA: En los modos anteriores, la unidad opera la velocidad auto de ventilador de forma automática. Puede ajustar la velocidad del ventilador solamente con el control remoto en los modos FRÍO y VENTILADOR.

Botones Más (+) y Menos (-)

Se utilizan para ajustar (aumentar y disminuir) la temperatura en pasos de 1 ºC/1 ºF (o 1 ºF) en un rango que va de 17 ºC/62 ºF a 30 ºC/88 ºF (o 85 ºF).

NOTA: El control puede mostrar la temperatura en grados Fahrenheit o grados Celsius. Para pasar de uno a otro, mantenga pulsado los botones Más y Menos al mismo tiempo durante 3 segundos.

Botón de encendido

Enciende y apaga el aparato.

Pantalla LED

Muestra la temperatura seleccionada mientras está en el modo de enfriado. Cuando está en los modos DRY y FAN, muestra la temperatura ambiente.

Códigos de error:
E1 – Error en el sensor de temperatura ambiente.
E2 – Error en el sensor de temperatura del evaporador.
E4 – Error de comunicación en el panel de la pantalla.
EC – Mal funcionamiento en la detección de fugas de refrigerante (en algunos modelos).
Códigos de protección:
P1 – La bandeja inferior está llena – Conecte la manguera de drenaje y drene el agua acumulada. Si la protección se repite, póngase en contacto con el centro de servicio técnico.

Nota: Cuando se produce alguno de los errores anteriores, apague la unidad, y examine el aparato para ver si hay alguna obstrucción. Vuelva a iniciar la unidad, si el error continúa apareciendo, apague la unidad y desenchufe el cable de alimentación. Póngase en contacto con el fabricante, con el centro de servicio técnico o una persona cualificada similar para examinar el aparato.

Instalación de la manguera de escape

La manguera de escape y el adaptador deben ser instalados o extraídos de acuerdo con el modo de uso.

Para el modo COOL se debe instalar la manguera de escape. Para los modos FAN o DRY se debe extraer la manguera de escape.

Instrucciones de operación

Operación del modo FRÍO
- Pulse el botón de “MODO” hasta que se ilumine la luz de indicación “FRÍO”.
- Pulse los botones de ajuste “+” o “-“ para seleccionar la temperatura ambiente deseada. La temperatura se puede ajustar en un rango que va de 17 ºC – 30 ºC/62 ºF – 88 ºF (o 86 ºF).
- Pulse el botón “VELOCIDAD DEL VENTILADOR” del control remoto para seleccionar la velocidad del ventilador.

Operación del modo DESHUMIDIFICADOR
- Pulse el botón “MODO” hasta que se ilumine la luz de indicación “DESHUMIDIFICADOR”.
- En este modo, no puede seleccionar una velocidad del ventilador ni ajustar la temperatura. El motor del ventilador opera en velocidad baja.
- Mantenga cerradas las ventanas y puertas para obtener un mejor efecto de deshumidificación.
- No coloque el conducto en la ventana.

Operación del modo VENTILADOR

- Pulse el botón “MODO” hasta que se ilumine la luz de indicación “VENTILADOR”.

- Pulse el botón “VELOCIDAD DEL VENTILADOR” en el control remoto para seleccionar la velocidad del ventilador. La temperatura no se puede ajustar.

- No coloque el conducto en la ventana.

Operación

Otras funciones

Operación del modo NOCTURNO/ECONOMICO
Esta función puede activarse SOLO desde el control remoto. Para activar la función NOCTURNA/ECONOMICO, el ajuste de temperatura aumentará en 1 ºC/2 ºF (o 1 ºF) en 30 minutos. El ajuste de temperatura aumentará de nuevo 1 ºC/2 ºF (o 1 ºF) después de otros 30 minutos. Este nuevo ajuste de temperatura se mantendrá durante 7 horas antes de que vuelva a la temperatura seleccionada originalmente. Así finaliza el modo NOCTURNO y la unidad continuará operando como se había programado originalmente.

NOTA: Esta función no está disponible en los modos VENTILADOR o DESHUMIDIFICADOR.

INICIO AUTOMÁTICO
Si la unidad se interrumpe de forma inesperada debido a un corte de electricidad, volverá a iniciarse con la última función seleccionada de forma automática cuando vuelva la energía.

AJUSTE DE LA DIRECCIÓN DEL FLUJO DE AIRE
Ajuste la dirección del flujo del aire manualmente:
- La rejilla se puede ajustar de forma manual hasta la posición deseada.
- No coloque ningún objeto pesado u otras cargas en la rejilla, ya que eso podría dañar la unidad.
- Asegúrese de que la rejilla está totalmente abierta durante la operación de calefacción.
- Mantenga totalmente abierta la rejilla durante la operación.

ESPERE 3 MINUTOS ANTES DE VOLVER A PONER EN MARCHA EL APARATO
Una vez se ha detenido la unidad, no podrá volver a iniciarla durante los 3 primeros minutos. Esto sucede para proteger la unidad. La unidad volverá a operar automáticamente después de 3 minutos.

Drenaje del agua
- En los modos de deshumidificación, retire el conector de drenaje de la parte trasera de la unidad, instale el conector de drenaje (5/8” conector hembra universal) con una manguera de 3/4” (comprada en una tienda local). Para los modelos sin conector de drenaje, ajuste la manguera de drenaje en el orificio. Coloque el extremo abierto de la manguera directamente sobre la zona de drenaje en la parte inferior del suelo.

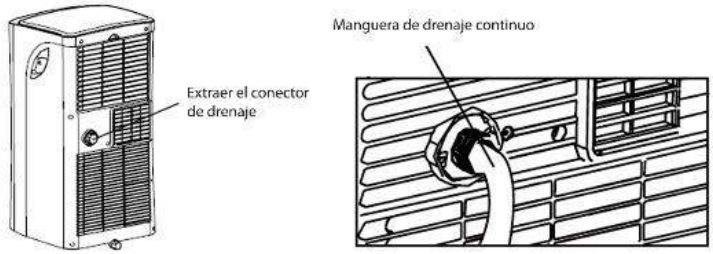

NOTA: Asegúrese de que la manguera está bien ajustada para que no se produzcan fugas. Dirija la manguera hacia el drenaje, asegurándose de que no hay torsiones que puedan detener el flujo del agua. Coloque el extremo de la manguera en el drenaje y asegúrese de que el extremo de la manguera se dirige hacia abajo para dejar que el agua fluya con suavidad. Cuando no utilice la manguera de drenaje continuo, asegúrese de que el conector y la sujeción de drenaje están bien instaladas para evitar las fugas.

- Cuando el nivel del agua de la bandeja inferior alcance un nivel determinado, la unidad emitirá un pitido 8 veces, en la pantalla digital aparecerá “P1”. En este momento, el proceso de aire acondicionado/deshumidificación se detendrá automáticamente. Sin embargo, el motor del ventilador continuará en funcionamiento (esto es normal). Mueva con cuidado la unidad hasta un lugar donde pueda drenarla, retire el conector de drenaje inferior y deje que el agua se drene. Vuelva a instalar el conector de drenaje inferior y reinicie la máquina hasta que desaparezca el símbolo “P1”. Si se repite el error, póngase en contacto con el departamento de servicio técnico.

NOTA: Asegúrese de volver a instalar firmemente el conector de drenaje inferior para evitar las fugas antes de utilizar la unidad.

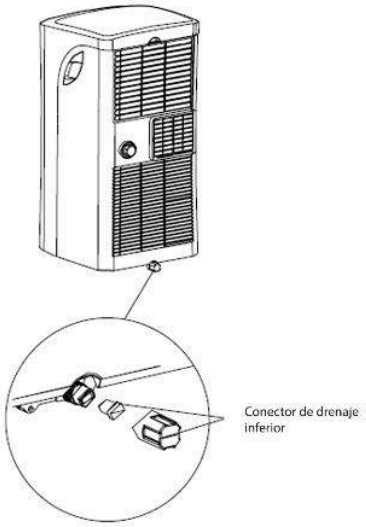

Mantenimiento

!ADVERTENCIA:

- Desenchufe siempre la unidad antes de iniciar las tareas de limpieza o mantenimiento.

- NO utilice productos líquidos o químicos inflamables para limpiar la unidad.

- NO lave la unidad colocándola bajo agua corriente. Hacerlo puede causar un peligro eléctrico.

- NO ponga en marcha la unidad si la fuente de alimentación se ha dañado durante la limpieza. Los cables de alimentación que se hayan dañado deben ser sustituidos por cables nuevos del fabricante.

Limpieza del filtro del aire

Retirar el filtro del aire

!PRECAUCIÓN

NO ponga en marcha la unidad sin el filtro de aire ya que el polvo y la pelusa pueden obstruir el aparato y reducir su rendimiento.

Consejos de mantenimiento
- Asegúrese de limpiar el filtro del aire cada 2 semanas para obtener un mejor rendimiento.
- La bandeja de recogida de agua debe drenarse inmediatamente después de que aparezca el error P1 y antes de almacenarla para evitar la formación de moho.
- En hogares con animales, deberá limpiar regularmente la rejilla para evitar el bloqueo del flujo del aire debido al pelo de los animales.

Limpieza de la unidad
Limpie la unidad usando un paño húmedo y sin pelusas y un detergente suave. Seque la unidad con un paño seco y sin pelusas.

Guarde la unidad cuando no la vaya a utilizar
- Drene la bandeja de recogida de agua de la unidad siguiendo las instrucciones de la sección que se muestra a continuación.
- Ponga el aparato en el modo FAN durante 12 horas en una sala cálida para secarla y evitar la formación de moho.
- Apague el aparato y desenchúfelo.
- Limpie el filtro del aire siguiendo las instrucciones de la sección anterior. Vuelva a colocar el filtro limpio y seco antes de almacenar el aparato.
- Retire las baterías del control remoto.

Asegúrese de almacenar la unidad en un lugar fresco y oscuro. La exposición directa a la luz del sol o al calor extremo puede reducir la vida de la unidad.

NOTA: Se puede limpiar la carcasa y la parte frontal utilizando un paño para el polvo sin aceite o pasando un paño húmedo con una solución de agua tibia y un detergente suave para los platos. Enjuague con cuidado y seque la superficie. Nunca utilice productos limpiadores agresivos, cera o líquido pulidor para limpiar la carcasa frontal. Asegúrese de retirar el exceso de agua del paño antes de pasarlo por los controles. El contacto de líquidos con los controles puede causar daños en la unidad.

Diagnóstico de errores

Por favor, examine el aparato de acuerdo con el siguiente formulario antes de llamar al departamento de servicio técnico:

Problema	Causa posible	Resolución de problemas
La unidad no se enciende al pulsar el botón ENCENDIDO /APAGADO	Código de error P1	El agua de la bandeja de recogida está llena. Apague la unidad, drene el agua de la bandeja de recogida de agua y vuelva a iniciar la unidad.
	En modo FRÍO: la temperatura ambiente es inferior a la temperatura ajustada	Reinicie la temperatura.
La unidad no enfría bien	El filtro de aire está bloqueado con polvo o pelos de animales.	Apague la unidad y limpie el filtro siguiendo las instrucciones.
	La manguera de escape no está conectada o está bloqueada.	Apague la unidad, desconecte la manguera, examine si hay alguna obstrucción y vuelva a conectar la manguera
	La unidad tiene un nivel bajo de refrigerante.	Póngase en contacto con un técnico para examinar la unidad y rellenar el refrigerante.
	El ajuste de temperatura es demasiado alto.	Reduzca el ajuste de temperatura
	Las ventanas y puertas de la sala están abiertas	Asegúrese de que todas las ventanas y puertas están cerradas.
	La sala es demasiado grande	Verifique la zona de enfriado
	Hay fuentes de calor dentro de la sala	Retire si es posible las fuentes de calor
La unidad emite ruidos y vibra demasiado	El suelo no está bien nivelado	Coloque la unidad en una superficie lisa y nivelada
	El filtro del aire está bloqueado con polvo o pelo de animales	Apague la unidad y limpie el filtro siguiendo las instrucciones
La unidad emite un sonido de gorgoteo	El sonido se debe al flujo del líquido refrigerante del interior de la unidad	Es normal

Notas de diseño y cumplimiento de normativas

Aviso de diseño

El diseño y las especificaciones están sujetas a cambios sin previo aviso con el fin de realizar mejoras en el producto. Consulte a su agente de ventas o el fabricante para obtener más detalles. Cualquier actualización en el manual será cargada en el sitio web, por favor revise la última versión.

Información de calificación energética

La calificación energética para esta unidad consiste en una instalación que utiliza un conducto de escape extendido sin adaptador de pasador de ventana o adaptador de escape A (como se muestra en la sección de instalación de este manual). Además, la unidad debe utilizar el control remoto para operar en el modo FRÍO y VENTILADOR VELOCIDAD MAX.

Rango de temperatura de la unidad

Modo	Rango de temperatura
Frío	17-35 ºC (62-95 ºF)
Deshumidificador	13-35 ºC (55-95 ªF)

NOTA: Para cumplir con la normativa EN 61000-3-11, el producto MPPH-08CRN7-QB6 solo debe conectarse a una fuente de alimentación de impedancia del sistema: | Zsys|=0.451 ohms o inferior, el producto MPPH-09CRN7-QB6G1 solo debe conectarse a una fuente de alimentación de impedancia del sistema: | Zsys|=0.437 ohms o inferior. Antes de conectar el producto a la red pública de electricidad, consulte con la autoridad local de suministro eléctrico para garantizar que la red de energía cumple con los requisitos anteriores.

Observaciones sociales

Al usar esta unidad en países de la Comunidad Europea, deberá cumplir con la siguiente información:
ELIMINACIÓN DE RESIDUOS: No deseche este producto junto a los demás residuos municipales sin clasificar. Es necesario recoger este tipo de residuos de forma separada para su tratamiento especial.
Está prohibido desechar este aparato junto a los demás residuos domésticos.
Para desechar el aparato hay varias posibilidades:
A) El municipio ha establecido sistemas de recogida, en los que los residuos electrónicos se pueden desechar de forma gratuita para el usuario.
B) Al comprar un producto nuevo, el distribuidor puede recoger el producto antiguo de forma gratuita.
C) El fabricante puede recoger el aparato antiguo para su eliminación de forma gratuita para el usuario.
D) Ya que los productos antiguos contienen recursos valiosos, pueden ser vendidos a vendedores de chatarra.
La eliminación de residuos en el medio ambiente pone en peligro su salud cuando las sustancias peligrosas se filtran en el agua del subsuelo y llegan hasta la cadena alimentaria.

El diseño y las especificaciones pueden ser modificados sin previo aviso y con el fin de mejorar el producto. Para más información, póngase en contacto con el punto de venta o el fabricante.

CONDICIONES DE GARANTIA

1. La garantía es válida sólo a la presentación de la factura de compra del producto.
2. Esta garantía se limita exclusivamente a las piezas de repuesto ineficaz debido a defectos de fabricación.
3. La eliminación de varias fallas en garantía se realiza para la reparación o el reemplazo de piezas defectuosas, de acuerdo a la discreción de nuestros servicios técnicos. Las piezas defectuosas son de nuestra propiedad.
4. No están cubiertos por la garantía los daños causados durante el transporte, negligencia o mal uso, montaje o instalación incorrecta, así como las influencias externas, tales como: rayos atmosféricos o eléctricos, inundaciones, humedad, etc.
5. Pierden la garantía todos los aparatos que no están a ser utilizados de acuerdo a las instrucciones o conectadas a las REDES DE AEREAS DE ALIMENTACIÓN, que no garantizan una tensión constante de 220/240V.
6. La garantía no cubre lesiones personales o daños causados directa o indirectamente.
7. Esta garantía termina cuando se descubre que han sido sometidas a reparaciones, reformas o intervenciones por cualquier persona no autorizada por JOCEL.

LA GARANTIA TERMINA:

1. Si el aparato no ha sido instalado por un Técnico Acreditado.
2. Superado el período de 2 años para la línea doméstica e 6 meses para la hostelería, la garantía expira y la asistencia técnica se hará mediante adeudo en los costos de mano de obra en función de las tajas vigentes.
3. Con la modificación o desaparecimiento de la placa de identificación del aparato.

ASISTENCIA TÉCNICA:

Para pedir asistencia técnica de vuestros aparatos, nuestros servicios están disponibles a través de lo siguiente contacto:

Telef. 902 099 504
http://www.jocel.es

JOCEL®, LDA

Rua dos 5 Caminhos, nº 516
4780-382 Argemil
Sto Tirso
Portugal
Tef:252910355
Fax:252910369
Email: import@jocel.pt
http://www.jocel.pt

DECLARACIÓN DE CONFORMIDAD

CE

Declaramos bajo nuestra responsabilidad que el aparato abajo

Aparato	**AIRE ACONDICIONADO**
Marca	**JOCEL**
Modelo	JACP9030733

Cumple con las siguientes directivas europeas y normas de aplicación

Baja Voltaje	**2014/35/EU**	EN 60335-1:2012/A13:2017
		EN 60335-2-40:2003/A13:2012
		EN 62233:2008
Compatibilidad Electromagnética	**2014/30/EU**	EN 55014-1:2017
		EN 55014-2:2015
		EN 61000-3-2:2014
		EN 61000-3-11:2000
		EN 61000-3-3:2013

JOCEL®

Portable Air Conditioner

JACP9030733

Instruction Manual

Contents

Thank you for purchasing our Portable Air Conditioner.
Before using your air conditioner, please read this instruction manual carefully and keep it for future reference.

READ AND SAVE THESE INSTRUCTIONS!

Safety Precautions ---------- 2

Cautions ---------- 3

Warnings (for using R290/R32 refrigerant only) ------ 4

Preparations ---------- 8

Installation ---------- 9

Operation ---------- 12

Maintenance ---------- 15

Faults Diagnosis ---------- 16

Design and Compliance Notes ------ 17

Sociable Remark ---------- 18

Safety Precautions

This symbol indicates that ignoring instructions may cause death or serious injury.

WARNING: To prevent death or injury to the user or other people and property damage, the following instructions must be followed. Incorrect operation due to ignoring of instructions may cause death, harm or damage.

-Installation must be performed according to the installation instructions. Improper installation can cause water leakage, electrical shock, or fire.
-Use only the included accessories and parts, and specified tools for the installation. Using non-standard parts can cause water leakage, electrical shock, fire, and injury or property damage.
-Make sure that the outlet you are using is grounded and has the appropriate voltage. The power cord is equipped with a three-prong grounding plug to protect against shock. Voltage information can be found on the nameplate of the unit.
-Your unit must be used in a properly grounded wall receptacle. If the wall receptacle you intend to use is not adequately grounded or protected by a time delay fuse or circuit breaker (the fuse or circuit breaker needed is determined by the maximum current of the unit. The maximum current is indicated on the nameplate located on unit), have a qualified electrician install the proper receptacle.
-Install the unit on a flat, sturdy surface. Failure to do so could result in damage or excessive noise and vibration.
-The unit must be kept free from obstruction to ensure proper function and to mitigate safety hazards.
-DO NOT modify the length of the power cord or use an extension cord to power the unit.
-DO NOT share a single outlet with other electrical appliances. Improper power supply can cause fire or electrical shock.
-DO NOT install your air conditioner in a wet room such as a bathroom or laundry room. Too much exposure to water can cause electrical components to short circuit.
-DO NOT install the unit in a location that may be exposed to combustible gas, as this could cause fire.
-The unit has wheels to facilitate moving. Make sure not to use the wheels on thick carpet or to roll over objects, as these could cause tipping.
-DO NOT operate a unit that it has been dropped or damaged.
-The appliance with electric heater shall have at least 1 meter space to the combustible materials.
-Do not touch the unit with wet or damp hands or when barefoot.
-If the air conditioner is knocked over during use, turn off the unit and unplug it from the main power supply immediately. Visually inspect the unit to ensure there is no damage. If you suspect the unit has been damaged, contact a technician or customer service for assistance.
-In a thunderstorm, the power must be cut off to avoid damage to the machine due to lightning.
-Your air conditioner should be used in such a way that it is protected from moisture. e.g. condensation, splashed water, etc. Do not place or store your air conditioner where it can fall or be pulled into water or any other liquid. Unplug immediately if it occurs.
-All wiring must be performed strictly in accordance with the wiring diagram located inside of the unit.
-The unit's circuit board(PCB) is designed with a fuse to provide overcurrent protection. The specifications of the fuse are printed on the circuit board, such as: T 3.15A/250V, etc.

Cautions

-This appliance can be used by children aged from 8 years and above and person with reduced physical, sensory or mental capabilities or lack of experience and knowledge if they have been given supervision or instruction concerning use of the appliance in a safe way and understand the hazards involved. Children shall not play with the appliance. Cleaning and user maintenance shall not be made by children without supervision. (be applicable for the European Countries)

-This appliance is not intended for use by persons (including childern) with reduced physical, sensory or mental capabilities or lack of experience and knowledge, unless they have been given supervision or instruction concerning use of the appliance by a person responsible for their safety. (be applicable for other countries except the European Countries)

-Children should be supervised to ensure that they do not play with the appliance. Children must be supervised around the unit at all times.

-If the supply cord is damaged, it must be replaced by the manufacturer,its service agent or similarly qualified persons in order to avoid a hazard.

-Prior to cleaning or other maintenance, the appliance must be disconnected from the supply mains.

-Do not remove any fixed covers. Never use this appliance if it is not working properly, or if it has been dropped or damaged.

-Do not run cord under carpeting. Do not cover cord with throw rugs, runners, or similar coverings. Do not route cord under furniture or appliances. Arrange cord away from traffic area and where it will not be tripped over.

-Do not operate unit with a damaged cord, plug, power fuse or circuit breaker. Discard unit or return to an authorized service facility for examination and/or repair.

-To reduce the risk of fire or electric shock, do not use this fan with any solid-state speed control device.

-The appliance shall be installed in accordance with national wiring regulations.

-Contact the authorised service technician for repair or maintenance of this unit.

-Contact the authorised installer for installation of this unit.

-Do not cover or obstruct the inlet or outlet grilles.

-Do not use this product for functions other than those described in this instruction manual.

-Before cleaning, turn off the power and unplug the unit.

-Disconnect the power if strange sounds, smell, or smoke comes from it.

-Do not press the buttons on the control panel with anything other than your fingers.

-Do not remove any fixed covers. Never use this appliance if it is not working properly, or if it has been dropped or damaged.

-Do not operate or stop the unit by inserting or pulling out the power cord plug.

-Do not use hazardous chemicals to clean or come into contact with the unit. Do not use the unit in the presence of inflammable substances or vapour such as alcohol, insecticides, petrol,etc.

-Always transport your air conditioner in a vertical position and stand on a stable, level surface during use.

-Always contact a qualified person to carry out repairs. If the damaged power supply cord must be replaced with a new power supply cord obtained from the product manufacturer and not repaired.

-Hold the plug by the head of the power plug when taking it out.

-Turn off the product when not in use.

Warnings(for using R290/R32 refrigerant only)

-Do not use means to accelerate the defrosting process or to clean, other than those recommended by the manufacturer.
-The appliance shall be stored in a room without continuously operating ignition sources (for example: open flames, an operating gas appliance or an operating electric heater).
-Do not pierce or burn.
-Be aware that the refrigerants may not contain an odour.
-Appliance for 9000Btu/h should be installed, operated and stored in a room with a floor area larger than 9 m^2 .
Appliance for 8000Btu/h should be installed, operated and stored in a room with a floor area larger than 8 m^2 .
Appliance for 7000Btu/h should be installed, operated and stored in a room with a floor area larger than 7 m^2 .
Appliance for 5000Btu/h should be installed, operated and stored in a room with a floor area larger than 5 m^2 .
-Compliance with national gas regulations shall be observed.
-Keep ventilation openings clear of obstruction.
-The appliance shall be stored so as to prevent mechanical damage from occurring.
-A warning that the appliance shall be stored in a well-ventilated area where the room size corresponds to the room area as specified for operation.
-Any person who is involved with working on or breaking into a refrigerant circuit should hold a current valid certificate from an industry-accredited assessment authority, which authorises their competence to handle refrigerants safely in accordance with an industry recognised assessment specification.
-Servicing shall only be performed as recommended by the equipment manufacturer. Maintenance and repair requiring the assistance of other skilled personnel shall be carried out under the supervision of the person competent in the use of flammable refrigerants.

Caution: Risk of fire/
flammable materials
(Required for R32/R290 units only)

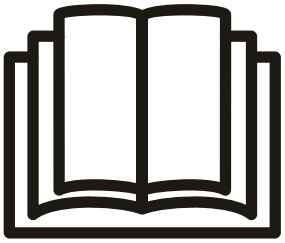

IMPORTANT NOTE: Read this manual carefully before installing or operating your new air conditioning unit. Make sure to save this manual for future reference.

Explanation of symbols displayed on the unit(For the unit adopts R32/R290 Refrigerant only):

	WARNING	This symbol shows that this appliance used a flammable refrigerant. If the refrigerant is leaked and exposed to an external ignition source, there is a risk of fire.
	CAUTION	This symbol shows that the operation manual should be read carefully.
	CAUTION	This symbol shows that a service personnel should be handling this equipment with reference to the installation manual.
	CAUTION	This symbol shows that information is available such as the operating manual or installation manual.

Warnings(for using R290/R32 refrigerant only)

1.Transport of equipment containing flammable refrigerants
See transport regulations
2.Marking of equipment using signs
See local regulations
3.Disposal of equipment using flammable refrigerants
See national regulations.
4.Storage of equipment/appliances
The storage of equipment should be in accordance with the manufacturer's instructions.
5.Storage of packed (unsold) equipment
Storage package protection should be constructed such that mechanical damage to the equipment inside the package will not cause a leak of the refrigerant charge.
The maximum number of pieces of equipment permitted to be stored together will be determined by local regulations.
6.Information on servicing
1)Checks to the area
Prior to beginning work on systems containing flammable refrigerants, safety checks are necessary to ensure that the risk of ignition is minimised. For repair to the refrigerating system, the following precautions shall be complied with prior to conducting work on the system.
2)Work procedure
Work shall be undertaken under a controlled procedure so as to minimise the risk of a flammable gas or vapour being present while the work is being performed.
3)General work area
All maintenance staff and others working in the local area shall be instructed on the nature of work being carried out. Work in confined spaces shall be avoided. The area around the workspace shall be sectioned off. Ensure that the conditions within the area have been made safe by control of flammable material.
4)Checking for presence of refrigerant
The area shall be checked with an appropriate refrigerant detector prior to and during work, to ensure the technician is aware of potentially flammable atmospheres. Ensure that the leak detection equipment being used is suitable for use with flammable refrigerants,
i.e. non-sparking, adequately sealed or intrinsically safe.
5)Presence of fire extinguisher
If any hot work is to be conducted on the refrigeration equipment or any associated parts, appropriate fire extinguishing equipment shall be available to hand. Have a dry powder or CO2 fire extinguisher adjacent to the charging area.
6)No ignition sources
No person carrying out work in relation to a refrigeration system which involves exposing any pipe work that contains or has contained
flammable refrigerant shall use any sources of ignition in such a manner that it may lead to the risk of fire or explosion. All possible ignition sources, including cigarette smoking, should be kept sufficiently far away from the site of installation, repairing, removing and disposal, during which flammable refrigerant can possibly be released to the surrounding space. Prior to work taking place, the area around the equipment is to be surveyed to make sure that there are no flammable hazards or ignition risks. No Smoking signs shall be displayed.
7)Ventilated area
Ensure that the area is in the open or that it is adequately ventilated before breaking into the system or conducting any hot work. A degree of ventilation shall continue during the period that the work is carried out. The ventilation should safely disperse any released refrigerant and preferably expel it externally into the atmosphere.
8)Checks to the refrigeration equipment
Where electrical components are being changed, they shall be fit for the purpose and to the correct specification. At all times the manufacturer's maintenance and service guidelines shall be followed. If in doubt consult the manufacturer's technical department for assistance. The following checks shall be applied to installations using flammable refrigerants:
The charge size is in accordance with the room size within which the refrigerant containing parts are installed;
The ventilation machinery and outlets are operating adequately and are not obstructed;
If an indirect refrigerating circuit is being used, the secondary circuit shall be checked for the presence of refrigerant; Marking to the equipment continues to be visible and legible. Markings and signs that are illegible shall be corrected;
Refrigeration pipe or components are installed in a position where they are unlikely to be exposed to any substance which may corrode refrigerant containing components, unless the components are constructed of materials which are inherently resistant to being corroded or are suitably protected against being so corroded.
9)Checks to electrical devices
Repair and maintenance to electrical components shall include initial safety checks and component inspection procedures. If a fault exists that could compromise safety, then no electrical supply shall be connected to the circuit until it is satisfactorily dealt with. If the fault cannot be corrected immediately but it is necessary to continue operation, an adequate temporary solution shall be used. This shall be reported to the owner of the equipment so all parties are advised.
Initial safety checks shall include:
That capacitors are discharged: this shall be done in a safe manner to avoid possibility of sparking;
That there no live electrical components and wiring are

exposed while charging, recovering or purging the system; That there is continuity of earth bonding.

7.Repairs to sealed components

1)During repairs to sealed components, all electrical supplies shall be disconnected from the equipment being worked upon prior to any removal of sealed covers, etc. If it isabsolutely necessary to have an electrical supply to equipment during servicing, then a permanently operating form of leak detection shall be located at the most critical point to warn of a potentially hazardous situation.

2)Particular attention shall be paid to the following to ensure that by working on electrical components, the casing is not altered in such a way that the level of protection is affected. This shall include damage to cables, excessive number of connections, terminals not made to original specification, damage to seals, incorrect fitting of glands, etc.

Ensure that apparatus is mounted securely.

Ensure that seals or sealing materials have not degraded such that they no longer serve the purpose of preventing the ingress of flammable atmospheres. Replacement parts shall be in accordance with the manufacturer's specifications.

NOTE: The use of silicon sealant may inhibit the effectiveness of some types of leak detection equipment. Intrinsically safe components do not have to be isolated prior to working on them.

8.Repair to intrinsically safe components

Do not apply any permanent inductive or capacitance loads to the circuit without ensuring that this will not exceed the permissible voltage and current permitted for the equipment in use. Intrinsically safe components are the only types that can be worked on while live in the presence of a flammable atmosphere. The test apparatus shall be at the correct rating. Replace components only with parts specified by the manufacturer. Other parts may result in the ignition of refrigerant in the atmosphere from a leak.

9.Cabling

Check that cabling will not be subject to wear, corrosion, excessive pressure, vibration, sharp edges or any other adverse environmental effects. The check shall also take into account the effects of aging or continual vibration from sources such as compressors or fans.

10.Detection of flammable refrigerants

Under no circumstances shall potential sources of ignition be used in the searching for or detection of refrigerant leaks. A halide torch (or any other detector using a naked flame) shall not be used.

11.Leak detection methods

he following leak detection methods are deemed acceptable for systems containing flammable refrigerants. Electronic leak detectors shall be used to detect flammable refrigerants, but the sensitivity may not be adequate, or may need re-calibration. (Detection equipment shall be calibrated in a refrigerant-free area.) Ensure that the detector is not a potential source of ignition and is suitable for the refrigerant used. Leak detection equipment shall be set at a percentage of the LFL of the refrigerant and shall be calibrated to the refrigerant employed and the appropriate percentage of gas (25 % maximum) is confirmed. Leak detection fluids are suitable for use with most refrigerants but the use of detergents containing chlorine shall be avoided as the chlorine may react with the refrigerant and corrode the copper pipe-work. If a leak is suspected, all naked flames shall be removed/ extinguished. If a leakage of refrigerant is found which requires brazing, all of the refrigerant shall be recovered from the system, or isolated (by means of shut off valves) in a part of the system remote from the leak. Oxygen free nitrogen (OFN) shall then be purged through the system both before and during the brazing process.

12.Removal and evacuation

When breaking into the refrigerant circuit to make repairs or for any other purpose conventional procedures shall be used. However, it is important that best practice is followed since flammability is a consideration. The following procedure shall be adhered to:

Remove refrigerant;

Purge the circuit with inert gas;

Evacuate;

Purge again with inert gas;

Open the circuit by cutting or brazing.

The refrigerant charge shall be recovered into the correct recovery cylinders. The system shall be flushed with OFN to render the unit safe. This process may need to be repeated several times. Compressed air or oxygen shall not be used for this task.

Flushing shall be achieved by breaking the vacuum in the system with OFN and continuing to fill until the working pressure is achieved, then venting to atmosphere, and finally pulling down to a vacuum. This process shall be repeated until no refrigerant is within the system. When the final OFN charge is used, the system shall be vented down to atmospheric pressure to enable work to take place. This operation is absolutely vital if brazing operations on the pipe-work are to take place.

Ensure that the outlet for the vacuum pump is not close to any ignition sources and there is ventilation available.

13.Charging procedures

In addition to conventional charging procedures, the following requirements shall be followed.

Ensure that contamination of different refrigerants does not occur when using charging equipment. Hoses or lines shall be as short as possible to minimise the amount of refrigerant contained in them.

Cylinders shall be kept upright.

Ensure that the refrigeration system is earthed prior to charging the system with refrigerant.

Label the system when charging is complete (if not already).

Warnings(for using R290/R32 refrigerant only)

Extreme care shall be taken not to overfill the refrigeration system. Prior to recharging the system it shall be pressure tested with OFN. The system shall be leak tested on completion of charging but prior to commissioning. A follow up leak test shall be carried out prior to leaving the site.

14.Decommissioning

Before carrying out this procedure, it is essential that the technician is completely familiar with the equipment and all its detail. It is recommended good practice that all refrigerants are recovered safely. Prior to the task being carried out, an oil and refrigerant sample shall be taken in case analysis is required prior to re-use of reclaimed refrigerant. It is essential that electrical power is available before the task is commenced.

a) Become familiar with the equipment and its operation.
b) Isolate system electrically.
c) Before attempting the procedure ensure that:
Mechanical handling equipment is available, if required, for handling refrigerant cylinders;
All personal protective equipment is available and being used correctly; The recovery process is supervised at all times by a competent person;
Recovery equipment and cylinders conform to the appropriate standards.
d) Pump down refrigerant system, if possible.
e) If a vacuum is not possible, make a manifold so that refrigerant can be removed from various parts of the system.
f) Make sure that cylinder is situated on the scales before recovery takes place.
g) Start the recovery machine and operate in accordance with manufacturer's instructions.
h) Do not overfill cylinders. (No more than 80 % volume liquid charge).
i) Do not exceed the maximum working pressure of the cylinder, even temporarily.
j) When the cylinders have been filled correctly and the process completed, make sure that the cylinders and the equipment are removed from site promptly and all isolation valves on the equipment are closed off.
k) Recovered refrigerant shall not be charged into another refrigeration system unless it has been cleaned and checked.

15.Labelling

Equipment shall be labelled stating that it has been de-commissioned and emptied of refrigerant. The label shall be dated and signed. Ensure that there are labels on the equipment stating the equipment contains flammable refrigerant.

16.Recovery

When removing refrigerant from a system, either for servicing or decommissioning, it is recommended good practice that all refrigerants are removed safely.

When transferring refrigerant into cylinders, ensure that only appropriate refrigerant recovery cylinders are employed. Ensure that the correct number of cylinders for holding the total system charge is available. All cylinders to be used are designated for the recovered refrigerant and labelled for that refrigerant (i.e. special cylinders for the recovery of refrigerant). Cylinders shall be complete with pressure relief valve and associated shut-off valves in good working order. Empty recovery cylinders are evacuated and, if possible, cooled before recovery occurs.

The recovery equipment shall be in good working order with a set of instructions concerning the equipment that is at hand and shall be suitable for the recovery of flammable refrigerants. In addition, a set of calibrated weighing scales shall be available and in good working order. Hoses shall be complete with leak-free disconnect couplings and in good condition. Before using the recovery machine, check that it is in satisfactory working order, has been properly maintained and that any associated electrical components are sealed to prevent ignition in the event of a refrigerant release. Consult manufacturer if in doubt.

The recovered refrigerant shall be returned to the refrigerant supplier in the correct recovery cylinder, and the relevant Waste Transfer Note arranged. Do not mix refrigerants in recovery units and especially not in cylinders. If compressors or compressor oils are to be removed, ensure that they have been evacuated to an acceptable level to make certain that flammable refrigerant does not remain within the lubricant. The evacuation process shall be carried out prior to returning the compressor to the suppliers. Only electric heating to the compressor body shall be employed to accelerate this process. When oil is drained from a system, it shall be carried out safely.

Note About Fluorinated Gasses

-Fluorinated greenhouse gases are contained in hermetically sealed equipment. For specific information on the type, the amount and the CO_2 equivalent in tonnes of the fluorinated greenhouse gas(on some models), please refer to the relevant label on the unit itself.
-Installation, service, maintenance and repair of this unit must be performed by a certified technician.
-Product uninstallation and recycling must be performed by a certified technician.

Preparation

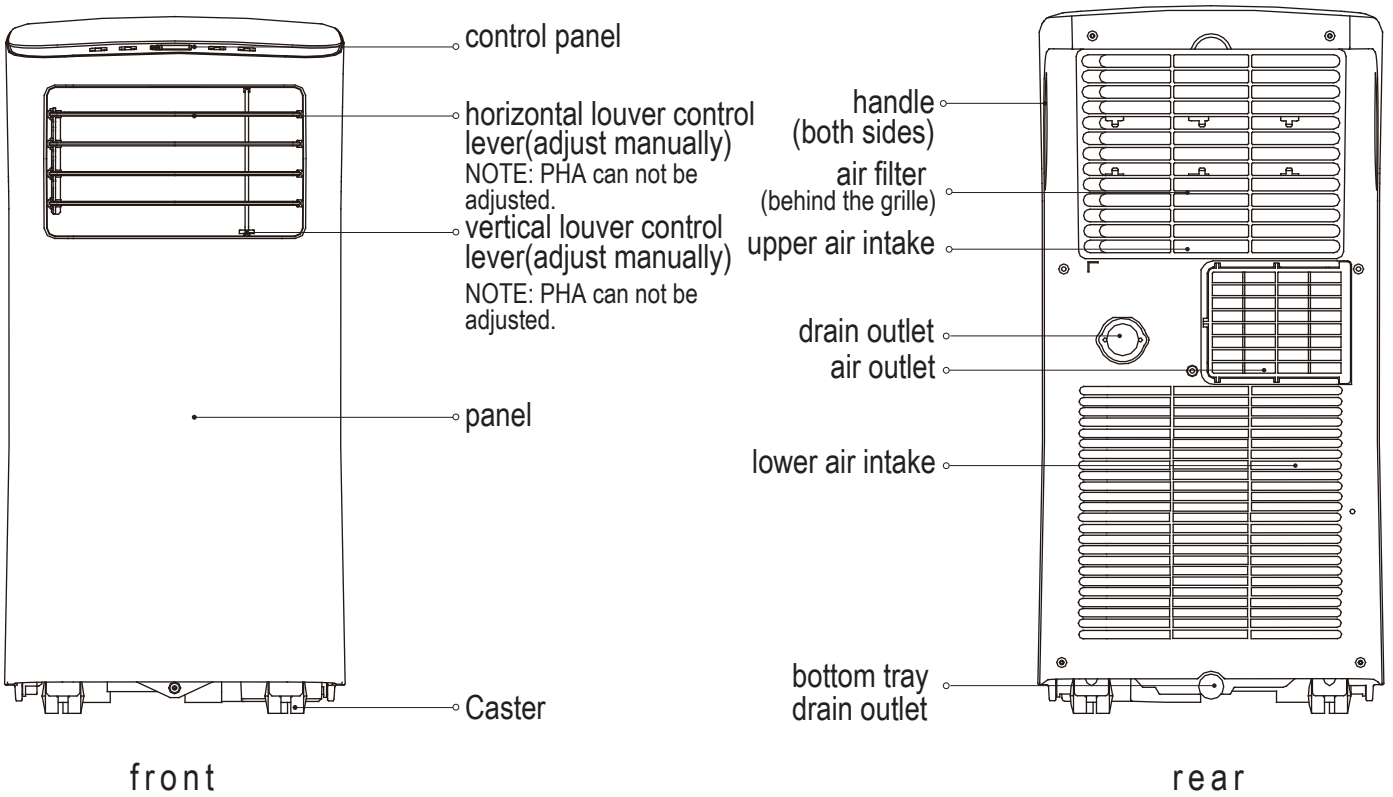

Installation

Choosing The Right Location

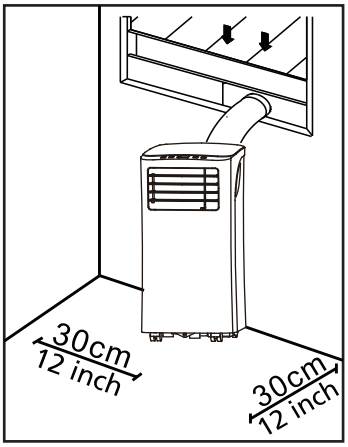

Your installation location should meet the following requirements:

-Make sure that you install your unit on an even surface to minimize noise and vibration.

-The unit must be installed near a grounded plug, and the Collection Tray Drain (found on the back of the unit) must be accessible.

-The unit should be located at least 30cm (12”) from the nearest wall to ensure proper air conditioning.

-DO NOT cover the Intakes, Outlets or Remote Signal Receptor of the unit, as this could cause damage to the unit.

Recommend Installation

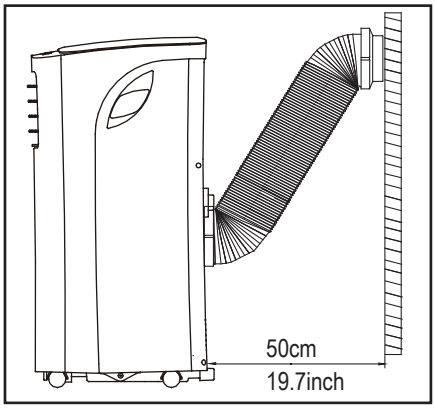

NOTE:
All the illustrations in the manual are for explanation purpose only. Your machine may be slightly different. The actual shape shall prevail.
The unit can be controlled by the unit control panel alone or with the remote controller. This manual does not include Remote Controller Operations, see the <<Remote Controll Illustration>> packed with the unit for details.
When there are wide differences between “INSTRUCTION MANUAL” and “Remote controll Illustration” on function description, the description on “INSTRUCTION MANUAL ” shall prevail.

Tools Needed

-Medium Philips screwdriver; -Tape measure or ruler; -Knife or scissors; -Saw (optional, to shorten window adaptor for narrow windows)

Accessories

Check your window size and choose the fit window slider.

Installation

Part	Description	Quantity		Part	Description	Quantity
	Unit Adaptor	1 pc		*	Bolt	1 pc
	Exhaust Hose	1 pc		*	Security Bracket and Screw	1 set
*	Window Slider Adaptor	1 pc			Drain Hose	1 pc
*	Wall Exhaust Adaptor A (only for wall installation)	1 pc		*	Foam Seal C (Non-adhesive)	1 pc
*	Wall Exhaust Adaptor B(with cap) (only for wall installation)	1 pc		*	Foam Seal A (Adhesive)	2 pc
*	Screw and anchor (only for wall installation)	4 set		*	Foam Seal B (Adhesive)	2 pc
*	Window Slider A	1 pc			Remote Controller and Battery	1 set
*	Window Slider B	1 pc				

NOTE: Items with * are optional. Slight variations in design may occur.

Window Installation Kit

Step One: Preparing the Exhaust Hose assembly

Press the exhaust hose into the window slider adaptor and unit adaptor, clamp automatically by elastic buckles of the adaptors.

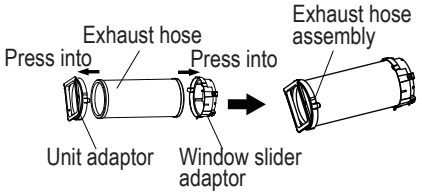

Step Two: Install the Exhaust hose assembly to the unit

Push the Exhaust hose into the airoutlet opening of the unit along the arrow direction.

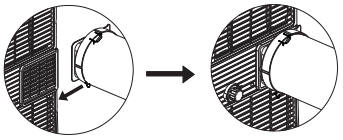

Step Three: Preparing the Adjustable Window Slider

1. Depending on the size of your window, adjust the size of the window slider.
2. If the length of the window requires two window sliders, use the bolt to fasten the window sliders once they are adjusted to the proper length.
3. For some models, if the length of the window requires three window sliders(optional), use two bolts to fasten the window sliders once they are adjusted to proper length.

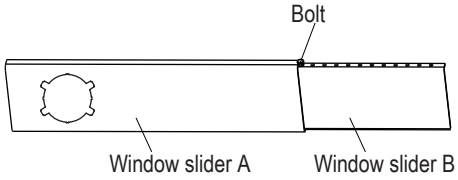

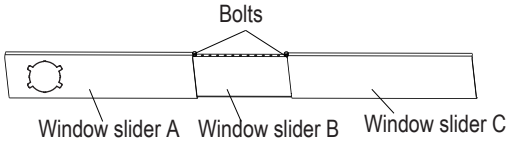

Installation

Note: Once the Exhaust Hose assembly and Adjustable Window Slider are prepared, choose from one of the following installation methods.

Type 1: Hung Window or Sliding Window Installation(optional)

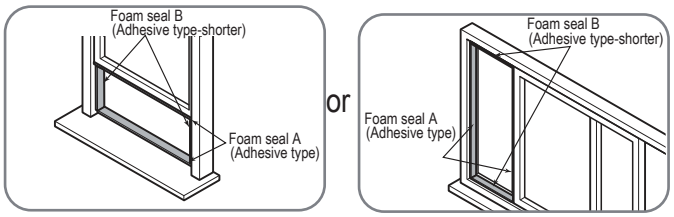

1.Cut the adhesive foam seal A and B strips to the proper lengths, and attach them to the window sash and frame as shown.

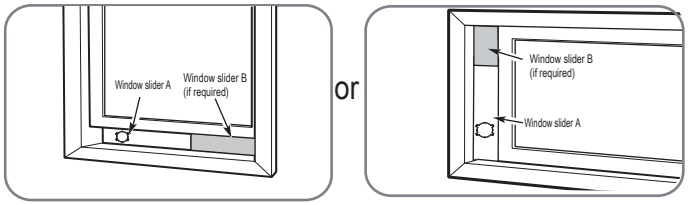

2.Insert the window slider assembly into the window opening.

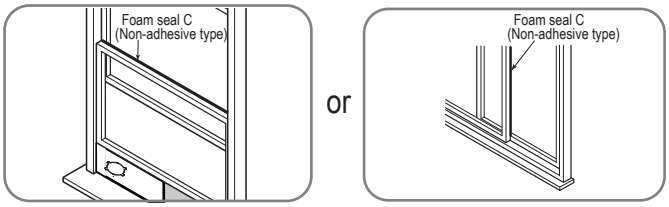

3.Cut the non-adhesive foam seal C strip to match the width of the window. Insert the seal between the glass and the window frame to prevent air and insects from getting into the room.

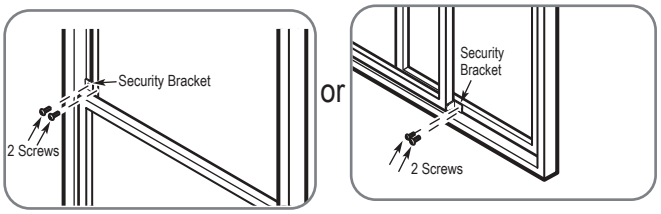

4.If desired, install the security bracket with 2 screws as shown.

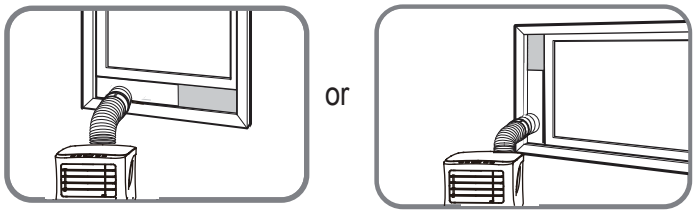

5.Insert the window slider adaptor into the hole of the window slider.

Type 2: Wall Installation(optional)

1.Cut a 125mm (4.9inch) hole into the wall for the Wall Exhaust Adaptor B. 2.Secure the Wall Exhaust Adaptor B to the wall using the four Anchors and Screws provided in the kit. 3.Connect the Exhaust Hose Assembly(with Wall Exhaust Adaptor A) to the Wall Exhaust Adaptor B.

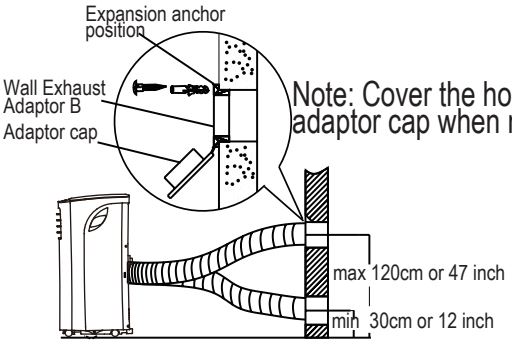

Note: Cover the hole using the adaptor cap when not in use.

Note: To ensure proper function, DO NOT overextend or bend the hose. Make sure that there is no obstacle around the air outlet of the exhaust hose (in the range of 500mm) in order to the exhaust system works properly. All the illustrations in this manual are for explanation purpose only. Your air conditioner may be slightly different. The actual shape shall prevail.

Operation

Control panel

Operation

MODE

MODE button

Selects the appropriate operating mode. Each time you press the button, a mode is selected in a sequence that goes from COOL, FAN and DRY .The mode indicator light illuminates under the different mode setting.
NOTE: On above modes, the unit operates the auto fan speed automatically. You can set fan speed only by the remote controller on COOL and FAN modes.

– +

Up (+) and Down (-) buttons

Used to adjust (increasing/decreasing) temperature settings in 1°C/2°F(or 1°F) increments in a range of 17°C/62°F to 30°C/88°F (or 86°F).
NOTE: The control is capable of displaying temperature in degrees Fahrenheit or degrees Celsius. To convert from one to the other, press and hold the Up and Down buttons at the same time for 3 seconds.

⏻

Power button

Power switch on/off.

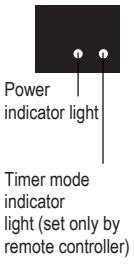

LED display

Shows the set temperature while on cool mode. While on DRY and FAN modes, it shows the room temperature.
Shows Error codes:
E1-Room temperature sensor error.
E2-Evaporator temperature sensor error.
E4-Display panel communication error.
EC-Refrigerant leakage detection malfunction (on some models).
Shows protection code:
P1-Bottom tray is full--Connect the drain hose and drain the collected water away.If protection repeats,call for service.
Note: When one of the above malfunctions occurs, turn off the unit, and check for any obstructions. Restart the unit, if the malfunction is still present, turn off the unit and unplug the power cord. Contact the manufacturer or its service agents or a similar qualified person for service.

Exhaust hose installation

The exhaust hose and adaptor must be installed or removed in accordance with the usage mode.
For COOL mode must be installed exhaust hose.
For FAN or DRY mode must be removed exhaust hose.

Operation Instructions

COOL operation
-Press the "MODE" button until the "COOL" indicator light comes on.
-Press the ADJUST buttons "+" or "-" to select your desired room temperature. The temperature can be set within a range of 17°C~30°C/62°F~88°F(or 86°F).
-Press the "FAN SPEED" button on the remote cotroller to choose the fan speed.

DRY operation
-Press the "MODE" button until the "DRY" indicator light comes on.
-Under this mode, you cannot select a fan speed or adjust the temperature. The fan motor operates at LOW speed.
-Keep windows and doors closed for the best dehumidifying effect.
-Do not put the duct to window.

FAN operation
-Press the "MODE" button until the"FAN " indicator light comes on.
-Press the "FAN SPEED" button on the remote cotrollerto choose the fan speed. The temperature can not be adjusted.
-Do not put the duct to window.

Other features

SLEEP/ECO operation
This feature can be activated from the remote control ONLY. To activate SLEEP feature, the set temperature will increase by 1°C/2°F(or 1°F) in 30 minutes. The set temperature will then increase by another 1°C/2°F (or 1°F) after an additional 30 minutes. This new temperature will be maintained for 7 hours before it returns to the originally selected temperature. This ends the Sleep mode and the unit will continue to operate as originally programmed.
NOTE: This feature is unavailabe under FAN or DRY mode.

AUTO-RESTART
If the unit breaks off unexpectedly due to the power cut,it will restart with the previous function setting automatically when the power resumes.

AIR FLOW DIRECTION ADJUSTMENT
Adjust the air flow direction manually:
-The louver can be set to the desired position manually.
-Do not place any heavy objects or other loads on the louver, doing so will cause damage to the unit.
-Ensure the louver is fully opened under heating operation.
-Keep the louver fully opened during operation.

WAIT 3 MINUTES BEFORE RESUMING OPERATION
After the unit has stopped, it can not be restarted operation in the first 3 minutes. This is to protect the unit. Operation will automatically start after 3 minutes.

Water drainage
-During dehumidifying modes, remove the drain plug from the back of the unit, install the drain connector(5/8" universal female mender) with 3/4" hose(locally purchased). For the models without drain connector, just attach the drain hose to the hole. Place the open end of the hose directly over the drain area in your basement floor.

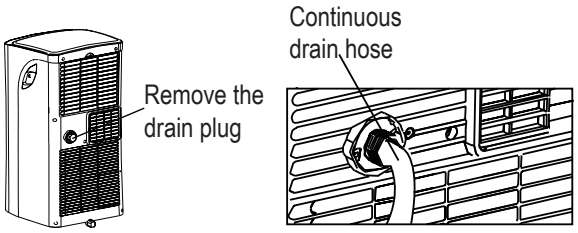

NOTE: Make sure the hose is secure so there are no leaks. Direct the hose toward the drain, making sure that there are no kinks that will stop the warter flowing. Place the end of the hose into the drain and make sure the end of the hose is down to let the water flow smoothly. When the continuous drain hose is not used, ensure that the drain plug and knob are installed firmly to prevent leakage.

-When the water level of the bottom tray reaches a predetermined level, the unit beeps 8 times, the digital display area shows "P1" . At this time the air conditioning/dehumidification process will immediately stop. However, the fan motor will continue to operate(this is normal). Carefully move the unit to a drain location, remove the bottom drain plug and let the water drain away. Reinstall the bottom drain plug and restart the machine until the "P1" symbol disappears. If the error repeats, call for service.
NOTE: Be sure to reinstall the bottom drain plug firmly to revent leakage before using the unit.

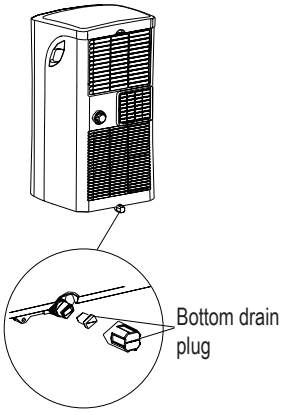

Maintenance

WARNING:

-Always unplug the unit before cleaning or servicing.
-DO NOT use flammable liquids or chemicals to clean the unit.
-DO NOT wash the unit under running water. Doing so causes electrical danger.
-DO NOT operate the machine if the power supply was damaged during cleaning. A damaged power cord must be replaced with a new cord from the manufacturer.

Clean the Air Filter

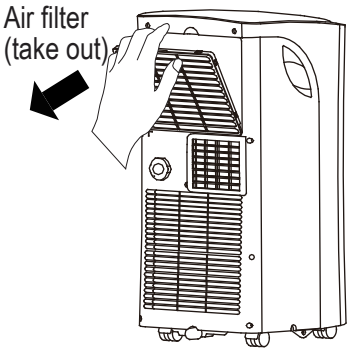

Remove the air filter

CAUTION

DO NOT operate the unit without filter because dirt and lint will clog it and reduce performance.

Maintenance Tips

-Be sure to clean the air filter every 2 weeks for optimal performance.
-The water collection tray should be drained immediately after P1 error occurs, and before storage to prevent mold.
-In households with animals, you will have to periodically wipe down the grill to prevent blocked airflow due to animal hair.

Clean the Unit

Clean the unit using a damp, lint-free cloth and mild detergent. Dry the unit with a dry, lint-free cloth.

Store the unit when not in use

-Drain the unit's water collection tray according to the instructions in the following section.

-Run the appliance on FAN mode for 12 hours in a warm room to dry it and prevent mold.
-Turn off the appliance and unplug it.
-Clean the air filter according to the instructions in the previous section. Reinstall the clean, dry filter before storing.
-Remove the batteries from the remote control.
Be sure to store the unit in a cool, dark place. Exposure to direct sunshine or extreme heat can shorten the lifespan of the unit.

NOTE: The cabinet and front may be dusted with an oil-free cloth or washed with a cloth dampened in a solution of warm water and mildliquid dishwashing detergent. Rinse thoroughly and wipe dry. Never use harsh cleansers, wax or polish on the cabinet front. Be sure to wring excess water from the cloth before wiping around the controls. Excess water in or around the controls may cause damage to the unit.

|Faults Diagnosis

Please check the machine according to the following form before asking for maintenance:

Problem	Possible Cause	Troubleshooting
Unit does not turn on when pressing ON/OFF button	P1 Error Code	The Water Collection Tray is full. Turn off the unit, drain the water from the Water Collection Tray and restart the unit.
	In COOL mode: room temperature is lower than the set temperature	Reset the temperature
Unit does not cool well	The air filter is blocked with dust or animal hair	Turn off the unit and clean the filter according to instructions
	Exhaust hose is not connected or is blocked	Turn off the unit, disconnect the hose, check for blockage and reconnect the hose
	The unit is low on refrigerant	Call a service technician to inspect the unit and top off refrigerant
	Temperature setting is too high	Decrease the set temperature
	The windows and doors in the room are open	Make sure all windows and doors are closed
	The room area is too large	Double-check the cooling area
	There are heat sources inside the room	Remove the heat sources if possible
The unit is noisy and vibrates too much	The ground is not level	Place the unit on a flat, level surface
	The air filter is blocked with dust or animal hair	Turn off the unit and clean the filter according to instructions
The unit makes a gurgling sound	This sound is caused by the flow of refrigerant inside the unit	This is normal

Design and Compliance Notes

Design Notice

The design and specifications are subject to change without prior notice for product improvement. Consult with the sales agency or manufacturer for details. Any updates to the manual will be uploaded to the service website, please check for the latest version.

Energy Rating Information

The Energy Rating for this unit is based on an installation using an un-extended exhaust duct without window slider adaptor or wall exhaust adaptor A (as shown in the Installation section of this manual). At the same time, the unit must be operate on the COOL MODE and HIGH FAN SPEED by remote controller.

Unit Temperature Range

Mode	Temperature Range
Cool	17-35°C (62-95°F)
Dry	13-35°C (55-95°F)

NOTE: To be in compliance EN 61000-3-11, the product MPPH-08CRN7-QB6 shall be connected only to a supply of the system impedance: | Zsys|=0.451 ohms or less, the product MPPH-09CRN7-QB6G1 shall be connected only to a supply of the system impedance: | Zsys|=0.437 ohms or less, Before connect the product to public power network, please consult your local power supply authority to ensure the power network meet above requirement.

Sociable Remark

When using this unit in the European countries, the following information must be followed:

DISPOSAL: Do not dispose this product as unsorted municipal waste. Collection of such waste separately for special treatment is necessary.

It is prohibited to dispose of this appliance in domestic household waste.
For disposal, there are several possibilities:

A) The municipality has established collection systems, where electronic waste can be disposed of at least free of charge to the user.
B) When buying a new product, the retailer will take back the old product at least free of charge.
C) The manufacture will take back the old appliance for disposal at least free of charge to the user.
D) As old products contain valuable resources, they can be sold to scrap metal dealers.

Wild disposal of waste in forests and landscapes endangers your health when hazardous substances leak into the ground-water and find their way into the food chain.

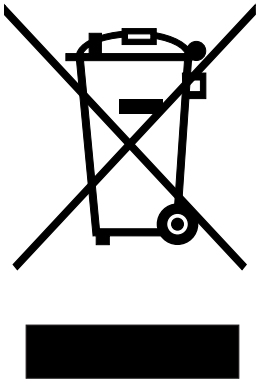

GENERAL WARRANTY TERMS

1.The warranty is valid only on presentation of invoice of purchase.

2.This WARRANTY is limited exclusively to parts substitution ineffective due to faulty manufacture, made in our workshops.

3.The elimination of several faults of the scope of the guarantee is made for repair or replacement of defective parts, according to the discretion of our technical services. Defective parts are our property.

4.Are not covered under warranty damage caused by transportation, neglect or poor use, improper assembly or installation, as well as external influences such as: lightning strikes or power, flooding, humidity, etc..

5.Lose warranty, all appliances that are not being used according to the instructions, or connected to FEEDING NETWORKS not guarantee a constant voltage of 220/240V.

6.The warranty does not cover damages for personal injury or damage caused directly or indirectly in any capacity whatsoever.

7.This warranty terminates when it is found to have been undergoing repairs, alterations or interventions by any person not authorized by Jocel.

THE WARRANTY EXPIRES

1. If the appliance has not been installed by an Accredited Technician.
2. Exceeded the period of 2 years for home appliances and 06 months for industrial appliances, warranty expires and assistance will be made by charging the costs of manpower, according to current fees.
3. With the modification or disappearance of the nameplate of the appliance.

TECHNICAL ASSISTANCE

For technical assistance request, our services are available through the following contacts:

Telef. 00 351 252 910351
Fax: 00 351 252 910367
E-mail: assistencia@jocel.pt
http://www.jocel.pt

Rua dos 5 Caminhos, nº 516
4780-382 Argemil
Sto Tirso
Portugal
Tef:252910355
Fax:252910369
Email: import@jocel.pt
http://www.jocel.pt

DECLARATION OF CONFORMITY

We declare on our own responsibility that the machine indicated below

Product	AIR CONDICIONER
Brand	JOCEL
Model	JACP9030733

Complies with the following European directives and standards implementation:

Low Voltage	2014/35/EU	EN 60335-1:2012/A13:2017 EN 60335-2-40:2003/A13:2012 EN 62233:2008
Electromagnetic Compatibility	2014/30/EU	EN 55014-1:2017 EN 55014-2:2015 EN 61000-3-2:2014 EN 61000-3-11:2000 EN 61000-3-3:2013