ROCA BOX ACCESSORIES

A525564303



A525564600



A525564700



1

A525564303

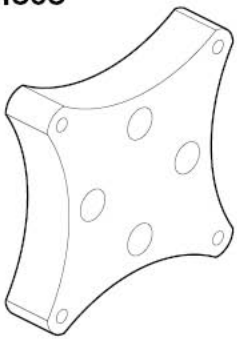

x1

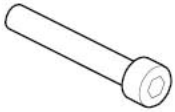

x4



x1



x1

A525564600

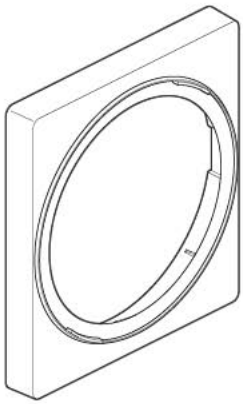



x1



x1

A525564700

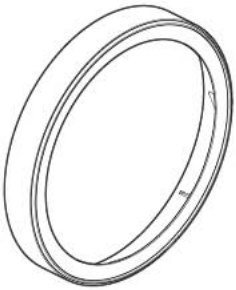



x1



x1





A525564303

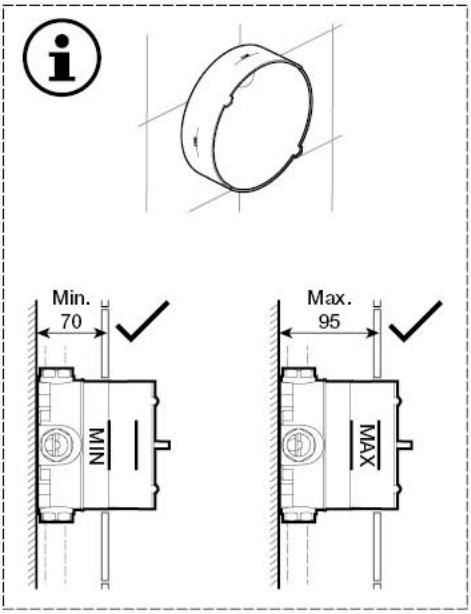

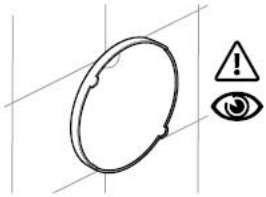

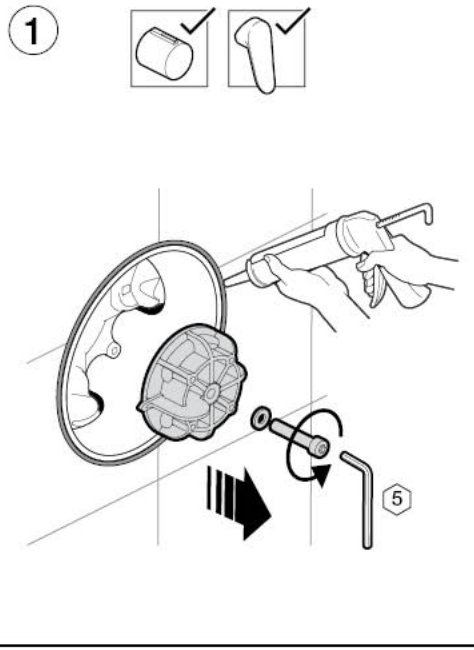

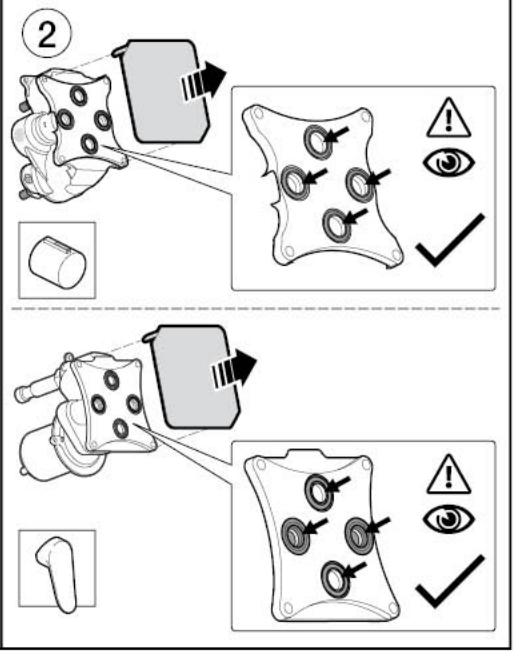

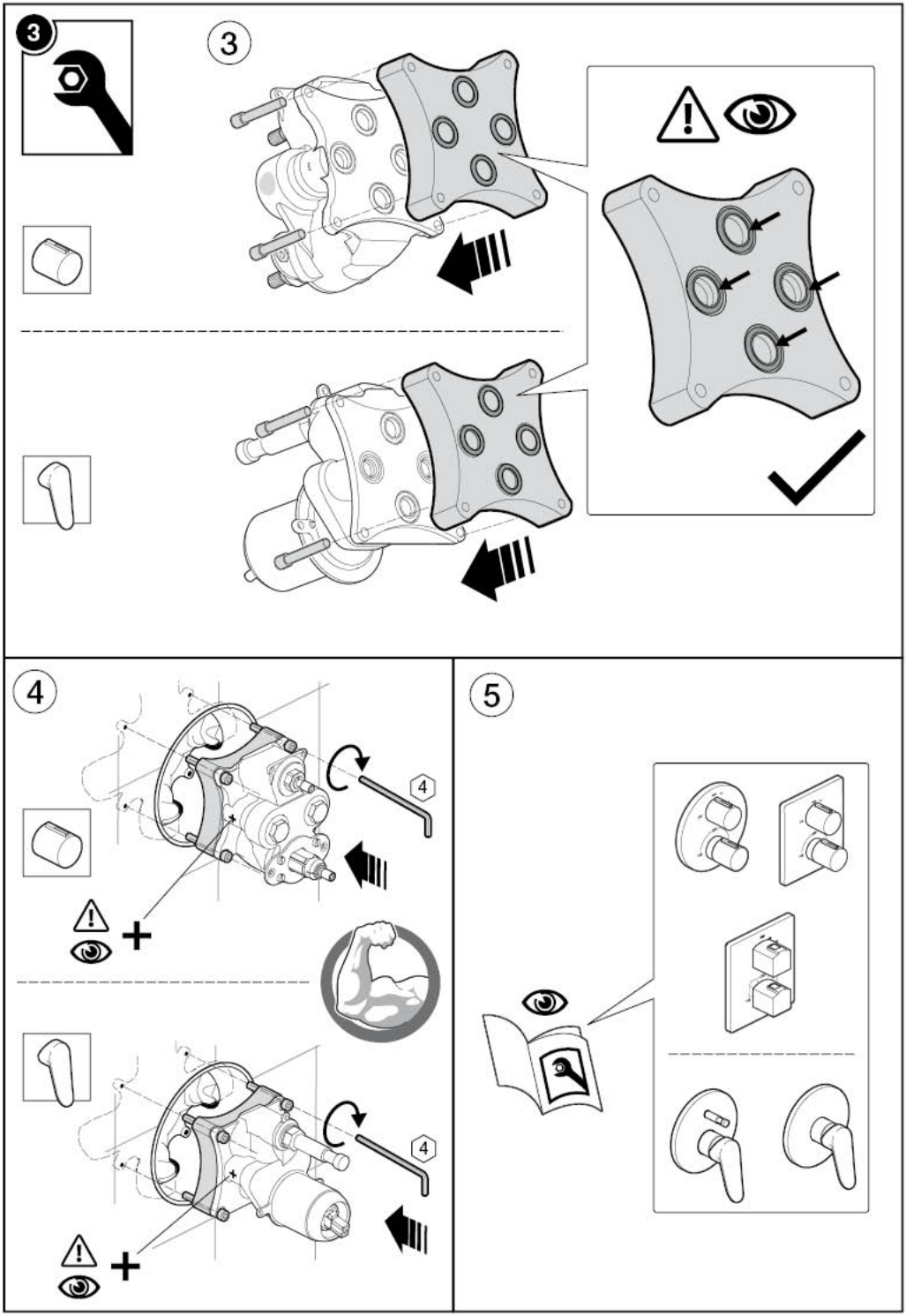
3
3
4
4
4
5



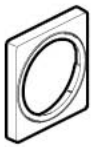

A525564600



A525564700



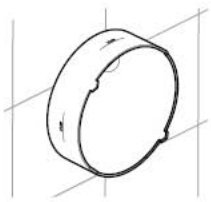

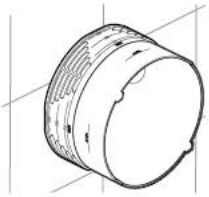



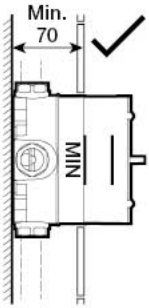



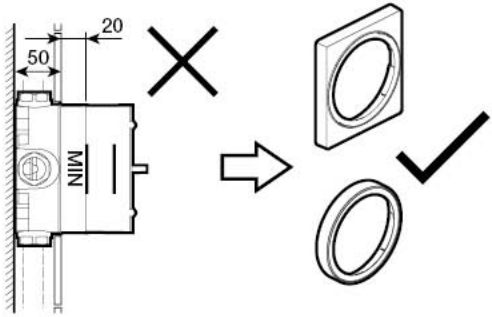

1

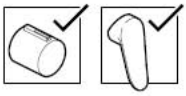

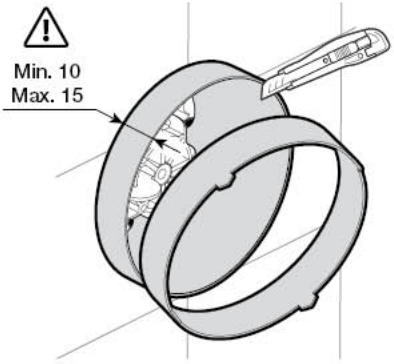

2

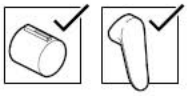

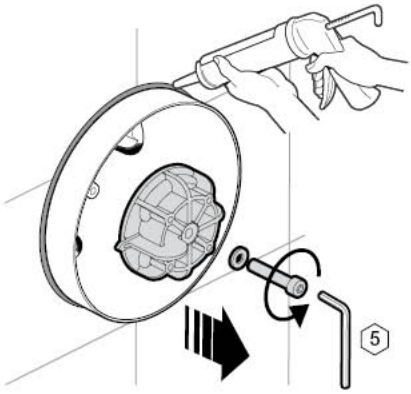

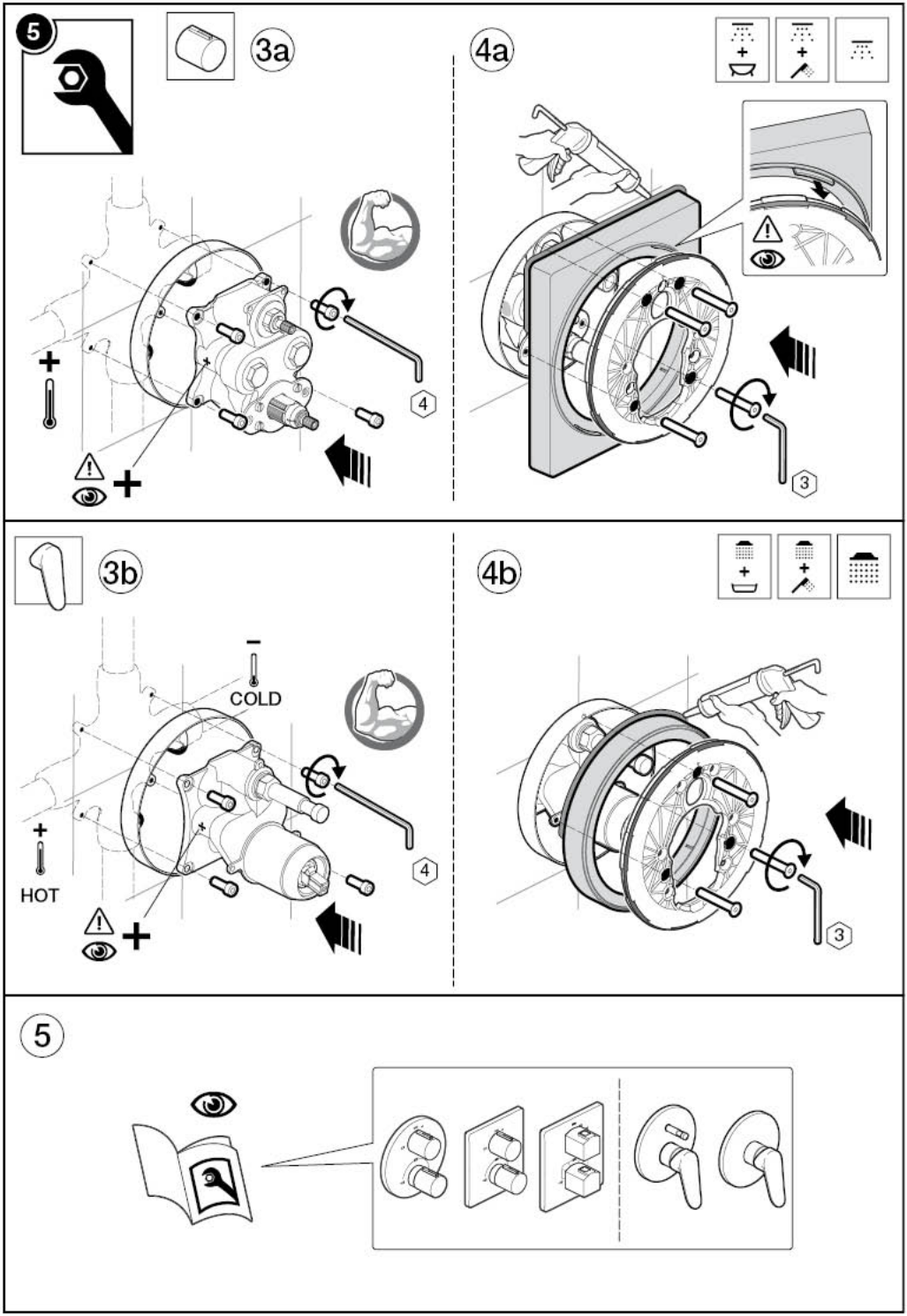
5
3a
4a
4
3
3b
4b
COLD
HOT
5

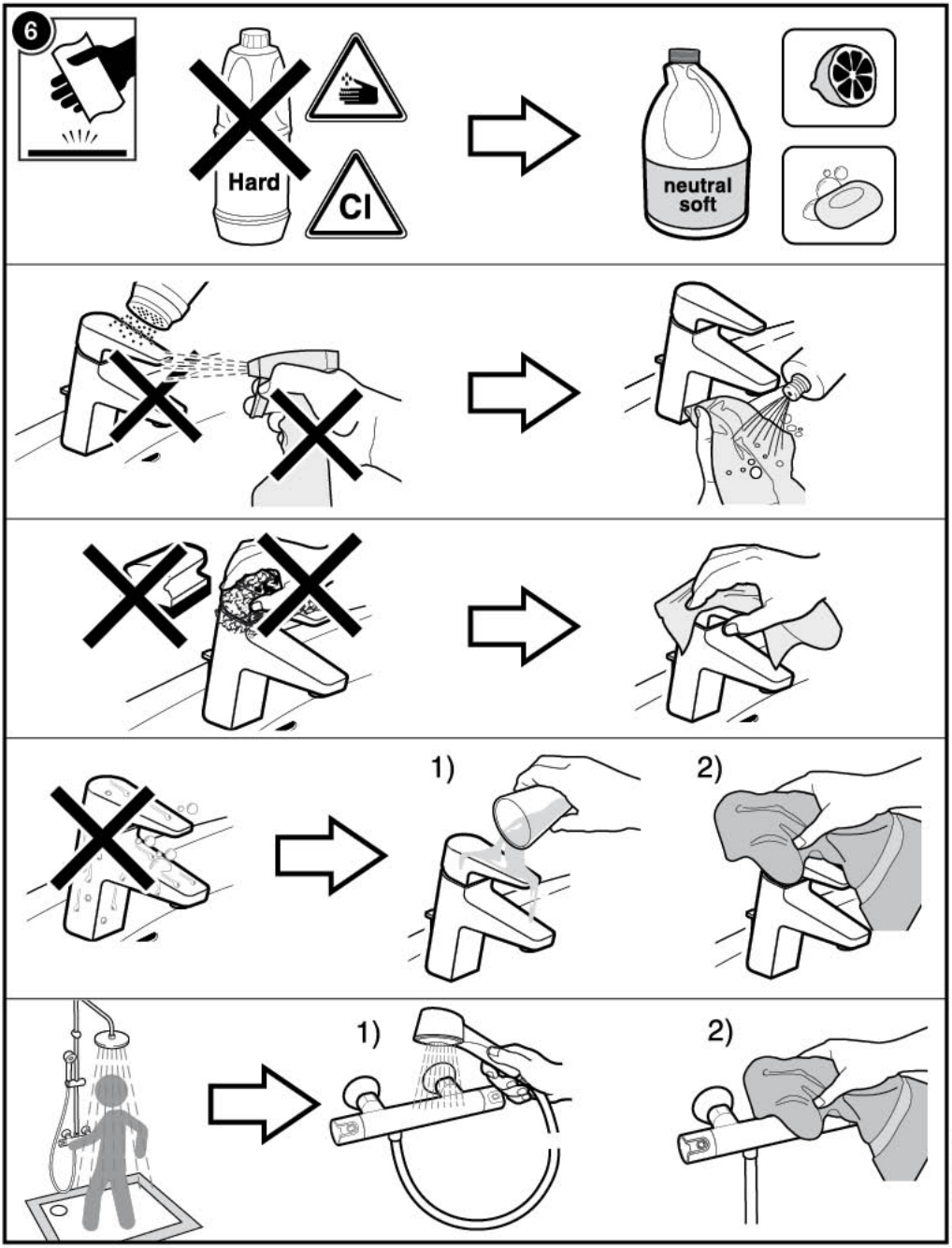

Roca

Roca Sanitario, S.A.
Avda. Diagonal, 513
08029 Barcelona
SPAIN
www.roca.com

902 304 848 LÍNEA DE ATENCIÓN AL CONSUMIDOR ESPAÑA

902 400 423 SERVICIO TÉCNICO ESPAÑA

productsupport.rs@roca.net
soporteproducto.rs@roca.net