CAJONERA

GAVETERO - CHEST OF DRAWERS - COMMODE

2 Cajónes
2 Gavetas
2 Drawers
2 Tiroirs

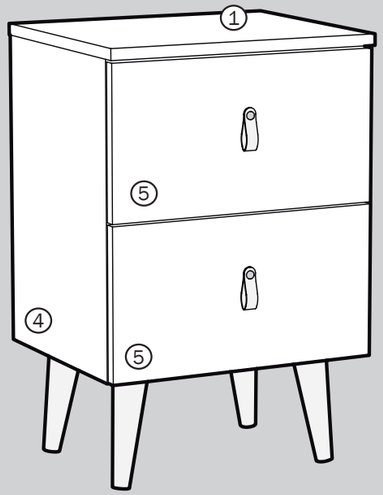

Alto: 616mm
Altura - *Height* - Hauteur
Ancho: 400mm
Largura - *Width* - Largeur
Fondo: 340mm
Profundidade - *Depth* - Profondeur

K-689

BOLSA DE HERRAJES

COMPOSIÇÃO DE FERRAGENS
HARDWARE BAG
SAC MATÉRIEL

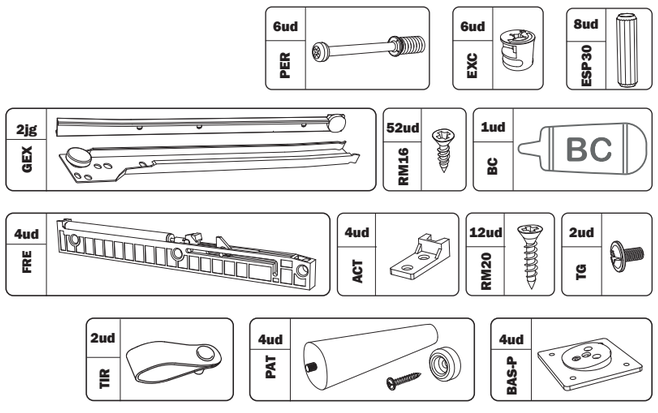

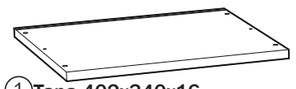

1 **Tapa 402x340x16**
Tampa - Top - Toit

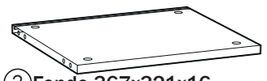

2 **Fondo 367x321x16**
Fundo - Bottom - Tablette du bas



3 **Costado derecho 440x322x16**
Lado direito - Right side - Côté droit

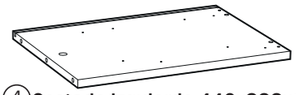

4 **Costado izquierdo 440x322x16**
Lado esquerdo / Left side / Côté gauche



x2

5 **Frente de cajón 396x216x16**
Frente da gaveta - Front of drawer - Front du tiroir



x2

6 **Fondo de cajón 303x330x3**
Fundo da gaveta - Bottom of the drawer - Fond du tiroir



7 **Trasera 432x376x3**
Traseira - Back panel - Arrière

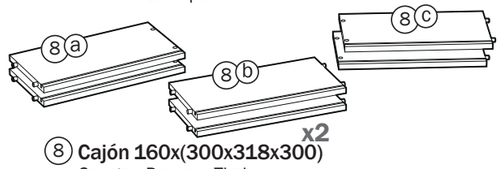

x2

8 **Cajón 160x(300x318x300)**
Gaveta - Drawer - Tiroir

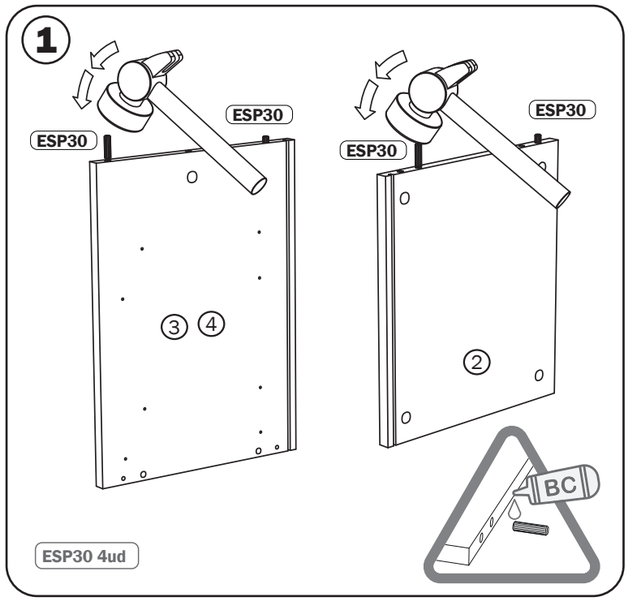

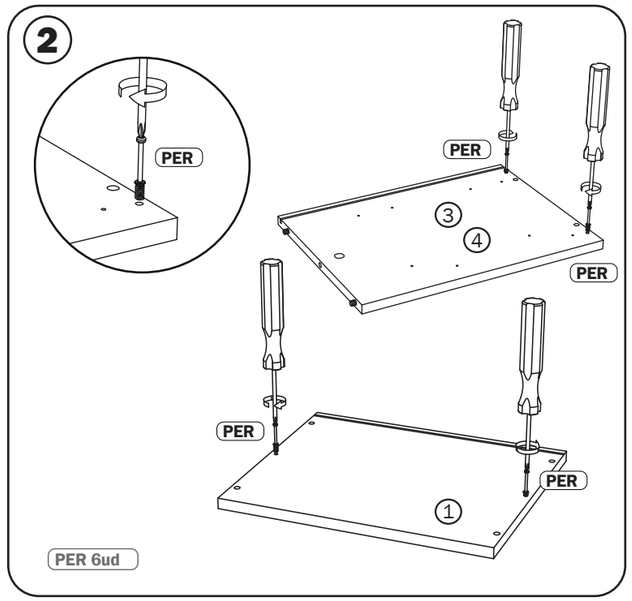

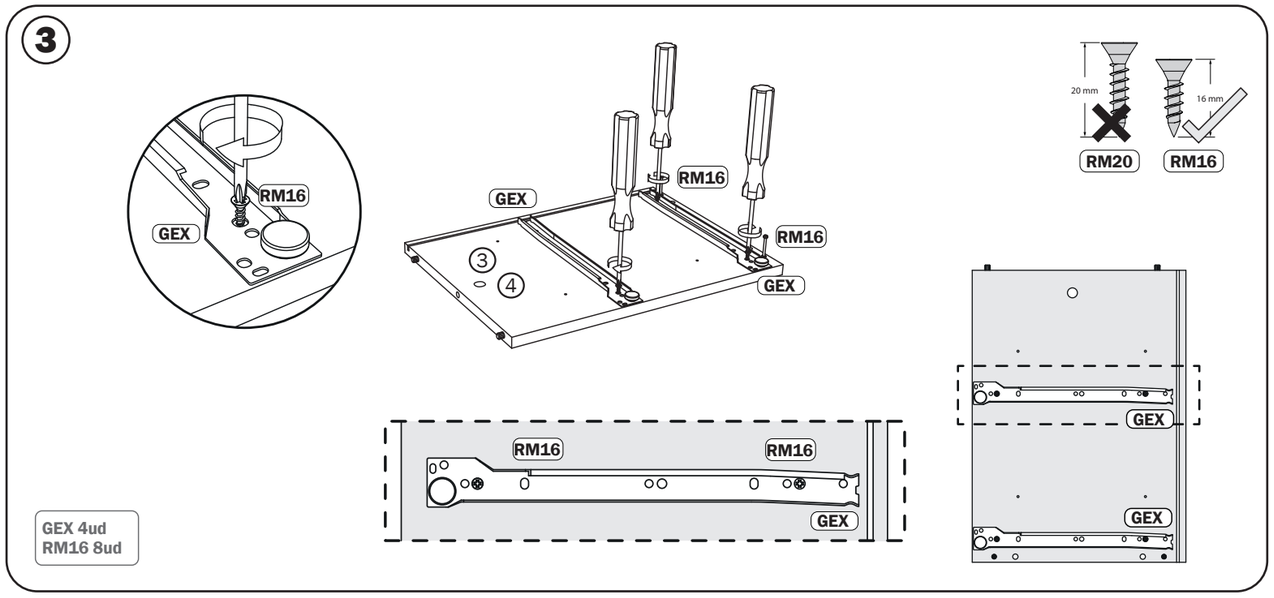

ADVERTENCIAS DE MONTAJE

INDICAÇÕES DE MONTAGEM
ASSEMBLY INFORMATION
AVERTISSEMENTS D'ASSEMBLAGE

ES. Montaje del mueble sobre una superficie de protección.
PT. Monte os móveis em uma superfície protetora.
EN. Mount the furniture on a protective surface.
FR. Montez le meuble sur une surface de protection.

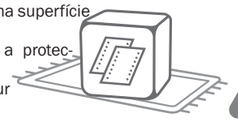

ES. Material necesario para el montaje del mueble.
PT. Material para o qual você deve usar montagem.
EN. Material that you have to use for assembly.
FR. Matériel que vous devez utiliser pour l'assemblage.

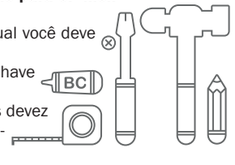



ES. No ingerir.
PT. Não ingerir.
EN. Do not swallow.
FR. Ne pas ingérer.

ES. Agitar antes de su uso.
PT. Agite antes de usar.
EN. Shake before use.
FR. Agiter avant utilisation.

ES. El montaje del mueble deberá realizarse siguiendo las instrucciones del fabricante, en caso contrario, puede haber riesgo de seguridad por caída o vuelco, que pueden provocar lesiones graves, por lo que deberán seguirse las siguientes instrucciones de seguridad:
- Evita poner objetos pesados sobre el producto.
- Evita que los niños se apoyen en los cajones o estantes.
- Es recomendable poner los objetos más pesados en la parte inferior del mueble.

EN. The assembly of the furniture must be carried out according to the manufacturer's instructions, otherwise there may be a safety risk due to falling or tipping over, which can cause serious injuries, therefore the following safety instructions must be followed:
- Avoid putting heavy objects on the product.
- Prevents children from leaning on drawers or shelves.
- It is advisable to put heavy objects on the bottom of the cabinet.

PT. A montagem do mobiliário deve ser efectuada de acordo com as instruções do fabricante, caso contrário pode haver um risco de segurança devido a queda ou tombamento, que pode causar ferimentos graves, pelo que devem ser seguidas as seguintes instruções de segurança:
- Evite colocar objetos pesados no produto.
- Impede que as crianças se inclinem em gavetas ou prateleiras.
- É aconselhável colocar objetos pesados na parte inferior do gabinete.

FR. Le montage des meubles doit être effectué conformément aux instructions du fabricant, sinon il peut y avoir un risque de sécurité dû à une chute ou un renversement, qui peut causer des blessures graves, c'est pourquoi les instructions de sécurité suivantes doivent être respectées:
- Éviter de poser des objets lourds sur le produit
- Empêche les enfants de s'appuyer sur les tiroirs ou les étagères.
- Il est conseillé de placer les objets lourds au fond de l'armoire.

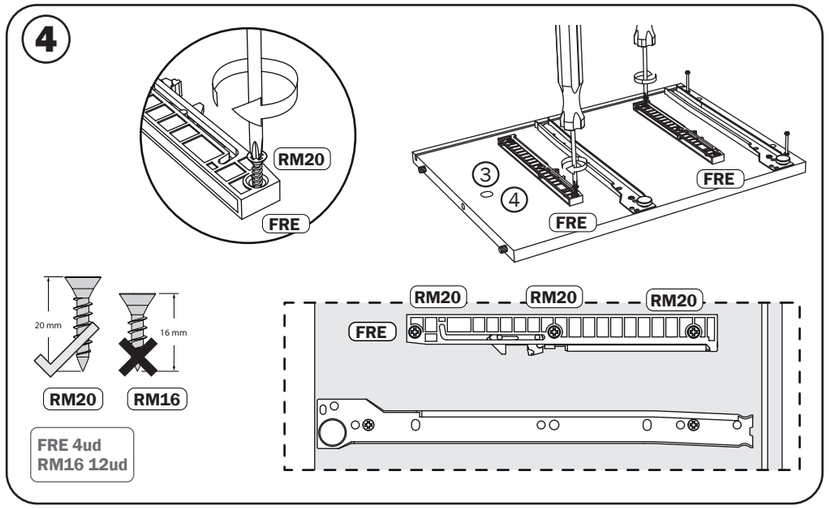

Este artículo dispone de una garantía según los términos y condiciones expresados por la Ley.

5

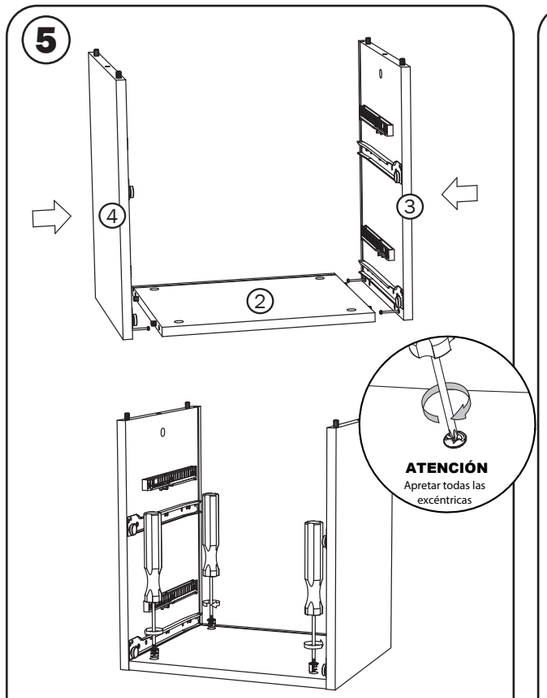

6

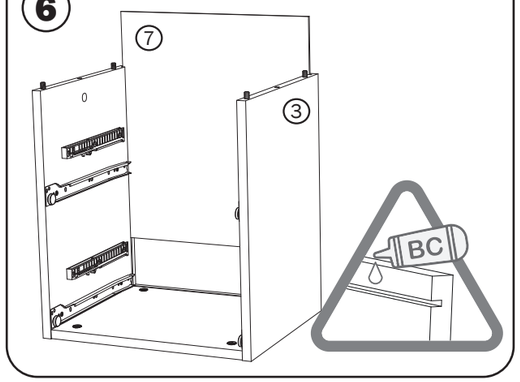

7

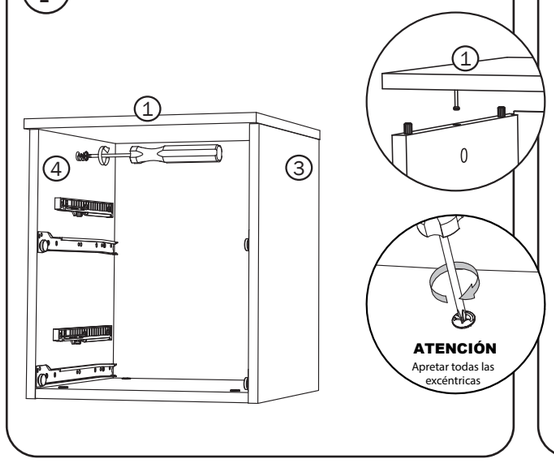

8

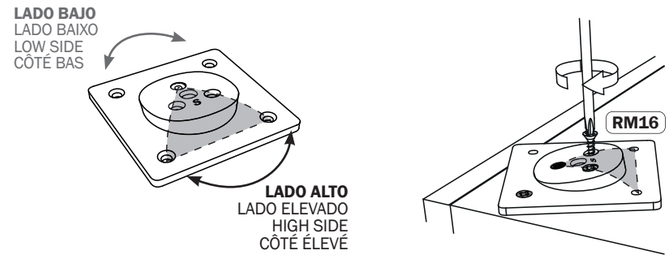

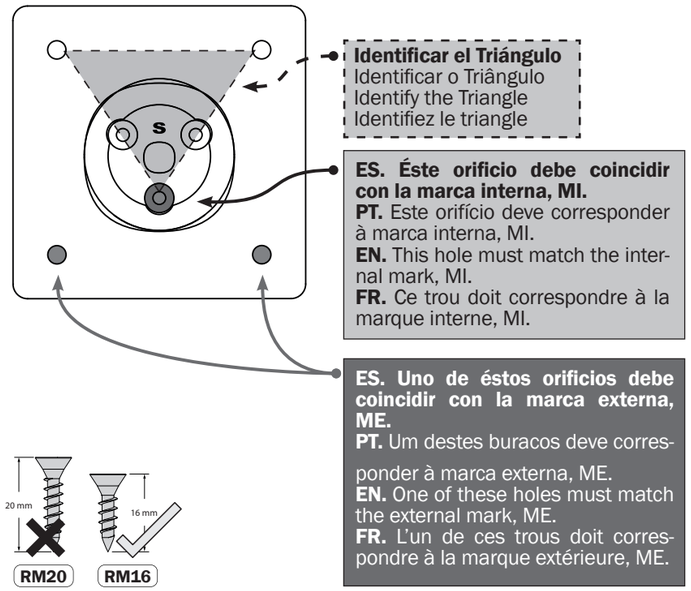

Identificar el Triángulo
Identificar o Triângulo
Identify the Triangle
Identifiez le triangle

ES. Éste orificio debe coincidir con la marca interna, MI.
PT. Este orifício deve corresponder à marca interna, MI.
EN. This hole must match the internal mark, MI.
FR. Ce trou doit correspondre à la marque interne, MI.

ES. Uno de éstos orificios debe coincidir con la marca externa, ME.
PT. Um destes buracos deve corresponder à marca externa, ME.
EN. One of these holes must match the external mark, ME.
FR. L'un de ces trous doit correspondre à la marque extérieure, ME.

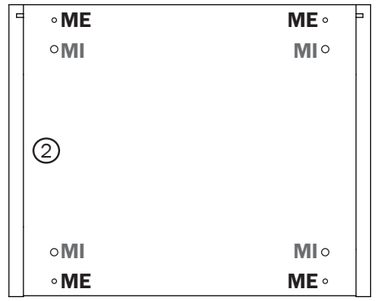

ME
ES. Marca externa.
PT. Marca externa.
EN. External mark.
FR. Marque extérieure.

MI
ES. Marca interna.
PT. Marca interna.
EN. Internal mark.
FR. Marque interne.

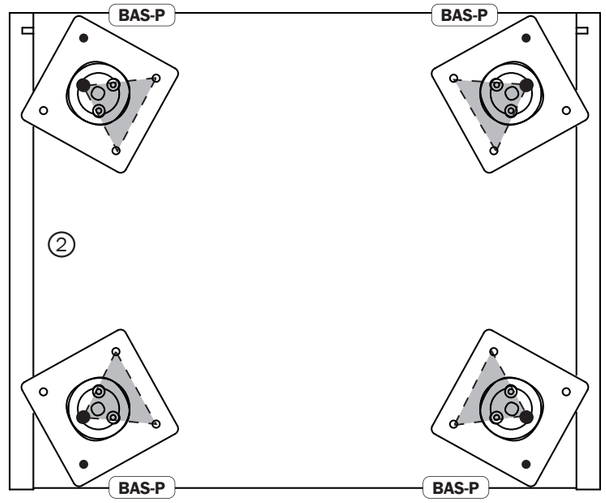

9

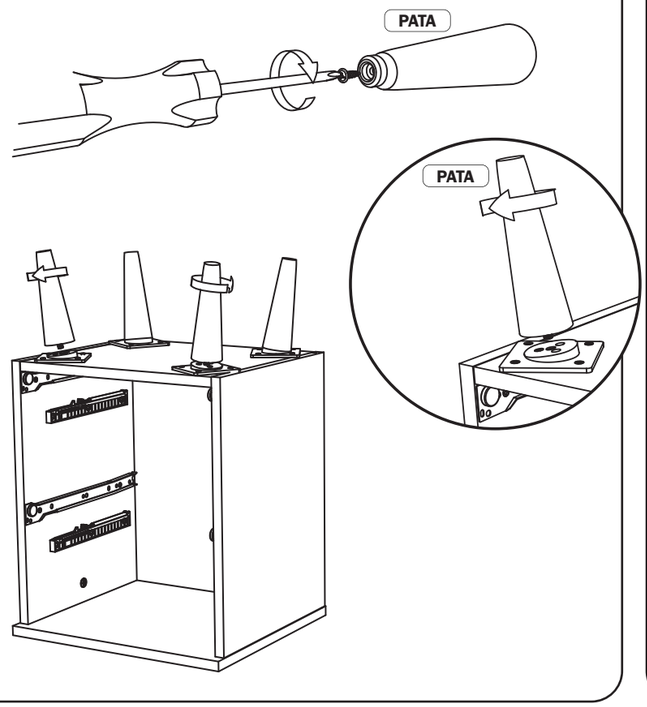

10

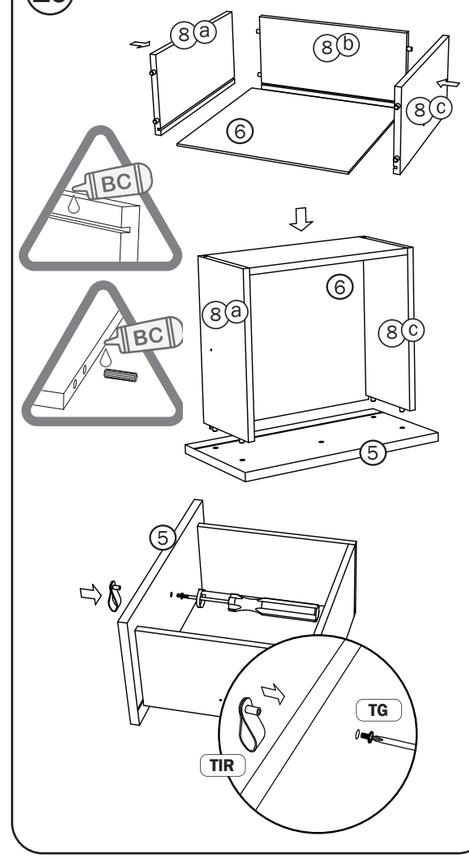

11

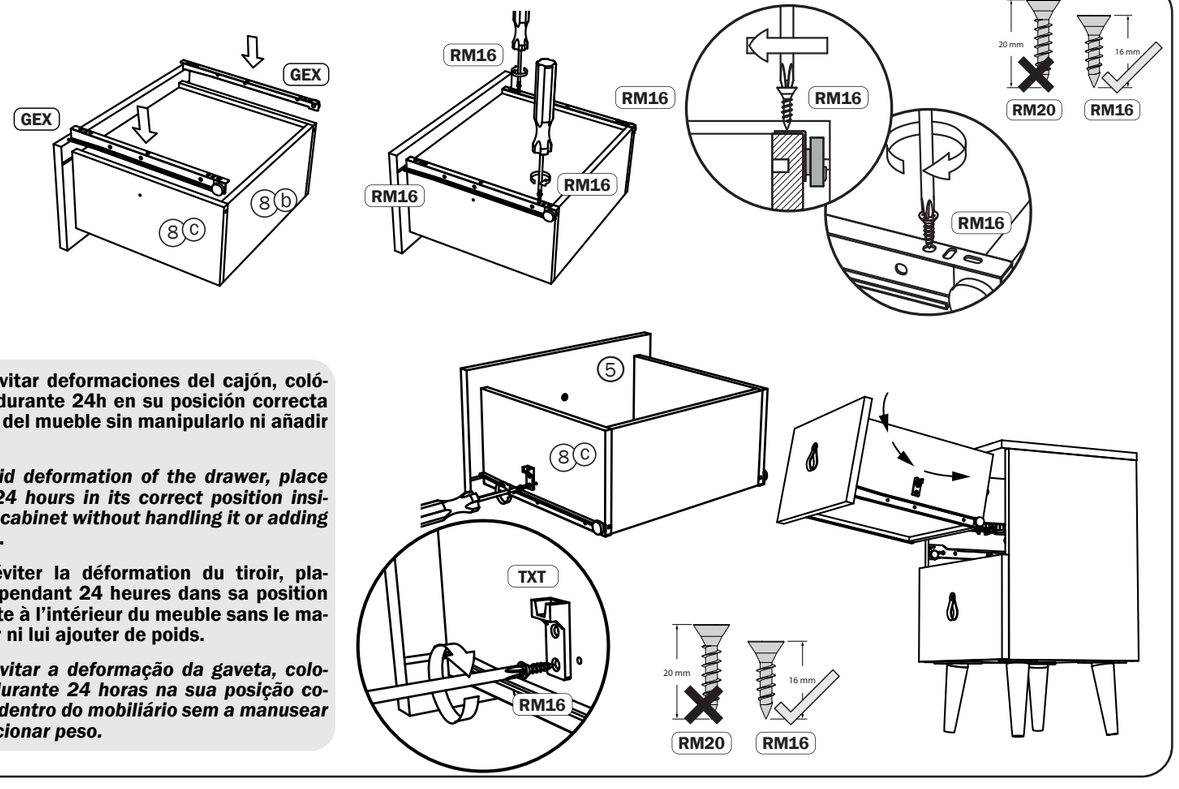

Para evitar deformaciones del cajón, colóquelo durante 24h en su posición correcta dentro del mueble sin manipularlo ni añadir peso.

To avoid deformation of the drawer, place it for 24 hours in its correct position inside the cabinet without handling it or adding weight.

Pour éviter la déformation du tiroir, placez-le pendant 24 heures dans sa position correcte à l'intérieur du meuble sans le manipuler ni lui ajouter de poids.

Para evitar a deformação da gaveta, colocá-la durante 24 horas na sua posição correcta dentro do mobiliário sem a manusear ou adicionar peso.

 Ce produit intègre une garantie selon les termes et condtions comprises dans la Loi. | Este artigo possui uma garantia de acordo com os termos e condições expressos em Lei. | This article has a warranty according to the terms and conditions expressed by Law.