NOTICE D'UTILISATION ROBINETTERIE MURALE

Cher Client,
Vous avez acheté un produit ROUSSEAU et nous vous en remercions. Ce produit a été élaboré avec tout le soin que vous êtes en droit d'exiger. Nous vous recommandons de bien prendre connaissance de la présente notice d'utilisation afin de garantir une longévité maximale à votre produit.

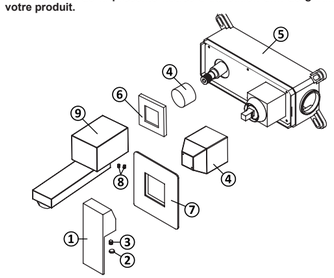

Composants :
1. Manette
2. Pastille cache vis
3. Vis
4. Protection (x 2)
5. Robinet + Boitier
6. Plaque de finition bec
7. Plaque de finition
8. Vis (x2)
9. Bec

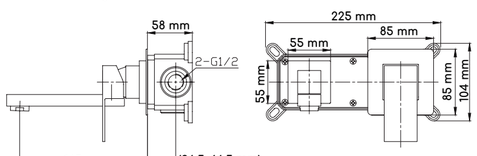

Condition d'utilisation :

- Pression minimum : 1 bar / maximum : 5 bars (au-delà, monter un réducteur de pression).
- S'assurer que les pressions d'alimentation de l'eau chaude et de l'eau froide sont bien équilibrées.
- Température conseillée pour le réglage de l'installation d'eau chaude : 60°C (maximale : 80°C)
- Température d'eau froide minimale : 10°C (une température inférieure endommagerait votre robinet).

Une eau très dure est fortement chargée en calcium et en magnésium ce qui accélère l'entartrage de votre robinetterie. Pour vérifier la dureté de votre eau, renseignez-vous auprès de votre magasin ou de votre mairie.
Le traitement de votre eau avec un adoucisseur permet de protéger vos installations et prolonger la durée de vie de votre équipement.
A savoir : Un entartrage de vos installations provoque une surconsommation d'eau et d'énergie.

Déballage :

Avant toute manipulation, assurez-vous de la présence de tous les composants et vérifiez visuellement leur bon état de surface.
Au moment du montage et/ou de l'installation, assurez-vous qu'en respectant bien les éventuelles consignes, vous ne rencontrez pas de difficulté de vissage, serrage, emboîtage …
Lors de la première utilisation, assurez-vous du fonctionnement de votre produit (en particulier que l'eau s'écoule à la bonne température et avec le bon débit).
En cas d'apparition d'un défaut, prenez immédiatement des photos ou vidéos, et avertissez dès que possible notre SAV. Votre rapidité à réagir sera déterminante pour nous permettre de dater l'origine du défaut et exclure toute origine provenant de votre propre utilisation.
Tant que le SAV n'a pas fait l'objet d'une décision par nos soins, ne vous séparez pas du produit car nous pourrions, le cas échéant, en demander le retour dans nos ateliers.

Installation :

▪ Précaution :

- Pour le raccord à votre installation : bien serrer le raccord ou les écrous à l'aide d'une clef. Eviter tout serrage excessif, susceptible de casser le filetage ou de provoquer des micro fissures qui pourraient s'élargir avec le temps et la pression de l'eau et provoquer une fuite.

▪ Préparation :

NB : *La robinetterie murale, étant encastrée, nécessite une installation spécifique.*

Ce produit ne peut être installé qu'après avoir amené les alimentations en eau froide et en eau chaude dans le mur jusqu'à l'endroit où vous souhaitez installer le robinet, et après avoir réalisé une cavité dans le mur au niveau de la sortie des alimentations en eau, afin d'y placer le boitier d'encastrement du robinet.

Le boitier est fournis avec des raccords femelle 15x21 (F1/2). Les arrivées de l'installation doivent être en mâle 15x21 (M1/2).

Fermer les arrivées d'eau et purger les tuyaux d'eau froide et d'eau chaude des impuretés.

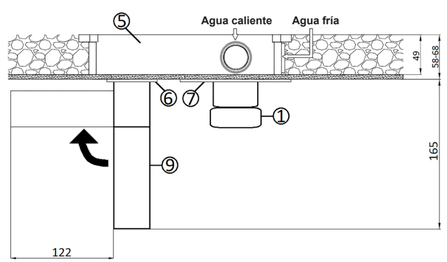

▪ Montage :

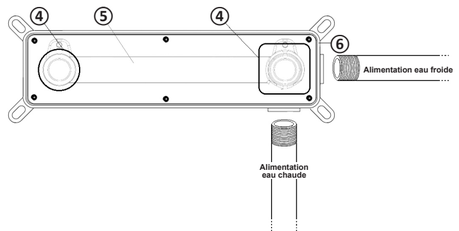

Présenter l'ensemble boitier/robinet ⑤ avec ses protections ④ dans le mur.
Les protections ④ assurent une protection contre les projections dues au scellement.
Il faut donc d'abord repérer où fixer le boitier/robinet ⑤ dans le mur. Pour cela :
- Brancher les alimentations d'eau chaude et d'eau froide sur les raccords F1/2 du robinet (bien vérifier l'étanchéité).

Bien serrer le raccord ou les écrous à l'aide d'une clef. Eviter tout serrage excessif, susceptible de casser le filetage ou de provoquer des micro fissures qui pourraient s'élargir avec le temps et la pression de l'eau et provoquer une fuite.

- Positionner l'ensemble boitier/robinet ⑤ et protections ④ dans le trou d'encastrement.
- A l'aide d'un niveau à bulle, s'assurer de la parfaite horizontalité de l'ensemble boitier /robinet ⑤.
- Une fois le boitier fixé dans le mur (soit par scellement soit à l'aide des pattes de fixation), enlever les protections ④.
- Emboiter la plaque de finition ⑦ sur le mixer où l'on emboitera la manette ① à l'étape suivante
- Emboiter la plaque de finition ⑥ sur le bec ⑨ au-dessus des vis ⑧.
- Emboiter la manette ① sur la cartouche ⑩ du robinet et visser la vis ③ sous la manette ① (fournie).

Respecter le sens de montage conformément au dessin ci-dessous.
- Emboiter la pastille cache vis ② sous la manette ①
- Emboiter le bec ⑨ au raccord ⑪, puis visser les vis ⑧ sous le bec ⑨ afin de le fixer au raccord ⑪.
- Ajuster la plaque de finition ⑥ contre le mur.

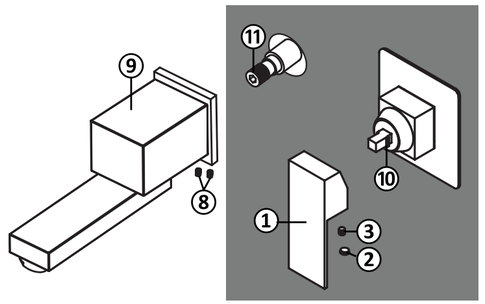

Entretien / nettoyage :

La robinetterie doit faire face à de nombreuses contraintes : pression, température répétitivité des cycles, agressivité de l'eau … Le bon fonctionnement du robinet nécessite donc un entretien régulier.
Nous vous recommandons en conséquence :
- **de ne jamais utiliser** de produits abrasifs ou corrosifs. Ces produits agressifs attaquent les revêtements et ternissent votre robinet.
- **de nettoyer la surface chromée** en utilisant un savon doux ou de l'eau savonneuse et un chiffon doux en veillant à rincer correctement à l'eau claire après nettoyage.
- **de nettoyer régulièrement la cartouche / tête** du robinet (au moins 1 fois par an), à l'aide d'une solution eau et vinaigre blanc (laisser reposer une nuit). Au besoin, graisser les joints toriques de la cartouche avec de la graisse thermorésistante.
- **de nettoyer l'aérateur-mousseur** en le trempant dans une solution eau/vinaigre blanc.
- **d'activer les pièces mobiles** (inverseur, manette, croisillon, tirette) au moins une fois par semaine afin de garantir le bon fonctionnement dans le temps.

Garantie :

- Durée garantie = Durée de disponibilité des pièces détachées SAV = 3 ans sur produit, 1 an sur revêtement de surface et composants (cartouche, têtes, inverseur…) ; joints et problèmes liés au calcaire hors garantie.

La période de garantie court à compter de la date d'achat du produit (date mentionnée sur la preuve d'achat : ticket de caisse ou facture). ***La garantie ne s'applique que sur présentation de la preuve d'achat.*** L'application de la garantie n'a pas pour effet de prolonger sa durée.
- Modalité d'application de la garantie :
La garantie couvre tous problèmes rencontrés dans l'utilisation du robinet sur tous évènements prévus et non exclus par la garantie et ce dans la limite de durée de la garantie.
La garantie s'applique contre tout vice de fabrication ou défaut d'aspect, sous réserve d'installation, d'utilisation et d'entretien conforme aux règles traditionnelles ou instructions de montage (exemples non exhaustifs de cas de non conformité : utilisation d'un détergent sur les surfaces chromées ; casse, chocs et/ou rayures liés à une chute du robinet …).
La garantie est limitée à la remise en état ou au remplacement de la pièce reconnue défectueuse ou responsable du mauvais fonctionnement du robinet, par une pièce identique (pièces mobiles et /ou consommables garantis 1 an) ou à l'échange du robinet si ce remplacement est impossible.
La garantie ne couvre, en aucun cas, les frais de déplacement et les dommages directs et indirects. Elle ne prend également pas en charge les frais de dépose et repose du robinet objet de la demande de garantie excepté dans le cadre de la mise en œuvre de la garantie légale des vices cachés.

Mentions Légales :

Les garanties commerciales n'affectent pas les droits du consommateur en vertu du régime des vices cachés ou de l'obligation de délivrance d'un bien conforme tels que prévus par l'Ordonnance n°2005-136 du 17 février 2005. Les dispositions législatives qui suivent sont reproduites conformément à l'article L.211-15 du Code de la consommation.
- Article L.217-4 du Code de la consommation
Le vendeur est tenu de livrer un bien conforme au contrat et répond des défauts de conformité existant lors de la délivrance. Il répond également à des défauts de conformité résultant de l'emballage, des instructions de montage ou de l'installation lorsque celle-ci a été mise à sa charge par le contrat ou a été réalisée sous sa responsabilité.
- Article L.217-5 du Code de la consommation
Le bien est conforme au contrat :
1° S'il est propre à l'usage habituellement attendu d'un bien semblable et, le cas échéant :
- s'il correspond à la description donnée par le vendeur et possède les qualités que celui-ci a présentées à l'acheteur sous forme d'échantillon ou de modèle ;
- s'il présente les qualités qu'un acheteur peut légitimement attendre eu égard aux déclarations publiques faites par le vendeur, par le producteur ou par son représentant, notamment dans la publicité ou l'étiquetage.

2° Ou s'il présente les caractéristiques définies d'un commun accord par les parties ou est propre à tout usage spécial recherché par l'acheteur, porté à la connaissance du vendeur et que ce dernier a accepté.
- Article L.217-12 du Code de la consommation
L'action résultant du défaut de conformité se prescrit par deux ans à compter de la délivrance du bien.
- Article 1641 du Code civil
Le vendeur est tenu de la garantie à raison des défauts cachés de la chose vendue qui la rendent impropre à l'usage auquel on la destine, ou qui diminuent tellement cet usage que l'acheteur ne l'aurait pas acquise, ou n'en aurait donné qu'un moindre prix, s'il les avait connus.
- Article 1648 alinéas 1 du Code civil
L'action résultant des vices rédhibitoires doit être intentée par l'acquéreur dans un délai de deux ans à compter de la découverte du vice.

Que faire en cas de :

SYMPTOME : Fuite d'eau sous la manette du mitigeur et/ou l'eau coule en position fermée.
Deux cas de figure :
→ La cartouche est encrassée et/ou entartrée.
ACTION : Démonter la cartouche, la mettre dans une solution d'eau et de vinaigre blanc pendant 24h pour la détartrer.
- Oter la pastille cache-vis ② sous la manette ①.
- Oter la vis ③ et retirer la manette ①.
- Dévisser l'enjoliveur ⑬ et la bague de serrage ⑫.
- Retirer la cartouche ⑩ et la remplacer ou la détartrer.
- Remonter la (nouvelle) cartouche en procédant en sens inverse.

→ La cartouche est défectueuse
ACTION : Remplacer la cartouche.
NB : La bague de serrage doit être serrée avec un couple minimal de 12 N/m.

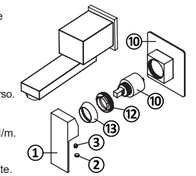

SYMPTOME : L'eau s'écoule de plus en plus mal du mitigeur :
→ Le calcaire empêche l'eau de couler correctement.
ACTION : Détartrer l'aérateur.

Dessins et photos non contractuels - E110260 - B
EDOUARD ROUSSEAU – 9 Avenue de Lattre De Tassigny – 94 106 SAINT MAUR DES FOSSES CEDEX

INSTRUCCIONES DE MONTAJE GRIFERÍA MURAL

Estimado cliente,
Gracias por comprar un producto ROUSSEAU. Este producto ha sido cuidadosamente fabricado. Le recomendamos lea atentamente estas instrucciones con el fin de prolongar la vida útil de su producto.

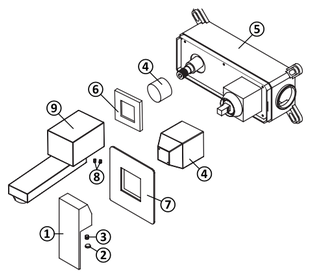

Componentes :
1. Mando
2. Tapón del tornillo
3. Tornillo
4. Protección (x 2)
5. Grifo + Caja
6. Placa de acabado de pico
7. Placa de acabado
8. Tornillos (x2)
9. Pico

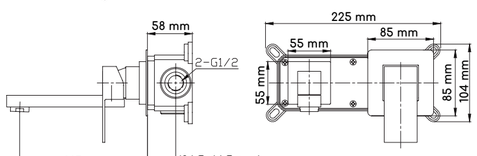

Condiciones de utilización:

- Presión mínima: 1 bar/máxima: 5 bares (para presiones superiores, instalar un reductor de presión).
- Asegurarse que la presión de alimentación del agua cliente y del agua fría sean equilibradas.
- Temperatura aconsejada para el ajuste de la instalación de agua caliente: 60°C (máxima: 80°C)
- Temperatura de agua fría mínima: 10°C (una temperatura inferior dañaría su grifo).

El agua con mucha dureza está fuertemente cargada de calcio y magnesio, lo que acelera la obstrucción de la grifería. Para verificar la dureza del agua, consulte en su tienda o en su ayuntamiento. Tratar el agua con productos específicos le permitirá proteger su instalación y prolongar la vida de su equipo.
A saber: Una incrustación de sus instalaciones provoca un consumo excesivo de agua y de energía.

Desembalaje:

Antes de cualquier manipulación, asegúrese de disponer de todos los componentes y verifique visualmente el buen estado de la superficie.
En el momento del montaje y/o instalación, asegúrese que respetando correctamente las eventuales indicaciones, no encuentra dificultad para atornillar, apretar, encajar...
Tras la primera utilización, asegúrese del buen funcionamiento del producto (en particular que el agua salga a la buena temperatura y con el correcto caudal.
En caso de aparición de un fallo, haga inmediatamente fotos o videos, y avise cuanto antes a nuestro SAV. Su rapidez en reaccionar será determinante para permitirnos conocer el origen del fallo y excluir todo lo originado por su utilización.
Hasta que le SAV no haya establecido una decisión propia al respecto, no se separe del producto porque podríamos, en caso necesario, pedirle que los devolviera a nuestro taller.

Instalación:

▪ Precaución :

- Para conectarlo a su instalación: Apretar bien el racor en las tuercas con la ayuda de una llave. Evitar apretar excesivamente, susceptible de romper el trenzado o de provocar micro fisuras que podrían agrandarse con el tiempo y la presión del agua provocando una fuga.

▪ Preparación :

NB : *La grifería mural, siendo de encastrar, necesita una instalación específica.*

Este producto no puede ser instalado sin haber llevado las tomas de agua fría y agua caliente en la pared hasta el punto donde desee instalar el grifo, y después haber realizado una cavidad en la pared al nivel de las tomas de agua, con el fin de colocar la caja para encastrar el grifo.

La caja se suministra con acoplamientos femeninos de 15x21 (F1/2). Las entradas del sistema deben ser macho 15x21 (M1/2).

Cerrar las tomas de agua y purgar las tuberías de agua fría y caliente de impurezas.

▪ Montaje :

Presente el conjunto caja / grifo ⑤ con sus protecciones ④ en la pared.
Las protecciones ④ brindan protección contra proyecciones debido al sellado.
Primero debes encontrar dónde fijar la caja / grifo ⑤ en la pared. Por eso :
- Conecta los suministros de agua caliente y fría a las conexiones F1/2 del grifo (comprueba si hay fugas).

Apriete el accesorio o las tuercas con una llave. Evite apretar demasiado, lo que podría romper los hilos o provocar microfisuras que podrían ensancharse con el tiempo y la presión del agua y provocar una fuga.

- Colocar el conjunto carcasa / válvula ⑤ y protecciones ④ en el hueco del hueco.
- Con un nivel de burbuja, asegúrese de que el conjunto carcasa / válvula esté perfectamente horizontal ⑤.
- Una vez fijada la caja en la pared (bien sellando o utilizando los soportes de fijación), retirar las protecciones ④.
- Colocar la placa de acabado ⑦ en la batidora donde encajaremos la palanca ① en el siguiente paso.
- Colocar la placa de acabado ⑥ en el pico ⑨ encima de los tornillos ⑧.
- Colocar la empuñadura ① en el cartucho ⑩ del grifo y enroscar el tornillo ③ debajo de la empuñadura ① (suministrado).

Observe la dirección de montaje según el dibujo siguiente.
- Inserte la almohadilla de la cubierta del tornillo ② bajo el mango ①
- Coloque el caño ⑨ en el accesorio ⑪, luego atornille los tornillos ⑧ debajo del caño ⑨ para fijarlo al accesorio ⑪.
- Ajuste la placa de cubierta ⑥ contra la pared.

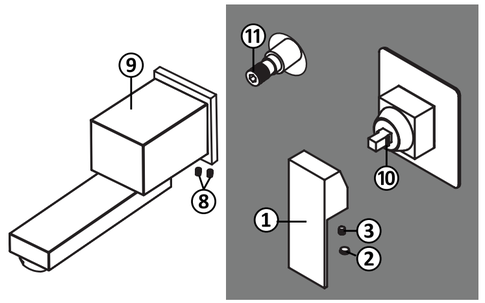

Mantenimiento / Limpieza:

La grifería debe enfrentarse a muchos elementos: presión, temperatura, ciclos de repetitividad, dureza del agua….,por lo que un funcionamiento del grifo requiere un mantenimiento regular.

En consecuencia le recomendamos:

- **Jamás utilizar** productos abrasivos o corrosivos. Estos productos atacan los revestimientos y color del grifo.
- **Limpiar la superficie cromada** utilizando un jabón suave o agua jabonosa y un paño suave, asegurándose de aclararlo con agua limpia.
- **Limpiar regularmente el cartucho / cabeza** del grifo (al menos 1 vez por año), con la ayuda de una solución de agua con vinagre blanco (dejar reposar una noche). Si es necesario engrasar las junas tóricas del cartucho con grasa termosellante.
- **Limpiar el aireador** sumergiéndolo en una solución agua y vinagre blanco.
- **Activar las piezas móviles** (inversor, maneta, travesaño, cordón de cortinas) al menos una vez por semana con el fin de garantizar el buen funcionamiento.

Garantía:

- Duración Garantía = Duración de disponibilidad de las piezas de recambio SPV = 3 años sobre producto, 1 año sobre recubrimiento de superficie y componentes (cartucho, cabezas, inversor…) ; juntas y problemas relacionados con la cal excluidos de garantía.

El periodo de garantía comienza a contar desde la fecha de compra del producto (fecha indicada en el documento de compra: ticket de caja o factura). ***La garantía no será válida sin la presentación del documento de compra***. La aplicación de la garantía no amplía su duración.
- Modalidad de aplicación de la garantía:
La garantía cubre todos los problemas que surjan con la utilización del grifo sobre todas incidencias previstas y no excluidas por esta garantía dentro de la duración de la misma.
La garantía se aplica contra todo vicio de fabricación o defecto de aspecto, bajo reserva de instalación, utilización y mantenimiento conforme a las reglas tradicionales de instalación y montaje (ejemplos no exhaustivos de casos de no conformidad: utilización de un detergente sobre superficies cromadas; roturas, golpes y/o arañazos debidos a golpes del grifo…,).
La garantía se limita a la reparación o sustitución de la pieza reconocida como defectuosa o responsable del mal funcionamiento del grifo, por una pieza idéntica (piezas móviles y/o consumibles garantía 1 año) o al cambio del grifo si su remplazamiento es imposible.
La garantía no cubre, en ningún caso, los gastos de desplazamiento y ni los daños directos e indirectos. Tampoco cubre los gastos de desmontaje y montaje del grifo objeto de reclamación.

Notas legales:

Datos de interés de la garantía ofrecida :
Identificación del Garante : ROUSSEAU, S.A.U, con domicilio en Pinto (Madrid), C/Ronda,6 - P.I. Las Arenas, C.P. 28320.
Afección a Derechos Legales : Se hace constar expresamente que la presente garantía no afecta a los derechos legales que pudieran corresponder al consumidor.
Vías de Reclamación:
- Personalmente : Centro donde adquirió el producto.
- Correo Postal : ROUSSEAU, S.A.U - C/Ronda,6 - P.I. Las Arenas - 28320 PINTO (Madrid).

Qué hacer en caso de:

SÍNTOMA: Fuga de agua bajo la manga del mitigador y/o el agua fluye en posición cerrada.
Dos situaciones:
→ al cartucho se encrasa y/o entarimado.
ACCIÓN: Desmontar el cartucho, ponerlo en una solución de agua y vinagre blanco durante 24 horas para detarle.
- Retire la tapa del tornillo ② debajo del mango ①.
- Quitar el tornillo ③ y quitar la empuñadura ①.
- Desenroscar el embellecedor ⑬ y la tuerca de apriete ⑫.
- Retirar el cartucho ⑩ replace y sustituirlo o descalcificarlo.
- Vuelva a montar el cartucho (nuevo) procediendo en orden inverso.

→ El cartucho está defectuoso
ACCIÓN: Reemplazar el cartucho.
NB: El anillo de ajuste se ajustará con un par mínimo de 12 N/m.

SÍNTOMA: El agua se desvía cada vez más del mitigador:
→ La piedra caliza impide que el agua se hunda correctamente.
ACCIÓN: Desarmar el ventilador.

Dibujos y fotos no contractuales
ROUSSEAU, S.A.U - C/Ronda,6 - P.I. Las Arenas - 28320 PINTO (Madrid)

GEBRUIKSAANWIJZING MUUR KRANEN

Geachte klant,
U hebt een ROUSSEAU-product gekocht waarvoor wij u danken. Dit product is met alle zorg en volgens uw hoge eisen ontwikkeld. Wij adviseren u deze gebruiksaanwijzing goed door te nemen om van een maximale levensduur van uw product te zijn verzekerd.

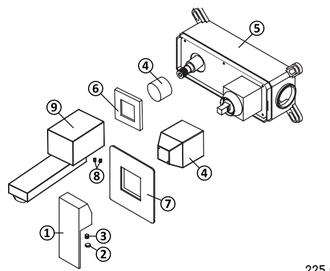

Onderdelen :
1. Joystick
2. Schroef afdekplaat
3. Schroef
4. Beschermer (x 2)
5. Kraan + Behuizing
6. Afdekplaat tuit
7. Afdekplaat
8. Schroeven (x2)
9. Uitloop

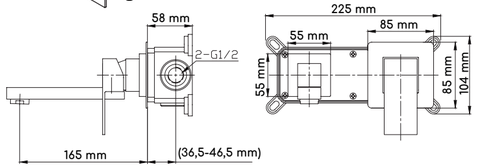

Gebruiksvoorwaarden:

- Minimale druk: 1 bar/maximaal 5 bar (indien hoger, een drukregelaar monteren).
- Zich ervan overtuigen dat de voedingsdruk van het warme water en het koude water goed in evenwicht wordt gebracht.
- De temperatuur die voor het regelen van de installatie van warm water wordt geadviseerd: 60°C (maximaal: 80°C)
- De temperatuur van minimaal koud water: 10°C (een lagere temperatuur zou beschadigen uw kraan).

Zeer hard water bevat veel calcium en magnesium die de kalkaanslag op uw kranen versnellen. De hardheid van uw water kunt u controleren door inlichtingen in te winnen bij uw winkel of gemeente. Door het water te behandelen met een waterontharder kunt u uw installatie beschermen en de levensduur van uw apparatuur verlengen.
Namelijk: Een schaling van uw installaties veroorzaakt overmatige water en energie.

Uitpakken:

Voor elke hantering, waarborgt u van de aanwezigheid van alle componenten en controleert visueel hun goede staat van oppervlakte.
Op het moment van de montage en/of van de installatie, waarborgt u dat door eventuele instructies vele te eerbiedigen, u geen moeilijkheid van vissage, aanspannen, emboîtage… ondervindt
Bij het eerste gebruik, waarborgt u van de werking van uw product (in het bijzonder dat het water aan de goede temperatuur wegstroomt en met het goede debiet).
In geval van verschijnen van een gebrek, neemt per direct foto's of video's, en verwittigt zo spoedig mogelijk onze SAV. Uw te reageren snelheid zal beslissend zijn om ons toe te laten om de oorsprong van het gebrek te dateren en elke oorsprong uit te sluiten afkomstig uit uw eigen gebruik.
Zolang SAV het onderwerp van een beslissing door niet onze zorgen is geweest, scheidt u niet van het product want wij zouden, eventueel, de terugkeer ervan in onze werkplaatsen kunnen vragen.

Installatie:

▪ **De voorzorg:**
- Voor de aansluiting op uw installatie: de aansluiting of de moeren goed met een sleutel aansluiten. Vermijd overmatige aanhechting die de schroefdraad kan breken of microscheuren kan veroorzaken die na verloop van tijd en onder druk van het water kunnen toenemen en lekkage kunnen veroorzaken.

▪ **De voorbereiding:**

NB : *De wandklep is ingebouwd en vereist een specifieke installatie.*

Dit product mag alleen worden geïnstalleerd nadat de toevoer van koud water en warm water in de wand is gebracht naar de plaats waar u de kraan wilt monteren, en nadat u een holte in de wand heeft aangebracht in de uitlaat van de toevoer naar water, om het inbouwhokje van de kraan daar te plaatsen.

De behuizing wordt geleverd met 15x21 (F1/2) vrouwelijke koppelingen. De systeeminlaten moeten mannelijk zijn 15x21 (M1/2).

Sluit de aanvoer van water af en zuig koude en warme waterleidingen uit de verontreinigingen.

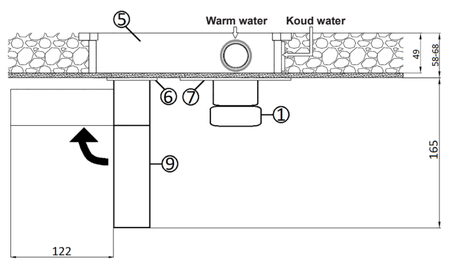

▪ **Montage :**

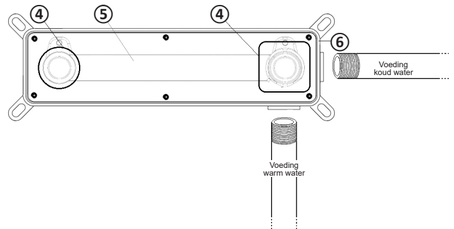

Presenteer de doos / kraan ⑤ met zijn beschermingen ④ in de muur.
De beveiligingen ④ bieden bescherming tegen uitsteeksels door afdichting.
U moet eerst zien waar u de doos / kraan ⑤ in de muur bevestigt. Ervoor :
- Sluit de toevoer van warm en koud water aan op de aansluitingen F1/2 van de kraan (controleer de lekkage).

Draai de fitting of de moeren vast met een moersleutel. Vermijd te strak aantrekken, waardoor de draden zouden kunnen breken of microscheurtjes zouden kunnen ontstaan die in de loop van de tijd en de waterdruk breder zouden kunnen worden en een lek zouden kunnen veroorzaken.

- Plaats de behuizing / klepconstructie ⑤ en ④ in het inbouwgat.
- Gebruik een waterpas om ervoor te zorgen dat de behuizing / klep-eenheid perfect horizontaal ⑤ is.
- Zodra de doos in de muur is bevestigd (door middel van afdichting of met behulp van de bevestigingsbeugels), verwijdert u de beschermingen ④.
- Monteer de afwerkplaat ⑦ op de mixer waar we de hendel ① in de volgende stap zullen monteren.
- Monteer de afwerkplaat ⑥ op de uitloop ⑨ boven de schroeven ⑧.
- Monteer de handgreep ① op de patroon ⑩ van de kraan en draai de schroef ③ onder de handgreep ① (bijgeleverd).

Let op de montagerichting volgens onderstaande tekening.
- Plaats de schroefafdekplaat ② onder de handgreep ①
- Plaats de uitloop ⑨ in de fitting ⑪, draai vervolgens de schroeven ⑧ onder de uitloop ⑨ om deze vast te zetten op de fitting ⑪.
- Zet de afdekplaat ⑥ tegen de muur.

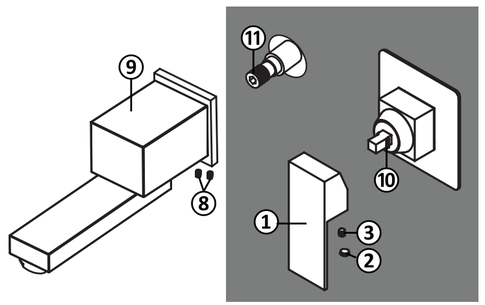

Onderhoud/Reiniging:

Een kraaninrichting wordt veel belast: druk, temperatuur herhalende watercycli, agressiviteit van het water, enz. Een goede werking van de kraan vereist dus regelmatig onderhoud.

Wij adviseren u daarom:
- **Nooit schurende of bijtende producten te gebruiken** - deze agressieve producten tasten namelijk het beslag aan en maken uw kraan dof;
- **Reiniging van het verchroomde oppervlak** met een milde zeep of zeepsop en een zachte doek en ervoor zorgen goed af te spoelen met schoon water na het reinigen.
- **Regelmatige reiniging van de beschermhuls / hoofd** van de kraan (tenminste 1 keer per jaar) met een oplossing van witte azijn en water (een nacht laten staan). Indien nodig de afdichtingsringen van de beschermhuls met hittebestendig vet insmeren.
- **Reiniging van de beluchterkraan** door het te weken in een oplossing van witte azijn en water.
- **De beweegbare onderdelen te activeren** (keerkoppeling, hendel, brace, rits) ten minste eenmaal per week, om verzekerd te zijn van de goede werking ervan.

Garantie :



- Gegarandeerde duur = Beschikbaarheidsduur van de onderdelen DNV = 3 jaar op product, 1 jaar op bekleding van oppervlakte en componenten (cartridge, hoofden, omvormer ...) ; verbindingsstukken en problemen in verband met het kalksteen buiten garantie.

De garantietermijn gaat in vanaf de aankoopdatum van het product (datum vermeldop het aankoopbewijs: bon of factuur). ***De garantie geldt alleen bij overlegging van het aankoopbewijs.*** De toepassing van de garantie heeft niet als doel om de duur ervan te verlengen.

- Wijze van toepassing van de garantie:

De garantie dekt alle problemen die bij het gebruik van de kraan worden ondervonden, op alle voorziene en niet-uitgesloten gebeurtenissen door deze garantie en binnen de beperking van de garantietermijn
De garantie is van toepassing op fabricage- of uitvoeringsdefecten, afhankelijk van de installatie, het gebruik en het onderhoud conform de gebruikelijke voorschriften en montage-instructies (niet-beperkende voorbeelden van niet-naleving: gebruik reinigingsmiddelen op de verchroomde oppervlakken, breuken, schokken en/of krassen door het vallen van de kraan...).
De garantie is beperkt tot reparatie of vervanging van het erkende defecte onderdeel of staat garant voor het slecht werken van de kraan door een identiek onderdeel (losse onderdelen en/of verbruiksartikelen met een garantie van 1 jaar) of ruiling van de kraan als vervanging onmogelijk is.

De garantie dekt in geen enkel geval de reiskosten, de directe en indirecte schade alsook niet de kosten voor het verwijderen en installeren van het kraan onderwerp van de garantie-aanspraak, behalve bij de uitvoering van de wettelijke garantie bij verborgen gebreken.

Wat te doen in geval van:

PROBLEEM : Waterlekkage onder de handgreep van de roerder en/of het water stroomt in gesloten toestand.
Twee gevallen:
→ De patroon is geladen en/of ingedrukt.
ACTIE : Haal de patroon eruit en breng hem 24 uur in een witte azijn- en wateroplossing om hem los te maken.
- Verwijder de schroefdop ② onder de handgreep ①.
- Draai de schroef ③ los en verwijder de handgreep ①.
- Draai de bekleding ⑬ en de spanmoer ⑫ los.
- Patroon ⑩ verwijderen en vervangen of ontkalken.
- Zet de (nieuwe) cartridge weer in elkaar door in omgekeerde volgorde te werk te gaan.

→ De patroon is defect.
ACTIE : Vervang de patroon.
NB: De remring moet worden aangekoppeld met een minimumkoppel van 12 N/m.

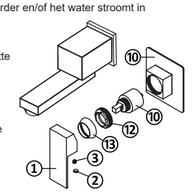

PROBLEEM : Het water stroomt steeds slechter uit de vochtbek:
→ met kalksteen wordt voorkomen dat het water op de juiste wijze wordt afgevoerd.
ACTIE : Laat de beluchtingsinrichting los.

Tekeningen en foto's niet-contractuele
EDOUARD ROUSSEAU – 9 Avenue de Lattre De Tassigny – 94 106 SAINT MAUR DES FOSSES CEDEX

INSTRUÇÕES DE UTILIZAÇÃO TORNEIRAS DE PAREDE

Estimado Cliente,
Acaba de adquirir um produto ROUSSEAU, o que agradecemos. Este produto foi elaborado com o máximo cuidado que tem o direito de exigir. Recomendamos que leia atentamente o presente manual de instruções, a fim de garantir a máxima longevidade do seu produto.

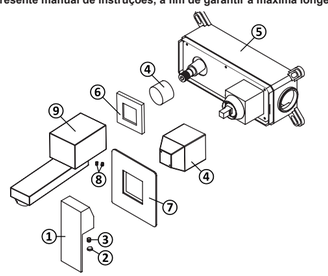

Componentes :
1. Controlador
2. Remendo da tampa do parafuso
3. Parafuso
4. Proteção (x 2)
5. Toque em + Caixa
6. Placa final do bico
7. Placa de acabamento
8. Parafuso (x2)
9. Bico

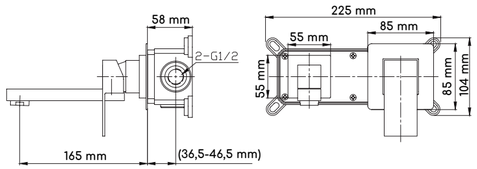

Condições de utilização:

- Pressão mínima: 1 bar / máxima: 5 bars (para uma pressão superior, instalar um redutor de pressão).
- Certificar-se que as pressões de alimentação de água quente e de água fria são efetivamente equilibrados.
- Temperatura aconselhada para o ajustamento da instalação de água quente: 60°C (máximo: 80°C)
- Temperatura de água fria mínima: 10°C (uma temperatura inferior danificaria o vosso torneira).

Uma água muito dura apresenta uma dose elevada de cálcio e magnésio, o que acelera a formação de calcário nas suas torneiras. Para verificar a dureza da sua água, informe-se no estabelecimento comercial ou na câmara municipal.
O tratamento da sua água com um agente depurador permite proteger as suas instalações e prolongar a vida útil do seu equipamento.
A saber: A escala de suas instalações provoca excesso de água e energia.

Desempacotar:

Antes de qualquer manipulação, asseguram da presença dos componentes e verificam visualmente o seu bom estado de superfície.
Ao momento da montagem e/ou a instalação, asseguram que respeitando efectivamente eventuais as instruções, não encontra dificuldade vissage, de fixação, de encaixe…
Aquando da primeira utilização, asseguram do funcionamento do vosso produto (em especial que a água escoa-se à boa temperatura e com o bom débito).
No caso de aparecimento de um defeito, tomam imediatamente fotografias ou vídeos, e avisam o mais depressa possível o nosso SAV. A vossa rapidez a reagir será determinante para permitir-nos datar a origem do defeito e excluir qualquer origem que provem da vossa limpa utilização.
Enquanto o SAV não fizer o objeto de uma decisão pelos nossos cuidados, não separa do produto porque poderíamos, se for caso disso, pedir o regresso nos nossos ateliers.

Instalação:

▪ **Precaução:**
- Para se adaptar à sua instalação: aperte o ajuste ou as porcas com uma chave. Evite o aperto excessivo, que pode quebrar o fio ou causar pequenas fissuras que podem se expandir com o tempo e a pressão da água e causar vazamento.

▪ **Preparação:**

NB : *A válvula de parede, que está sendo construída, requer uma instalação específica.*

Esse produto só pode ser instalado depois de ter trazido água fria e quente para a parede até o local onde você deseja instalar a torneira, e depois de ter feito uma cavidade na parede à saída da fonte de água, para colocar a torneira da válvula.

A caixa é fornecida com engates fêmea 15x21 (F1/2). As entradas do sistema devem ser macho 15x21 (M1/2).

Chegam águas próximas e purgam canalizações de água quente e fria de impurezas.

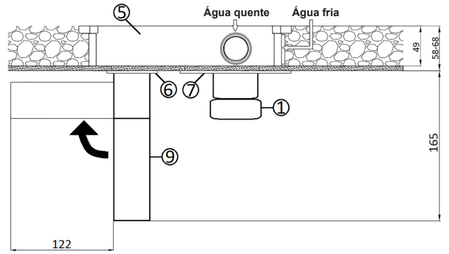

▪ **Montagem :**

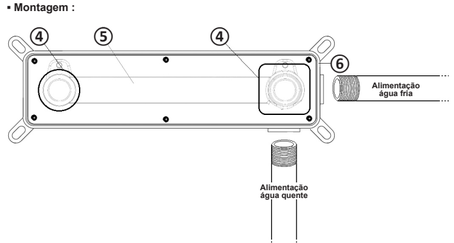

Apresente o conjunto caixa / torneira ⑤ com suas proteções ④ na parede.
As proteções ④ fornecem proteção contra projeções devido à vedação.
Você deve primeiro descobrir onde consertar a caixa / torneira ⑤ na parede. Para isso:
- Ligue as fontes de água quente e fria às ligações F1/2 da torneira (verifique a existência de fugas).

Aperte o encaixe ou as porcas com uma chave inglesa. Evite o aperto excessivo, que pode quebrar os fios ou causar micro fissuras que podem aumentar com o tempo e a pressão da água e causar uma fuga.

- Posicione o conjunto carcaça / válvula ⑤ e proteções ④ no orifício de recesso.
- Usando um nível de bolha, certifique-se de que o conjunto da carcaça / válvula esteja perfeitamente horizontal ⑤.
- Depois de fixada a caixa na parede (seja por meio de selagem ou com os suportes de fixação), retire as proteções ④.
- Coloque a placa de acabamento ⑦ na batedeira onde vamos encaixar a alavanca ① no próximo passo.
- Coloque a placa de acabamento ⑥ na bica ⑨ acima dos parafusos ⑧.
- Embalar a manga ① no cartucho ⑩ da torneira e aparafuse o parafuso ③ por baixo da pega ① (fornecida).

Observe a direção de montagem de acordo com o desenho abaixo.
- Inserir a placa de cobertura com parafuso ② por baixo da pega ①
- Inserir o bico ⑨ no encaixe ⑪, depois aparafusar os parafusos ⑧ por baixo do bico ⑨ para o fixar ao encaixe ⑪.
- Ajustar a placa de cobertura ⑥ contra a parede.

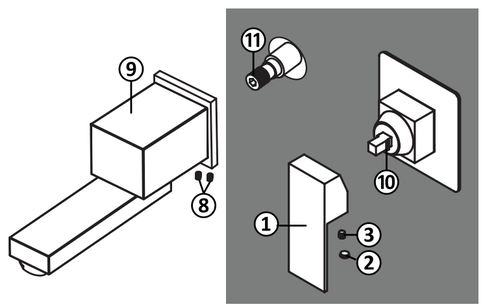

Manutenção/Limpeza:

As torneiras são expostas a vários condicionalismos: pressão, temperatura, repetibilidade dos ciclos, agressividade da água… O bom funcionamento da torneira requer, portanto, uma manutenção regular.

Por conseguinte, recomendamos-lhe:
- **Nunca usar** produtos abrasivos ou corrosivos. Esses produtos agressivos atacam os revestimentos e estragam a sua torneira.
- **Limpar a superfície cromada**, utilizando detergente suave ou água com sabão e um pano macio, tendo o cuidado de enxaguar com água limpa após a limpeza.
- **Limpar regularmente o cartucho / cabeça** do torneira (pelo menos 1 vez por ano), através de uma solução de água e vinagre branco (deixar repousar durante uma noite).
- **Limpar o arejador** mergulhando-o numa solução de água/vinagre branco.
- **Ativar as peças móveis** (inversor, alavanca, sanefa, puxa), pelo menos, uma vez por semana de modo a garantir o bom funcionamento ao longo do tempo.

Garantia:



- Duração garantia = Duração de disponibilidade das peças destacadas SPV = 3 anos sobre produto, 1 ano sobre revestimento de superfície e componentes (cartucho, cabeças, inversor…) ; juntados e problemas ligados ao calcário fora de garantia.

O período de garantia tem início na data de aquisição do produto (data indicada no comprovativo de compra: talão de compra ou fatura). ***A garantia apenas se aplica mediante apresentação do comprovativo de compra.*** A aplicação da garantia não resulta na prorrogação da sua validade.

- Modalidade de aplicação da garantia:

A garantia cobre todos os problemas encontrados na utilização da torneira em todos os casos previstos e não excluídos pela garantia e durante o período de validade da garantia
A garantia aplica-se a qualquer defeito de fabrico, anomalia de aspeto, sob reserva de instalação, utilização e manutenção em conformidade com as regras comuns ou as instruções de montagem (exemplos não exaustivos de situação de não-conformidade: utilização de um detergente em superfícies cromadas, quebra, impactos e/ou riscos relacionados com uma queda da torneira …).
A garantia está limitada ao arranjo ou à substituição da peça reconhecida como defeituosa ou responsável pelo mau funcionamento da torneira, por uma peça idêntica (peças móveis e /ou consumíveis com garantia de 1 ano) ou à troca da torneira, se não for possível a substituição.

A garantia não cobre, em caso algum, os custos de deslocação e os danos diretos e indiretos. De igual modo, não cobre os custos de montagem e desmontagem da torneira objeto do pedido de garantia, exceto no quadro da execução da garantia legal dos defeitos ocultos.

O que fazer em caso de:

SINTOMA : Fuga de água sob a alça do misturador e/ou corrente de água na posição fechada.
Dois exemplos:
→ O cartucho está rachado e/ou entrelaçado.
ACÇÃO : Retire o cartucho, coloque-o numa solução de água e vinagre branco durante 24 horas para o retirar.
- Remova a tampa do parafuso ② sob a alça ①.
- Remova o parafuso ③ e remova a alça ①.
- Desaparafuse a guarnição ⑬ e a porca de aperto ⑫.
- Remova o cartucho ⑩ e substitua ou descalcifique-o.
- Monte novamente o cartucho (novo) procedendo na ordem inversa.

→ O cartucho está defeituoso
ACÇÃO : Substitua o cartucho.
NB: O anel de aperto deve ser apertado com um binário mínimo de 12 N/m.

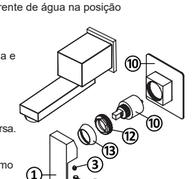

SINTOMA : A água está piorando cada vez mais com o misturador:
→ a calcário impede que a água flua corretamente.
ACÇÃO : Limpe o aerador.

Desenhos e fotos não são contratuais
ROUSSEAU, S.A.U - C/Ronda,6 - P.I. Las Arenas - 28320 PINTO (Madrid)