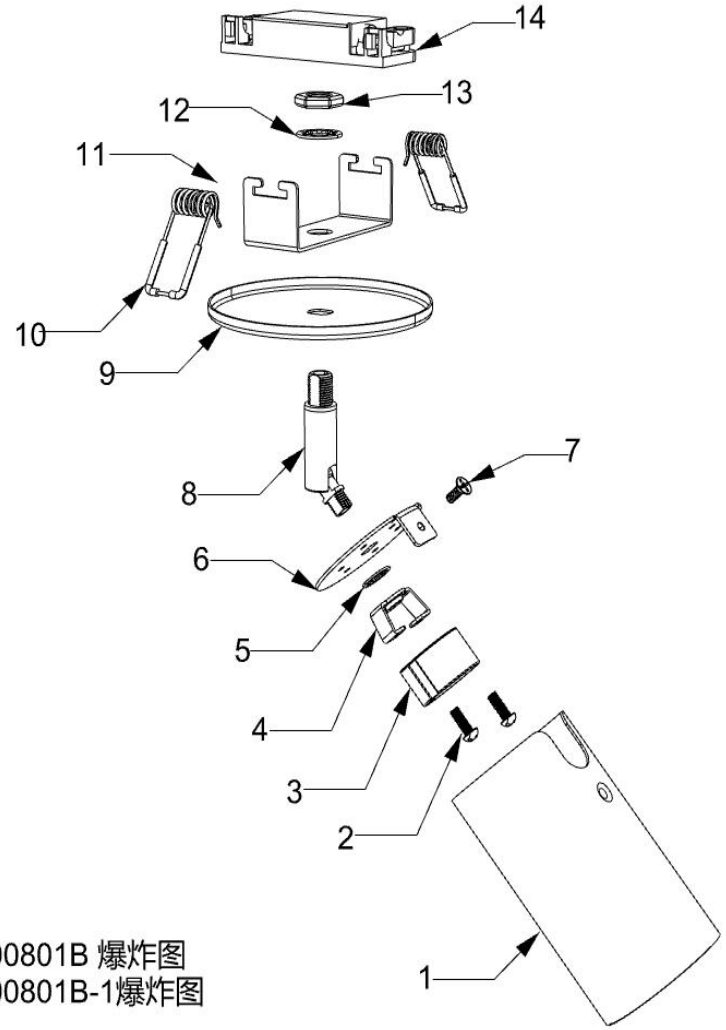

S210800801B 爆炸图
S210800801B-1爆炸图

序号	零件名称	数量
1	灯杯	1
2	M3螺丝	2
3	GU10灯头	1
4	813高压支架	1
5	D8菊介	1
6	支架	1
7	M4螺丝	1
8	万向铰	1
9	底盘	1
10	弹簧	2
11	U型支架	1
12	D10菊介	1
13	M10六角螺母	1
14	接线盒一套	1
15		
16		
17		
18		
19		
20		

1	灯杯	lampshade
2	M3螺丝	M3 screw
3	GU10灯头	GU10 lamphead
4	813灯头支架	lamphead bracket
5	D8菊介	D8 tooth washer
6	支架	bracket
7	M4螺丝	M4 screw
8	万向铰	swivel
9	底盘	base
10	弹簧	spring
11	U型支架	bracket
12	D10菊介	D10 tooth washer
13	M10六角螺母	M10 screw
14	接线盒一套	Waterproof Terminal Box