COURA / INSUA / SADO / TIGRE / TUA / VIZELA

Estufas a leña

River Line Eco

Manual de Instrucciones

Lea atentamente las instrucciones antes de proceder a la instalación, uso y mantenimiento del equipo. El manual de instrucciones es una parte integral del producto.

Mod.1050-A

Índice

1. Contenido de Los embalajes 2
2. Advertencias de seguridad 2
3. Características técnicas 3
4. Componentes del equipo 7
   4.1. Componentes 7
5. Instalación de la estufa de leña 8
   5.1. Requisitos del sitio de instalación 9
6. Instrucciones de uso 11
   6.1. Combustible 11
   6.2. Potencia 12
   6.3. Principio de Combustión 13
   6.4. Control de aire de combustión 14
   6.5. Uso normal 14
7. Seguridad 16
8. Limpieza y mantenimiento 17
9. Anomalías 19
10. Fin de la vida útil de una estufa a leña 19
11. Condiciones de Garantía 20
    11.1. Condiciones específicas del modelo 20
    11.2. Condiciones generales de garantía 20
12. Declaración de Prestaciones 29

1. Contenido de Los embalajes

El embalaje del equipo tiene el siguiente contenido:
- Estufa modelo comprado;
- Herramienta para apertura de la puerta y regulación del aire;
- Folleto para acceder al manual de instrucciones online.

2. Advertencias de seguridad

* Red Pod no asumirá ninguna responsabilidad si las precauciones, advertencias y no se respetan las normas de funcionamiento de los equipos.
* El equipo fabricado por Red Pode s sencillo de manejar y se ha prestado especial atención a sus componentes para proteger al usuario y al instalador de posibles accidentes.
* La instalación sólo debe ser realizada por personas autorizadas, que deberán entregar al comprador una declaración de conformidad de la instalación, y que serán enteramente responsables de la instalación final y, en consecuencia, del correcto funcionamiento del producto.
* Este equipo debe estar destinado al uso para el que fue expresamente fabricado. Queda excluida toda responsabilidad contractual o extracontractual del fabricante si causa daños a personas, animales o cosas, debido a errores de instalación, mantenimiento o uso inadecuado.
* Después de retirar el embalaje, asegúrese de que el contenido esté intacto y completo. Si el contenido del embalaje no se corresponde con el indicado en el punto 1. Póngase en contacto con el distribuidor al que le compró el aparato.
* Todos los componentes que componen el equipo garantizan su operatividad y eficiencia energética, y deben ser reemplazados por piezas originales por un centro de asistencia técnica autorizado.
* El mantenimiento del equipo debe realizarse al menos una vez al año, para ello deberá contactar con su instalador especialista.
* Este manual de instrucciones forma parte integrante del producto. Asegúrate de estar siempre cerca del dispositivo.
* Las estufas se prueban de acuerdo con los estándares EN13240:2002+ EN13240:2002/A2:2005+EN13240:2002/AC:2006+EN13240:2002/A2:2005/AC:2006.

* Todos los productos cumplen con los requisitos del Reglamento de Productos de Construcción (Reglamento EU nº 305/2011), estando homologados con el marcado CE de conformidad.

3. Características técnicas

Las estufas Red Pod son equipos preparados para aumentar la temperatura ambiente del hogar. Su instalación es sencilla y no requiere ningún tipo de acabado específico, lo que permite una perfecta integración en el espacio donde se colocan.

* Características Técnicas Transversales a la Gama:
    * Homologación CE
    * Combustible: Leña seca
    * Tipo de Equipo: intermitente

* La cámara de combustión y la tapa envolvente de todas las estufas están fabricadas en chapa de acero al carbono de primera calidad, con espesores desde 1,5 mm hasta 4 mm.

* Tipo vitrocerámica, resistente al calor. Soporta temperaturas en uso continuo del orden de 750 ºC.

* La rejilla para cenizas está fabricada en chapa de 4 mm.

* En la pintura se utiliza pintura resistente a picos de temperatura de hasta 900 ºC y temperaturas de servicio del orden de 600 ºC.

Características	Coura	Insua	Sado	Tigre	Vizela	Tua	Un
Peso	93	100	86	93	112	142	kg
Altura	980					1250	mm
Largura	470	470	470	470	690	500	mm
Profundidad	490	490	490	490	500	500	mm
Salida de humos	150						mm
Volumen calentado	167						m³
Potencia calorífica nominal	7,34						kW
Consumo de combustible	2,05						kg/h
Longitud de leña	200						mm
Eficiencia térmica a potencia térmica nominal	81						%
Temperatura de los gases de combustión	265,25						°C
Emisiones de CO (13% O_2)	0,079						%
Partículas (13% de O_2)	13,08						mg/Nm³
OGC (13% de O_2)	75,61						mg/Nm³
NO_X (13% de O_2)	107,38						mg/Nm³
Flujo másico de gases de combustión	5,99						g/s
Depresión recomendada	12						Pa

Tabla 1 - Características técnicas

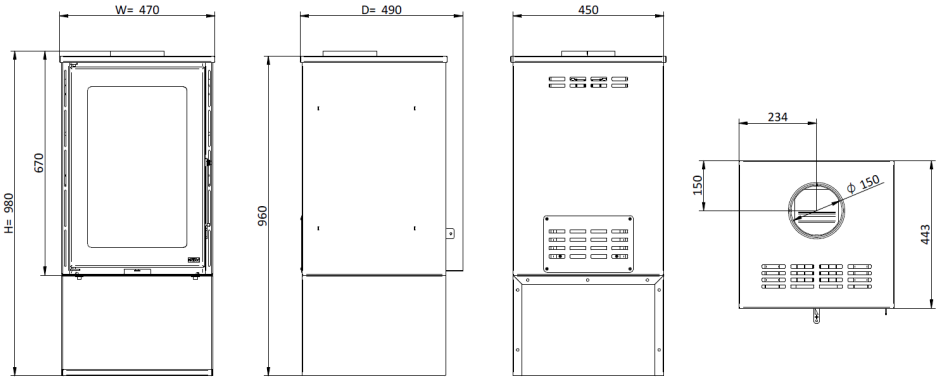

Figura 1 - Dimensiones de la estufa de leña Coura

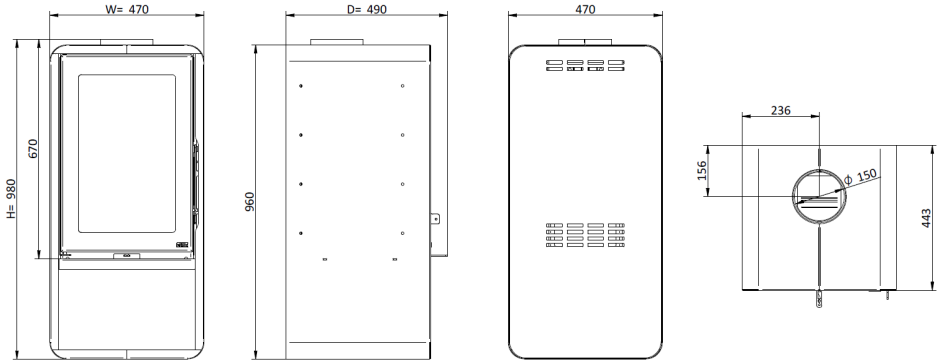

Figura 2 - Dimensiones de la estufa de leña Insua

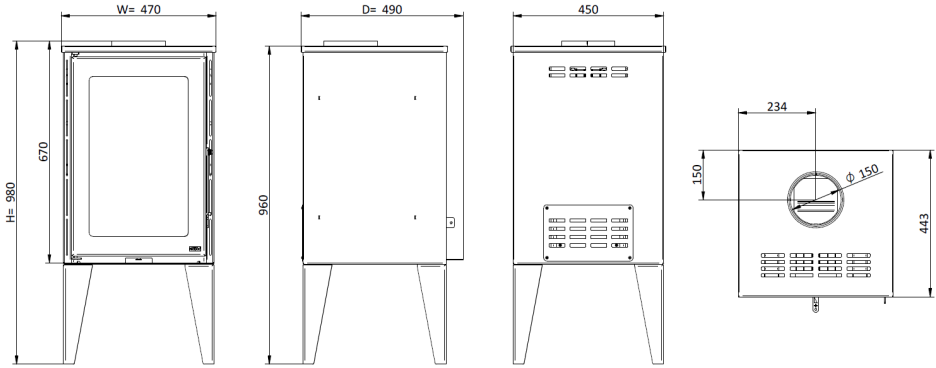

Figura 3 - Dimensiones de la estufa de leña Sado

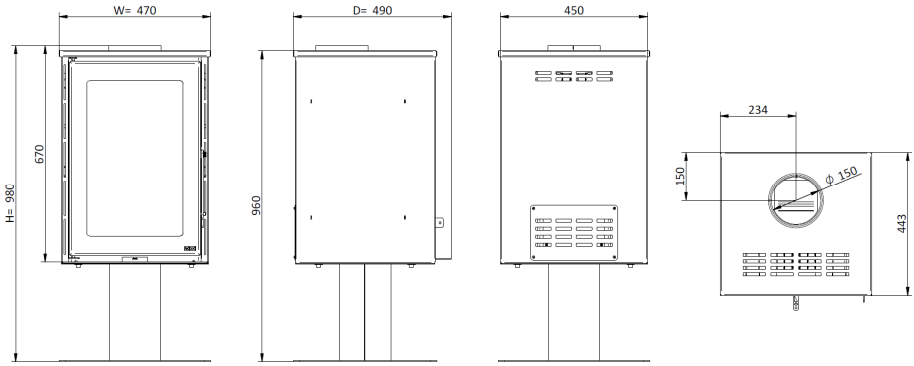

Figura 4 - Dimensiones de la estufa de leña Tigre

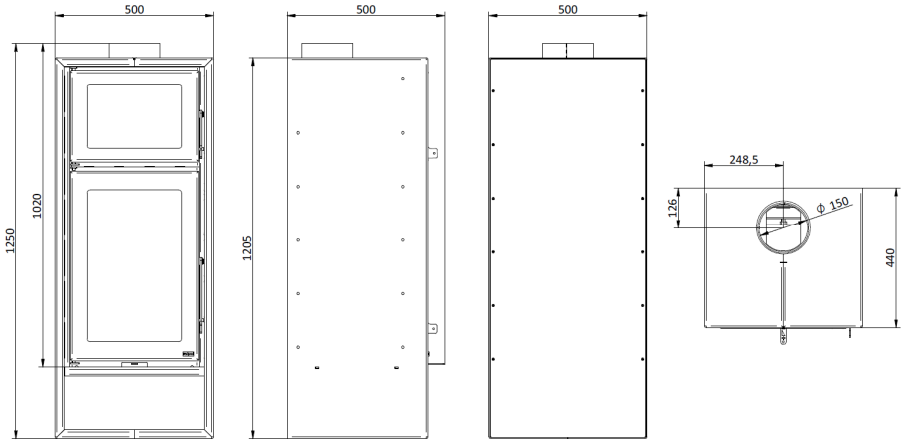

Figura 5 - Dimensiones de la estufa de leña Tua

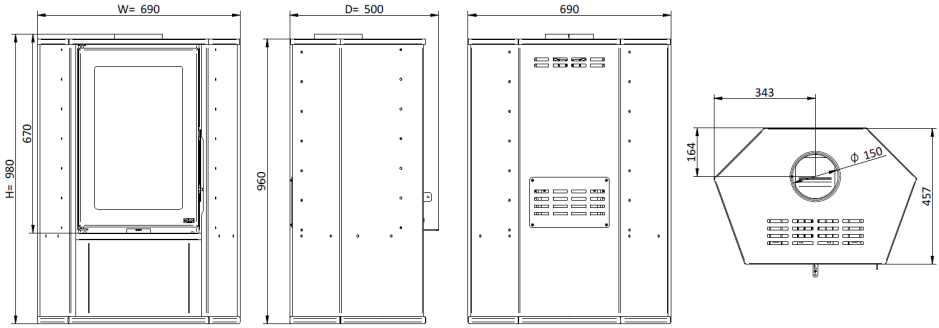

Figura 6 - Dimensiones de la estufa de leña Vizela

4. Componentes del equipo

4.1. Componentes

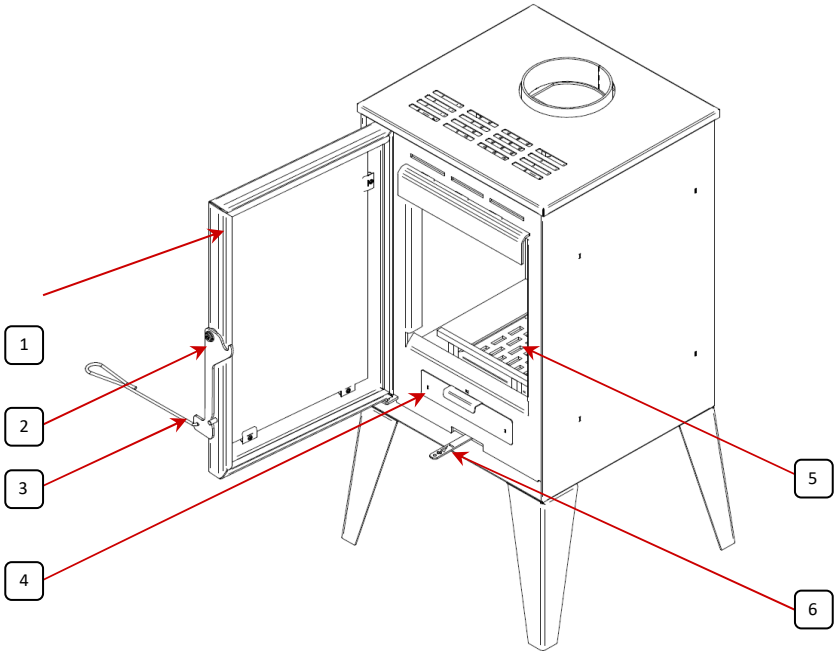

Figura 7 - Componentes de la estufa

1. Cordón de aislamiento
2. Cierre de la puerta
3. Herramienta para apertura de la puerta y regulación de aire
4. Cajón de ceniza
5. Rejilla de ceniza
6. Regulador de control de aire

5. Instalación de la estufa de leña

* Coloque la boca de chimenea en la salida de humos del equipo.

* En la salida de humos, la boca debe tener el diámetro que se indica en la Tabla 1.

* Coloque el subo en la parte superior de la boca, junto a la salida de humos.

* Coloque secuencialmente los demás tubos necesarios en la parte superior de cada uno hasta alcanzar la altura necesaria.

* Una los tubos entre sí y fíjelos a la chimenea o a la pared en la parte exterior, si es esta la solución.

* Para que el tiro se realice correctamente, se aconseja instalar al menos 2 metros de subo de chimenea de acero inoxidable (sin curvas), con aislamiento en las piezas de mampostería.

* A continuación de esta sección se pueden utilizar elementos de tubería con una inclinación máxima de 45º y se recomienda encarecidamente que la instalación sea lo más vertical posible.

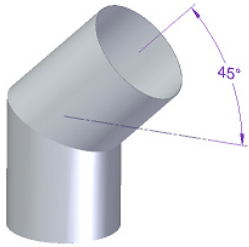

Figura 8 - Inclinación correcta para curvas

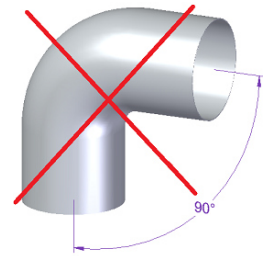

Figura 9 - Inclinación incorrecta para curvas

* No se debe compartir la chimenea con otro equipo.

* Si la instalación se realiza en una chimenea con mampostería que ya existe, se recomienda que los tubos lleguen hasta la salida exterior; si la salida de humos solo tiene tubos, deberá tener una longitud mínima de 3 metros.

* El tubo de la chimenea y la estufa deberán estar apartados del material combustible. Se aconseja el uso de un tubo aislado con pared doble.

* La chimenea debe permitir una buena circulación del aire; por ello, la cobertura debe colocarse a 60 cm aproximadamente por encima del punto más alto o de cualquier otro obstáculo que se sitúe a menos de 3 metros. No se debe utilizar la misma chimenea para varios equipos.

* Este equipo debe estar en una estancia con buena ventilación, preferiblemente con ventanas, para no correr riesgos ante accidentes.

* Evite que haya elementos cerca del equipo que obstruyan la salida de humos y el registro de entrada de aire del equipo.

* Los tubos deben estar sellados con cola refractaria.

5.1. Requisitos del sitio de instalación

* Los equipos deben colocarse sobre una base refractaria y con capacidad de carga suficiente para soportarlos. En el acabado de la instalación, no deben pegarse materiales combustibles con el fin de evitar el riesgo de incendio;

* El suelo donde se instale la estufa deberá ser capaz de soportar una carga permanente de 1 kg/cm² y no debe ser inflamable. Si la capacidad de soporte de carga del suelo no es suficiente o existe riesgo de combustión, se podrá utilizar una placa rígida para distribuir la carga y con una superficie superior a la de apoyo del insertable; se recomienda que sobresalga al menos 15 cm por los laterales y bordes y 30 cm en la parte delantera, Figura 10;

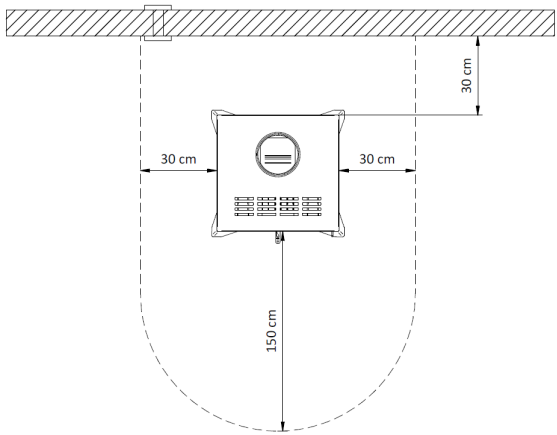

Figura 10 - Distancias mínimas de seguridad

* Antes de proceder con la instalación, asegúrese de que la ubicación elegida permita el acceso al equipo para su posterior limpieza y la conexión a la toma de gas;

* Las rejillas de entrada de aire del edificio no deben estar obstruidas;

* Se debe asegurar que la estructura en el edifico tenga las dimensiones apropiadas para la instalación del equipo previsto;

* Los materiales/objetos presentes en las proximidades de la estufa deben poder soportar el calentamiento por efecto de la radiación a través del vidrio del equipo, así como las paredes de la estufa, por lo que no deben tener características combustibles;

* En el sello de la chimenea se debe aplicar un material refractario – cemento refractario u otro;

* El uso de madera en acabados puede tener el inconveniente de riesgo de incendio, por lo que aconsejamos su adecuado aislamiento o su no utilización;

* Atención: la instalación debe ser realizada por un profesional calificado.

6. Instrucciones de uso

* Al instalar este equipo se deben cumplir todas las normas y reglamentos.

* Por favor, no toque la superficie del equipo durante el primer encendido.

* Probabilidad de dañar la pintura y riesgo de quemaduras.

* La pintura se cura durante los primeros 40 - 50 minutos provocando una pequeña emisión de humos.

6.1. Combustible

* En este tipo de equipos se debe utilizar únicamente leña. No se puede utilizar como incinerador, debiendo excluirse otros materiales como carbón, madera con pinturas, barnices, diluyentes, combustibles líquidos, colas y plásticos. También evite quemar materiales combustibles comunes como cartón y paja;

* La leña exótica también debe excluirse como combustible;

* La madera debe tener un bajo contenido de humedad (menos del 20%), aconsejándose que, para ello, tenga unos 2 años de almacenamiento protegido después del corte, para obtener un mejor rendimiento y evitar el depósito de creosota en el conducto de humos, en la cámara de combustión y en el cristal. En la Tabla 2 se indican algunos tipos de madera que pueden utilizarse en estos equipos.

Tabla 2 - Lista de tipos de leña que pueden utilizarse en un recuperador de calor SOLZAIMA, distribución geográfica y poder calorífico/reacciones

Nombre común	Nombre científico	Distribución (total: 18 distritos)	Características				
			Humo	Calor	Encendido	Velocidad de combustión	Dureza
Pino	Pinus	Europa excepto Finlandia, norte de Suecia y Noruega	Poco	Fuerte	Fácil	Rápido	Blando
Alcornoque (+)	Quercus suber	Sur de Europa	Poco	Muy fuerte	Fácil	Medio	Duro
Eucalipto	Eucalypsus	Región mediterránea	Mucho	Medio	Difícil	Lento	Duro
Encina (+)	Quercus ilex	Sur de Europa	Poco	Muy fuerte	Difícil	Lento	Duro
Olivo	Olea	Región mediterránea	Poco	Muy fuerte	Difícil	Lento	Duro
Roble	Quercus	*Toda Europa*	Poco	Fuerte	Difícil	Lento	Duro
Fresno	Fraxinus	*Toda Europa*	Medio	Fuerte	Difícil	Lento	Duro
Abedul	Besula	*Toda Europa*	Poco	Muy fuerte	Fácil	Rápido	Blando
Haya	Fagus	*Europa excepto Península Ibérica y norte de Europa, incluido Reino Unido*	Poco	Fuerte	Difícil	Lento	Duro
Olmo	Ulmos	*Toda Europa*	Medio	Fuerte	Difícil	Lento	Duro
Arce/Falso plátano	Acer	*Toda Europa*	Poco	Medio	Medio	Lento	Blando
Chopo	Populus	*Toda Europa*	Poco	Fuerte	Fácil	Rápido	Blando
Castaño	Castanea	*Toda Europa*	Medio	Fuerte	Difícil	Lento	Duro

6.2. Potencia

* La potencia de su equipo indica la capacidad de calentamiento, es decir, la transferencia de calor que su equipo hará de la energía de la madera a su hogar, normalmente se mide en kW, y depende directamente de la cantidad de madera que ponga en el equipo.

* La potencia nominal es la potencia medida para una carga estándar de madera cuando se prueba en el laboratorio durante un periodo de tiempo.

6.3. Principio de Combustión

La estufa está diseñada para ser un dispositivo de combustión lenta. Con la máxima carga de leña y una llama suave, calentará con la máxima eficiencia durante varias horas. La estufa puede arder muy lentamente con una llama baja durante algunas. Sin embargo, no recomendamos este procedimiento porque la combustión incompleta genera humo que, al condensarse, deposita alquitrán en la estufa, la chimenea y el panel de vidrio. La acumulación de alquitrán resulta antiestética y también requiere una limpieza más frecuente de la chimenea para evitar posibles incendios en la misma. Si se utiliza madera húmeda o verde, el control de la combustión debe dejarse siempre más abierto para garantizar una combustión correcta.

Calefacción radiante

Lo emiten las brasas, la chapa de acero y las placas de vermiculita de la parte trasera de la estufa. La calefacción radiante también se transmite a través del vidrio a la habitación y calienta el área frente a la estufa.

Calefacción por convección

El aire frío pasa por el cárter desde la base, recorriendo la parte trasera y superior del equipo, expulsando el aire caliente por la parte delantera del equipo.

Este aire caliente por convección llega a los rincones más alejados de la habitación.

La entrada de aire debe ser regulada para conseguir una combustión lenta y duradera, mientras la carga de leña arde.

Las cenizas de los equipos deben retirarse sólo cuando estén completamente extinguidos para evitar accidentes.

Las primeras veces que se utiliza la estufa, la pintura se cura, lo que puede dar lugar a la producción de humo. Si este es el caso, se recomienda abrir la habitación abriendo las ventanas y puertas al exterior.

6.4. Control de aire de combustión

En la Figura 11, se indica el regulador de aire de combustión. Este controla la cantidad de aire que ingresa a la estufa, controlando así la quema del combustible.

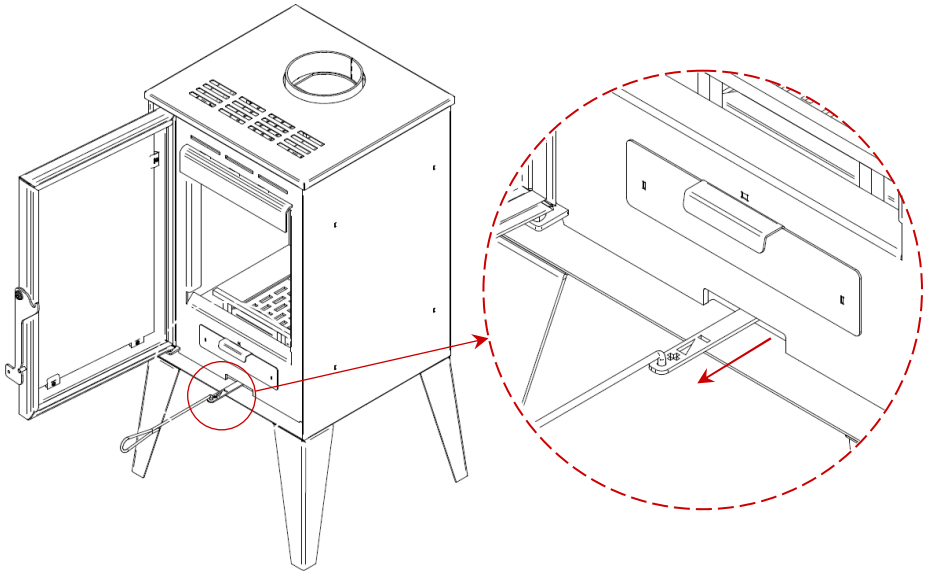

Figura 11 - Regulador de aire en posición abierta de aire primario

6.5. Uso normal

Periodo de encendido

- El aire primario debe estar abierto durante el arranque, hasta que la leña está bien iluminada, es decir, el regulador esté completamente en posición (+), Figura 11.
- Coloque piñas (preferiblemente) o encendedores en la rejilla de cenizas en la base de la cámara de combustión, coloque leña de tamaño pequeño, apilada horizontalmente.
- Deje que arda durante unos minutos hasta que se encienda el fuego y las brasas estén incandescentes; abrir la puerta y colocar leña de aproximadamente 20 cm sobre las brasas.
- Después del encendido, y para una buena combustión, el regulador debe estar en (-), como se puede ver en la Figura 12.

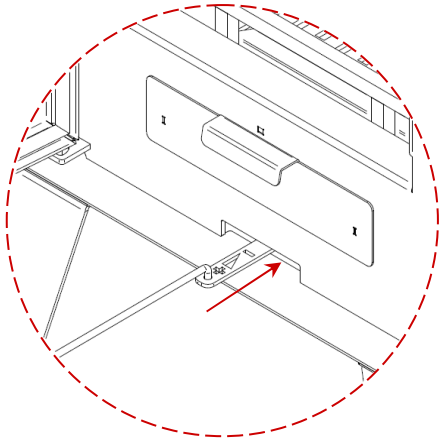

Figura 12 - Regulador de aire en posición de aire primario cerrado

Periodo de reposición

- Abra completamente el control de aire de combustión.
- Abre la puerta lentamente.
- Con el atizador, coloque las brasas uniformemente sobre la base de la parrilla de cenizas y las placas de vermiculita.
- Poner leña nueva en las brasas.
- Cierra la puerta y deja que se queme hasta que la estufa esté muy caliente y las brasas estén encendidas.
- Ajuste el control de aire de combustión para cerrar el aire primario.

* Se debe comprobar que hay suficiente circulación de aire en la estancia donde se realiza la instalación, de lo contrario el equipo no funcionará correctamente. Por el motivo, verifique si existen otros equipos de calefacción que consuman aire para su funcionamiento (ej. equipos a gas braseros, entre otros). No se recomienda utilizar estos dispositivos al mismo tiempo.

* El aire comburente se toma del local donde se encuentra la estufa, por lo que hay consumo de oxígeno. El usuario debe asegurarse de que las rejillas de ventilación u otros dispositivos para el paso del aire exterior no estén obstruidos.

* La puerta solo debe abrirse durante el repostaje. Las condiciones normales de uso del equipo implican que la puerta permanezca cerrada.

* Reposte antes de que la carga anterior se queme por completo, para facilitar la continuación de la combustión.

* Cuando recargue leña, abra ligeramente la puerta y deje pasar unos momentos hasta que haya un buen tiro, y solo entonces abra la puerta por completo.

* Cuando las condiciones atmosféricas sean tan adversas que provoquen una fuerte perturbación en la extracción de humos de la estufa (en particular vientos muy fuertes), se aconseja no utilizar la estufa.

7. Seguridad

* Las partes metálicas que el usuario puede tocar alcanzan temperaturas elevadas y, por tanto, se debe evitar el contacto con estas partes para no quemarse.

* Mantenga a los niños alejados del equipo.

* Si el funcionamiento no es el adecuado, cierre las salidas de aire y póngase en contacto con el proveedor.

* Debe utilizar la zona inferior del equipo (debajo de la cámara de combustión) para almacena leña o utensilios para el uso del equipo, por ejemplo, tenazas, escoba pequeña, pala pequeña, etc.

* Si se produce un sobrecalentamiento en el equipo o se incendia la chimenea, cierre inmediatamente la puerta del equipo y la entrada de aire con el fin de apagar el fuego y póngase en contacto con el proveedor.

* Utilice sólo las piezas de repuesto suministrados por el fabricante – Red Pod.

8. Limpieza y mantenimiento

* El equipo solo se debe limpiar cuando no esté en funcionamiento (en frío).

* Se recomienda utilizar un producto adecuado para la limpieza del vidrio, con el que deberá extremar el cuidado para que no llegue a otras partes del equipo, como las partes metálicas, el cordón de aislamiento, los tiradores, entre otros. Su proveedor le aconsejará sobre el producto más adecuado.

* Debe retirar las cenizas con cierta frecuencia para que, durante el funcionamiento del equipo, el aire de la combustión no encuentre obstáculos

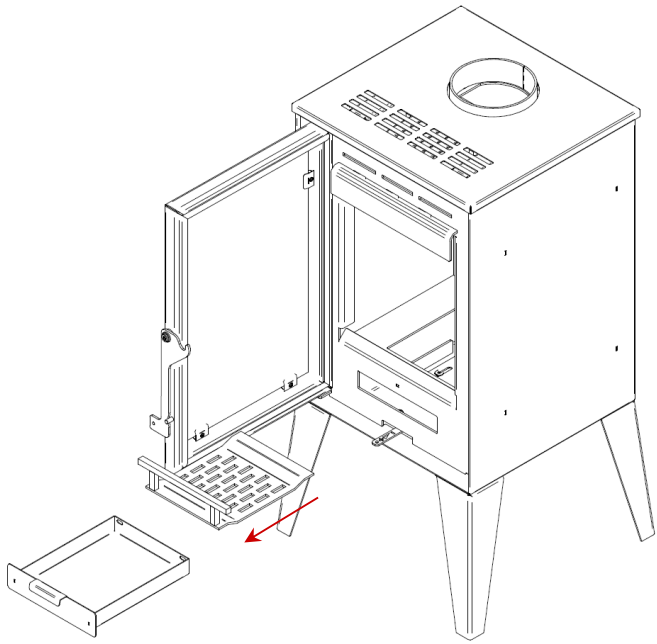

Figura 13 – Limpieza del cajón de las cenizas

* La chapa separadora es desmontable, por lo que puede sacarla para limpiarla periódicamente.

* La chimenea debe limpiarse una vez al año, sin embargo, siempre debe prestar atención a algunos indicadores de que la chimenea necesita limpieza, como el equipo que arroja humo por la puerta. Para realizar esta limpieza, retire las dos placas

deflectoras. En primer lugar, debe sujetar el deflector con ambas manos y levantarlo un poco para que se libere de la placa de vermiculita de los soportes trasero y superior (varillas de acero).

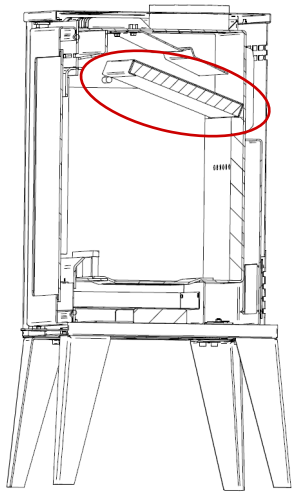

Figura 14 – Retire el primer deflector

* A continuación, retire el segundo deflector, desatornillando los dos tornillos que se encuentran en la zona frontal superior. Prestar especial atención a no dañar ninguna de las placas de vermiculita (laterales, fondo y trasera) al retirar el deflector de humos.

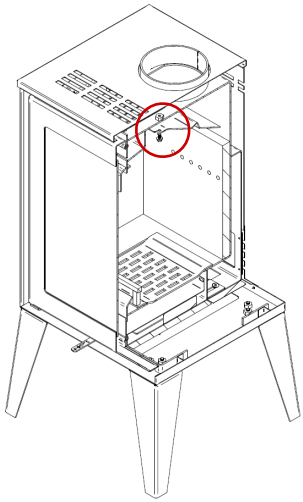

Figura 15 – Retire el segundo deflector

9. Anomalías

Deficiencia	Causa posible	Solución
El equipo echa humo.	Leña húmeda o verde, o bien es necesario limpiar la chimenea.	Utilice leña seca o limpie la chimenea.
El equipo tarda en calentarse.	Leña húmeda o verde, o bien es necesario limpiar la chimenea.	Utilice leña seca o limpie la chimenea.
El fuego se apaga.	Leña húmeda o verde, o bien el equipo no se calentó lo suficiente.	Utilice leña seca; abra más el regulador de la entrada de aire de combustión; caliente bien el equipo antes de cerrar el control del aire de combustión.
El vidrio se ensucia.	No hay llama suave o la leña está húmeda o verde.	Queme leña más seca o abra más el control de aire de combustión.
El fuego no se mantiene durante la noche.	Leña insuficiente o la leña es muy ligera, como la de los pinos, o bien la puerta no está bien ajustada.	Llene el insertable con leña o utilice leña de más peso, o bien cambie el cordón de fibra de vidrio.

Tabla 3 - Identificación de posibles problemas y sus soluciones

10. Fin de la vida útil de una estufa a leña

* Cerca del 90% de los materiales utilizados para fabricar estos equipos son reciclables, de esta forma se logra un menor impacto medioambiental y se favorece el desarrollo sostenible del planeta.

* Por ello, una vez que el equipo llegue al final de su vida útil, debe desecharse en aquellos centros autorizados para el tratamiento de residuos. Le recomendamos que se ponga en contacto con las autoridades locales para que procedan a su correcta recogida.

11. Condiciones de Garantía

11.1. Condiciones específicas del modelo

Este modelo requiere su puesta en marcha como procedimiento de activación de la garantía. Sólo los técnicos de servicio autorizados por la fábrica pueden realizar el servicio de puesta en marcha. Debe ser obligatorio hasta las 100 horas de servicio. El servicio de puesta en marcha correrá a cargo del usuario final.

Para activar la garantía es necesario enviar el formulario de puesta en marcha debidamente cumplimentado al siguiente correo electrónico: mail@red-pod.com.

11.2. Condiciones generales de garantía

1. Nombre de la empresa y la dirección del productor y de objetos

RedPod

mail@red-pod.com

Este documento no constituye la prestación por parte RedPod de una garantía voluntaria de los productos que ha producido y comercializado (en lo sucesivo "Producto(s)"), sino más bien una guía, que está destinado a esclarecer, para impulsar con eficacia la garantía legal que benefician a los consumidores de los productos (la "Garantía"). Naturalmente, este documento no afecta a los derechos legales de garantía de compra del comprador y el acuerdo de venta, teniendo como objeto los productos.

2. Identificación del producto sobre el que recae la garantía

La activación de la garantía RedPod supone la previa y correcta identificación del producto objeto de la misma junto a RedPod, mediante la indicación de los datos de embalaje de producto, la respectiva factura de compra y la placa de características del producto (modelo y número de serie).

3. Condiciones de la garantía del producto

3.1 RedPod, se compromete ante el comprador por la falta de conformidad del producto con el correspondiente contrato de compra y venta, en los siguientes plazos:

3.1.1 Un período de 24 meses desde la fecha de entrega de la mercancía, en caso de uso doméstico del producto, salvo lo dispuesto en el párrafo siguiente en cuanto al uso intensivo;
3.1.2 Un período de 6 meses desde la fecha de entrega del bien, en el caso de uso profesional, industrial, o intensivos. RedPod entiende por uso profesional, industrial o intensivo todos los productos instalados en espacios industriales, comerciales, o cuyo uso sea superior a 1000 horas por año.

3.2 Debe realizarse una prueba funcional del producto antes de realizar los acabados de la instalación (paneles de yeso, albañilería, revestimientos, pinturas, etc.);

3.3 Ningún equipo puede ser reemplazado después de la primera quema sin la autorización expresa del productor;

3.4 Todo producto debe ser reparado en el lugar de la instalación, sin causar molestias a las partes, salvo si tal hecho es imposible o desproporcionado;

3.5 Para ejercer sus derechos, y siempre que no exista el plazo establecido en el punto 3.1, el comprador deberá informar por escrito a RedPod, la falta del producto en un plazo máximo de:
3.5.1 Sesenta (60) días desde la fecha en que se ha detectado, en el caso de uso doméstico del producto;
3.5.2 Treinta (30) días a partir de la fecha en que se ha detectado, en el caso de uso industrial del producto.

3.6 En los equipos de la familia pellets, se requiere la realización de la puesta en marcha para activar la garantía. Esta debe ser registrada dentro de los 3 meses posteriores a la fecha de la factura, o 100 horas de producto de trabajo (lo que suceda primero);

3.7 Durante el período de garantía al que se refiere el apartado 3.1 anterior (y para que siga siendo válida), las reparaciones del producto sólo pueden ser llevadas a cabo por los servicios técnicos oficiales de la marca. Todos los servicios proporcionados bajo esta garantía, se llevarán a cabo de lunes a viernes en horario y calendario de trabajo legalmente establecidos en cada región.

3.8 Todas las solicitudes de asistencia deberán remitirse al servicio de atención al cliente de RedPod por e-mail: mail@red-pod.com. En el momento de la asistencia técnica del producto, el comprador deberá presentar, como prueba de garantía del producto, la factura de compra de la misma u otro documento de compra. En cualquier caso, el comprobante de compra del producto deberá contener la identificación del mismo (como se indica en el punto 2) y su fecha de compra. Por otra parte, y con el fin de validar la garantía del producto se utilizará el PSR-documento que demuestre el arranque de la máquina (cuando sea aplicable).

3.9 El producto debe ser instalado por un profesional cualificado, de acuerdo con la normativa vigente en cada área geográfica, para la instalación de estos Productos y cumpliendo con todas las normativas vigentes, en particular en relación con las chimeneas, así como otras reglamentaciones aplicables a aspectos tales como el abastecimiento de agua, electricidad y/o otros equipos relacionados con el equipo o sector y según lo descrito en el manual de instrucciones.

Una instalación del producto no conforme a las especificaciones del fabricante y/o que no cumpla con las normas legales sobre la materia, no dará lugar a la aplicación de esta garantía. Siempre que un producto sea instalado en el exterior, deberá ser protegido contra los efectos del clima, especialmente la lluvia y el viento. En estos casos, puede ser necesaria la protección del aparato mediante un armario o caja protectora adecuadamente ventilada.
No deben instalarse aparatos en ambientes que contienen productos químicos en su atmósfera, o ambientes salinos con elevada humedad, debido a que la mezcla de los mismos con aire puede producir la cámara de combustión una rápida corrosión. En este tipo de ambientes es especialmente recomendado que el aparato esté protegido con productos anticorrosión para el efecto, especialmente en épocas de funcionamiento. Como sugerencia se aconseja la aplicación grasas grafitadas adecuadas para altas temperaturas con función de lubricación y protección anticorrosión.

3.10 En los equipos pertenecientes a la familia de los pellets, además del mantenimiento diario y semanal que aparece en el manual de instrucciones es también obligatoria la limpieza, en su interior, de la respectiva chimenea de extracción de humos. Estas tareas deben realizarse cada 600-800 kg de pellets consumido, en el caso de estufas (aire y agua) y calderas compactas, y cada 2000-3000 kg en el caso

de calderas automáticas. En el caso, de no consumir estas cantidades debe hacerse un mantenimiento preventivo anualmente.

3.11 Corre a cargo del comprador garantizar que se realicen los mantenimientos periódicos, como se indica en los manuales e instrucciones de manejo que acompaña al producto. Siempre que lo solicite debe probarse mediante la presentación del informe técnico de la entidad responsable de la misma, o, alternativamente, mediante el registro de ellos en la sección del manual de instrucciones.

3.12 Para evitar daños en los equipos debidos a la sobrepresión, deberán garantizarse en el momento de la instalación, los elementos de seguridad tales como válvulas de seguridad de presión y/o válvulas de descarga térmica, si procede, así como un vaso de expansión de instalación ajustado a la instalación, asegurando su correcto funcionamiento. Cabe señalar que: las válvulas de referenciadas deberán tener un valor igual o inferior a la presión soportada por el equipo; no podrá existir ninguna válvula de corte entre el producto y la válvula de seguridad respectiva; deberá preverse un plan de mantenimiento preventivo sistemático para certificar el correcto funcionamiento de dichos elementos de seguridad; independientemente del tipo de aparato, todas las válvulas de seguridad deberán canalizarse para un desagüe sifonado, para evitar daños en la vivienda por descargas de agua. La Garantía del Producto no incluye los daños causados por la no canalización del agua descargada por dicha válvula.

3.13 Para evitar daños en los equipos y tuberías conectadas por la corrosión galvánica, se recomienda utilizar separadores (manguitos) dieléctricos en la conexión del equipo a tuberías metálicas cuyas características de los materiales aplicados potencien este tipo de corrosión. La garantía del producto no incluye los daños causados por la no utilización de dichos espaciadores dieléctricos.

3.14 El agua o fluido térmico utilizado en el sistema de calefacción (estufas Hidro, calderas, chimeneas calefacción central, etc.) deben cumplir con los requisitos legales y asegurar las siguientes características fisicoquímicas: ausencia de sólidos en suspensión; baja conductividad; la dureza residual de 5 a 7 grados franceses; pH neutro alrededor de 7; baja concentración de cloruros y de hierro; y no hay entradas de aire o de depresión que otros. En caso de que la instalación potencie un make-up de agua automática, el mismo debe considerar como un sistema de tratamiento

preventivo compuesto por filtración, descalcificación y dosificación preventiva de polifosfatos (incrustaciones y corrosión), así como una etapa de desgasificación, si es necesario. Si en alguna circunstancia alguno de estos indicadores presenta valores fuera de lo recomendado, la Garantía dejará de tener efecto. Es obligatoria la colocación de una válvula antirretorno entre la válvula de llenado automático y la alimentación de agua de red, así como que dicha alimentación disponga siempre de presión constante, incluso con falta de electricidad, no dependiendo de bombas elevadoras, autoclaves, o, otros.

3.15 Salvo en los casos expresamente previstos por la ley, una intervención en garantía no renovará el período de garantía del producto. Los derechos que emergen de la garantía no son transferibles al comprador del producto.

3.16 Los equipos deben instalarse en lugares accesible y sin riesgo para los técnicos. El comprador pondrá los medios necesarios para poder acceder al mismo asumiendo cualquier cargo derivado de esto.

3.17 La garantía es válida para los productos y equipos vendidos por RedPod, única y exclusivamente dentro de la zona geográfica y territorial del país donde fue efectuada la venta del producto por RedPod.

4. Circunstancias que excluyen la aplicación de la Garantía

Están excluidos de la garantía, dejando el costo total de la reparación a cargo del comprador, los siguientes casos:

4.1. Los productos con más de 2000 horas de funcionamiento;

4.2. Productos reacondicionados y revendidos.

4.3. Mantenimientos, ajustes del producto, puestas en marcha, limpieza, eliminación de errores o anomalías que no están relacionadas con deficiencias en los componentes de los equipos y la sustitución de las baterías;

4.4. Los componentes en contacto directo con el fuego, tales como soportes de vermiculita, las placas deflectoras o protección, vermiculita, cordones de sellado, quemadores, cajones de ceniza, molduras de madera, los registros de humo, rejillas de grises, cuyo desgaste está directamente relacionada con el uso.

Degradación de la pintura, así como la aparición de la degradación por corrosión,

debido al exceso de carga de combustible, utilización con el cajón abierto o instalación de tiro excesivo de chimenea (la salida de humos debe respetar el dibujo que se aconseja en la Ficha Técnica del producto-SFT). La rasura del vidrio por un manejo inadecuado o por otras razones no relacionadas con una deficiencia del producto. En los equipos de la familia de pellets las resistencias de encendido son una pieza de desgaste, por lo que poseen garantía solamente de 6 meses o 1000 encendidos (lo que ocurra primero);

4.5. Componentes considerados de desgaste como cojinetes, casquillos y rodamientos;

4.6. Las deficiencias de componentes externos al producto que puedan afectar al correcto funcionamiento, así como daños materiales u otros (por ejemplo, tejas, techos, cubiertas impermeables, tuberías, o daños personales) originados por el uso incorrecto de materiales en la instalación o por la no ejecución de la instalación de acuerdo con las reglas de instalación del Producto, reglamentos aplicables o normas de la buena técnica aplicable, especialmente cuando no ha promovido la instalación de tuberías para la temperatura adecuada, vasos de expansión, válvulas antirretorno, válvulas de seguridad, válvulas anti condensación, entre otros;

4.7. Productos cuyo funcionamiento se ha visto afectado por fallos o deficiencias de los componentes externos o deficientes dimensionamiento;

4.8. Los defectos causados por el uso de accesorios o reemplazo de componentes distintos de los determinados por RedPod;

4.9. Defectos derivados del incumplimiento de las instrucciones de instalación, uso y funcionamiento o de aplicaciones no conformes con el uso al que se destina el producto, o de factores climáticos anormales, condiciones de funcionamiento extrañas, sobrecarga o de un mantenimiento o limpieza indebidamente realizado;

4.10. Los productos que han sido modificados o manipulados por personas ajenas a los Servicios Técnicos oficiales de la marca y, por tanto, sin la autorización explícita de RedPod;

4.11. El daño causado por agentes externos (roedores, aves, arañas, etc.), los fenómenos atmosféricos y/o geológicos (terremotos, tormentas, heladas, granizo,

rayos, lluvia, etc.), ambientes agresivos o salinos (por ejemplo, proximidad del mar o un río), así como los derivados de la presión de agua excesiva, alimentación eléctrica inadecuada (tensión con variaciones superiores al 10%, a partir del valor nominal de 230 V, o la tensión en el neutro superior a 5V o ausencia de protección de tierra), presión o suministro inadecuado de circuitos, actos de vandalismo, enfrentamientos urbanos y los conflictos armados de cualquier tipo, así como los derivados;

4.12. La no utilización de combustible recomendado por el fabricante es condición para la exclusión de la garantía;

Nota explicativa: En el caso de aparatos de pellets, el combustible utilizado debe estar certificado por la norma EN 14961-2 de grado A1. Además, antes de comprar una gran cantidad, debe probar el combustible para ver cómo se comporta.
En los equipos de leña, esta debe tener un contenido de humedad por debajo del 20%.

4.13. La aparición de condensación, bien por instalación deficiente, bien por el uso de combustibles distintos de la madera virgen (tales como pallets o revestimientos de madera impregnados en barnices, sal u otros componentes), que pueden contribuir a la rápida degradación de los equipos, especialmente de su cámara de combustión;

4.14. Todos los productos, componentes o componentes dañados durante el transporte o la instalación;

4.15. Las operaciones de limpieza realizadas al aparato o componentes de los mismos, causada por la condensación, la calidad del combustible, mal ajuste o de otras circunstancias del lugar donde está instalado. También se excluyen de la Garantía las intervenciones para descalcificación del producto (la eliminación de la cal u otros materiales depositados en el interior del aparato y producidos por la calidad del suministro de agua). Del mismo modo, se excluyen de esta Garantía las intervenciones de purga de aire de circuito o desbloqueo de las bombas de circulación.

4.16. La instalación de los equipos suministrados por RedPod deben contemplar la posibilidad de una fácil extracción de los mismos, así como los puntos de acceso a los equipos mecánicos, hidráulicos y electrónicos y la instalación. Cuando la instalación no permite el acceso inmediato y seguro a los equipos, los costos adicionales de las medidas de acceso y de seguridad serán siempre a cargo del comprador. El coste de

desmontaje y montaje de los cajones de paredes de cartón-yeso o muros de mampostería, aislamiento u otros elementos tales como chimeneas y conexiones hidráulicas que impiden el libre acceso al producto (si el producto se instala dentro de un cajón de placas de yeso, albañilería u otro espacio dedicado deben seguir las dimensiones y características que se muestran en el manual de instrucciones de operación y que acompaña al producto).

4.17. Intervenciones de información o aclaración al domicilio sobre la utilización de su sistema de calefacción, su programación y/o reprogramación de los elementos de regulación y control, tales como termostatos, reguladores, programadores, etc.;

4.18. Intervenciones de ajuste de combustible en aparatos de pellets, limpieza, detección de fugas de agua en tuberías externas al aparato, daños producidos debido a la necesidad de limpieza del aparato o de la chimenea de evacuación de gases;

4.19. Intervenciones de urgencia no incluidas en la prestación de Garantía, es decir, intervenciones de fin de semana y días festivos por tratarse de intervenciones especiales no incluidos en la cobertura de la garantía, y por lo tanto son de un coste adicional, se realizarán sólo a petición expresa del Comprador y dependiendo de la disponibilidad del Productor.

5. Aseguramiento de inclusión

RedPod corre sin coste alguno para el Comprador, los defectos cubiertos por la garantía mediante la reparación del producto. Los productos o componentes reemplazados pasarán a ser propiedad de RedPod.

6. Responsabilidad de RedPod

Sin perjuicio de las disposiciones legales, la responsabilidad de RedPod, en relación con la garantía está limitada a las exigencias de estas condiciones de garantía.

7. Servicios de tarifas llevada a cabo por la garantía

Intervenciones fuera del alcance de la garantía están sujetas a la aplicación de la tarifa vigente.

8. Las prestaciones de garantía en garantía

Intervenciones fuera del alcance de la garantía hecha por el servicio oficial de asistencia técnica de RedPod tienen una garantía de 6 meses.

9. Piezas de garantía de piezas de repuesto proporcionadas por RedPod

Las piezas suministradas por RedPod, en el marco de la venta comercial de piezas de repuesto, es decir, no incorporadas en los equipos, no tienen garantía.

10. Piezas sustituidas por el Servicio de Asistencia Técnica

Las piezas utilizadas desde el momento en que se retiran de los equipos adquieren el estado de residuo. RedPod como productor de residuos en el ámbito de su actividad está obligado por la legalmente a entregarlos a una entidad autorizada para llevar a cabo las operaciones de gestión de residuos necesarias conforme a la ley y, por lo tanto, impedirá darles otro destino, cualquiera que sea. Por lo tanto, el cliente puede ver las piezas resultantes de la asistencia, pero no podrá quedarse con las mismas.

11. Gastos Administrativos

En el caso de facturas referentes a servicios desarrollados cuyo pago no se efectúe en el plazo estipulado se añadirán intereses de demora al tipo máximo legal en vigor.

12. Tribunal Competente

Para la resolución de cualquier litigio derivado del contrato de compraventa que tiene como objeto los productos cubiertos por la garantía, las partes contratantes atribuyen competencia exclusiva a los tribunales del distrito de Águeda, con renuncia expresa a cualquier otro.

12. Declaración de Prestaciones

DECLARAÇÃO DE DESEMPENHO | DECLARACIÓN PRESTACIONES | DECLARATION OF PERFORMANCE | DÉCLARATION DE PERFORMANCE | DICHIARAZIONE DELLE PRESTAZIONI

Nº DD-051

1. Código de identificação único do produto-tipo | Código de identificación único del tipo de producto | Unique identification code of the product type | Le code d'identification unique du type de produit | Codice unico di identificazione del tipo di prodotto

COURA – EAN 05600990442979
INSUA – EAN 05600990462748
MINHO – EAN 05600990442962
SADO – EAN 05600990462762
TIGRE – EAN 05600990462755
TUA – EAN 05600990444454
VIZELA – EAN 05600990462779

2. Número do tipo, lote ou série do produto | Número de tipo, lote o serie del producto | Number of type, batch or serial product | Nombre de type, de lot ou de série du produit | Numero di tipo, di lotto, di serie del prodotto

3. Utilização prevista | Uso previsto | Intended use | Utilisation prévue | Destinazione d'uso

AQUECIMENTO DE EDIFÍCIOS DE HABITAÇÃO | CALEFACCIÓN DE EDIFICIOS RESIDENCIALES | HEATING OF RESIDENTIAL BUILDINGS | CHAUFFAGE DE BATIMENTS RESIDENTIELS | RISCALDAMENTO DEGLI EDIFICI RESIDENZIALI

4. Nome, designação comercial registada e endereço de contacto do fabricante | Nombre, marca registrada y la dirección de contacto de lo fabricante | Name, registered trade name and contact address of the manufacsurer | Nom, marque déposée et l'adresse de contact du fabricant | Nome, denominazione commerciale registrata e Indirizzo del costruttore

Red.pod
mail@red-pod.com
Fabricado na UE

5. Sistema de avaliação e verificação da regularidade do desempenho do produto | Sistema de evaluación y verificación de constancia de las prestaciones del prodoto| System of assessment and verification of constancy of the product | Système d'évaluation et de vérification de la Constance des performances du produit | Sistema di valutazione e verifica della costanza della prestazione del prodotto

SISTEMA 3

6. Norma Harmonizada | Estandár armonizado | Harmonized standard | Norme harmoisée | Standard armonizatta

EN 13240

7. Nome e número de identificação do organismo notificado | Nombre y número de identificación del organismo notificado | Name and identification number of the notified body | Nom et numéro d'identification de l'organisme notifié | Nome e numero di identificazione dell'organismo notificato

CENTRO DE APOIO TECNOLÓGICO À INDÚSTRIA METALOMECÂNICA

NB 0464

8. Relatório de ensaio | Informe de la prueba | Test report | Rapport d'essai | Rapporto di prova

20214000918/10

9. Desempenho declarado | Desempeño declarado | Declared performance | Performance déclarée | Dichiarazione di prestazione

Características essenciais | Características esenciales | Essencial characteristics | Caractéristiques essentielles | Caratteristiche essenziali	**Desempenho | Desempeño | Performance | Prestazione**	**Especificações técnicas harmonizadas | Especificaciones técnicas armonizadas | Harmonized technical specifications | Spécifications techniques harmonisées | Specifiche tecniche armonizzate**
Segurança contra incêndio | Seguridad contra incêndios | Fire safety | Sécurité incendie | Sicurezza antincendio	**OK (A1).** De acordo com relatório de ensaio | De acuerdo com informe de la prueba | According to the test report | Selons le rapport d'essai | Secondo i rapporto di prova **20214000918/10**	De acordo com os requisitos | De acuerdo con los requisitos | According to the requirements | Selons les exigences| Secondo i requisiti 4.2.1, 4.2.3, 4.2.4, 4.2.6, 4.2.7, 4.2.8, 4.2.10, 4.2.12, 5.2, 5.4, 5.6, 6.1 (EN13240)
Emissão de produtos da combustão | La emisión de produtos de combustión | Emission of combustion products | Emission des produits de combustion | Emissione dei prodotti di combustione	**OK.** Caudal térmico nominal|Caudal térmico nominale | Nominal heat output | Le débit calorifique nominal | Nominal heat output | Flusso termico nominale – **CO: 0,079%**	Caudal térmico nominal | Caudal térmico nominale | Nominal heat output | Le débit calorifique nominal | Nominal heat output | Flusso termico nominale –**CO < 1,0%**
Libertação de substâncias perigosas | Emisión de sustâncias peligrosas | Release of dangerous substances | Dégagement de substances | Rilascio di sostanze pericolose	**OK.** De acordo com relatório de ensaio | De acuerdo com informe de la prueba | According to the test report | Selons le rapport d'essai | Secondo i rapporto di prova **20214000918/10**	De acordo com o Anexo ZA.1 (EN13240) | De acuerdo con lo Anexo ZA.1 (EN13240) | According to the Annex ZA.1 (EN13240) | Selons le Annexe ZA.1 (EN13240) | Secondo l'allegato ZA.1 (EN13240)
Temperasura de superfície | Temperasura de la superficie | Surface temperasure | La tempérasure de surface | Temperasura superficiale	**OK.** De acordo com relatório de ensaio | De acuerdo com informe de la prueba | According to the test report | Selons le rapport d'essai | Secondo i rapporto di prova **20214000918/10**	De acordo com os requisitos | De acuerdo con los requisitos | According to the requirements| Selons les exigences | Secondo i requisiti 4.2.1, 5.4, 5.5, 5.6 (EN13240)
Segurança eléctrica | Seguridad eléctrica | Electrical safety | Sécurité électrique | sicurezza elettrica	**OK.** De acordo com relatório de ensaio | De acuerdo com informe de la prueba | According to the test report | Selons le rapport d'essai | Secondo i rapporto di prova **20214000918/10**	De acordo com os requisitos | De acuerdo con los requisitos| According to the requirements | Selons les exigences | Secondo i requisiti 5.8 (EN13240)

Resistência mecânica | Resistencia mecânica | Mechanical strength | résistance | Resistenza meccanico	**OK.** De acordo com relatório de ensaio | De acuerdo con informe de la prueba | According to the test report | Selons le rapport d'essai | Secondo i rapporto di prova **20214000918/10** A cada 10 m de conduta de fumos deve ser colocado um suporte de carga | cada 10 m de la salida de humos se debe colocar un soporte de carga | every 10 m of the flue should be placed a load support | tous les 10 m de conduit de fumée doit être placé un support de charge | ogni 10 m della canna fumaria deve essere posto un supporto di carico	De acordo com os requisitos | De acuerdo con los requisitos | According to the requirements | Selons les exigences | Secondo i requisiti 4.2.1, 4.2.4 (EN13240)
Rendimento energético | Eficiencia energética | Energy efficiency | L'efficacité énergétique | Efficienza energetica	**OK.** **81%**	**≥ 50%** para potência térmica nominal | de potencia térmica nominal | for rated termal input | Pour puissance thermique nominale | di potenza termica nominale

10. O desempenho do produto declarado nos pontos 1 e 2 é conforme com o desempenho declarado no ponto 9. A presente declaração de desempenho é emitida sob exclusiva responsabilidade do fabricante identificado no ponto 4. | El funcionamento del producto se indica en los puntos 1 y 2 es compatible con las prestaciones declaradas en el punto 9. La presente declaración se expide bajo la exclusiva responsabilidade del fabricante identificado en lo punto 4. | Performance of the product stated in points 1 and 2 is consistent with the declared performance in point 9. This declaration of performance is issued under the sole responsibility of the manufacsurer identified in point 4. | Les performances du produit indiqué dans les points 1 et 2 est compatible avec les performances declares au point 9. Cette declaration de performance est établie sous la seule responsabilité du fabricant identifié dans le point 4. | Le prestazioni dei prodotti indicati ai punti 1 e 2 è conforme alla prestazione dichiarata al punto 9. Questa dichiarazione di prestazione è rilasciata sotto l'esclusiva responsabilità del fabbricante di cui al punto 4

Nome e cargo | Nombre y cargo | Name and title | Nom et titre | Nome e titolo

Belazaima do Chão, 09/09/2021

Nuno Sequeira (Director Geral | CEO)