142mm 142mm 142mm 142mm 142mm

210mm

NEREA THERMO

V.13072017

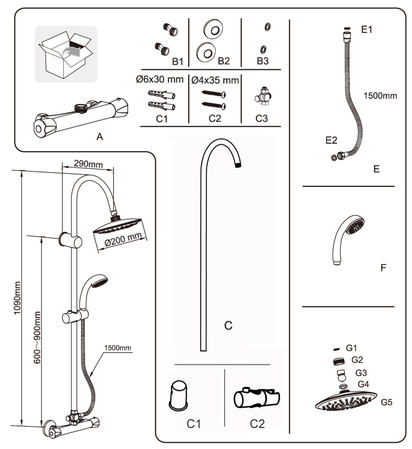


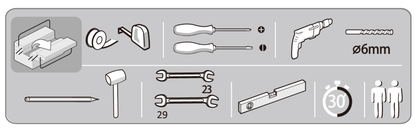


## 1

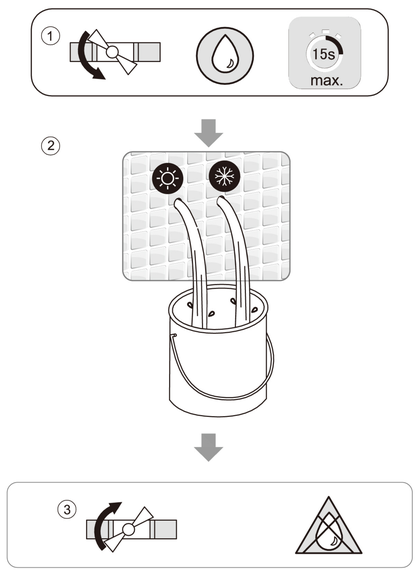


## 2

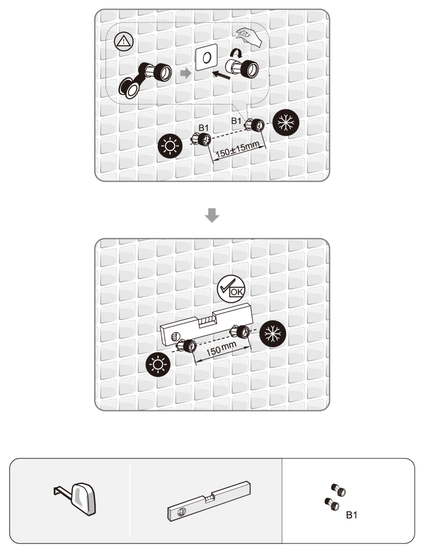


## 3

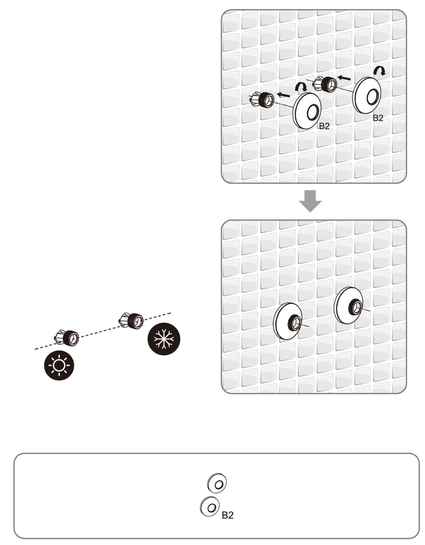


## 4

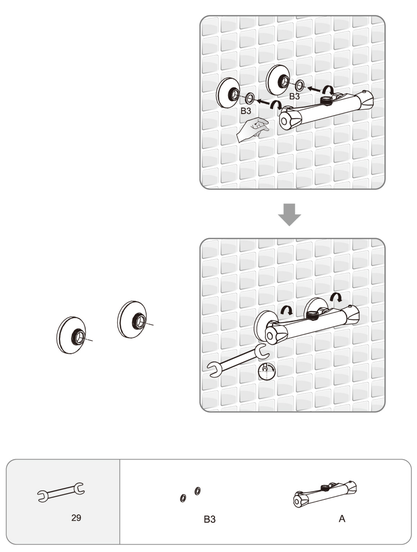





## 5

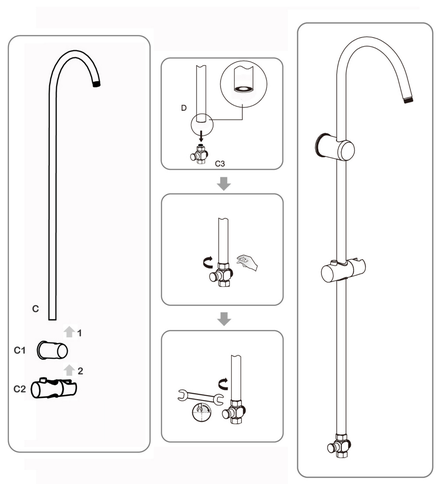


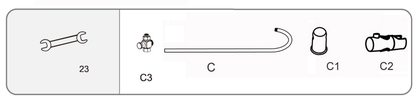


## 6

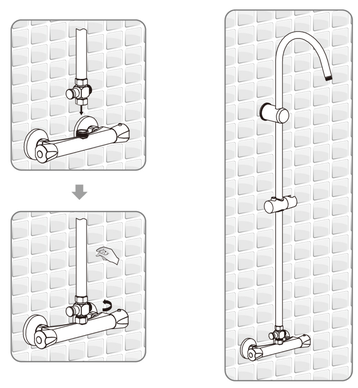

## 7

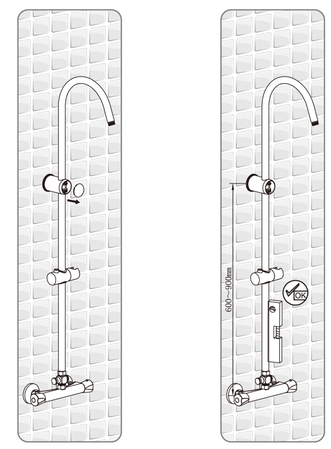

## 8

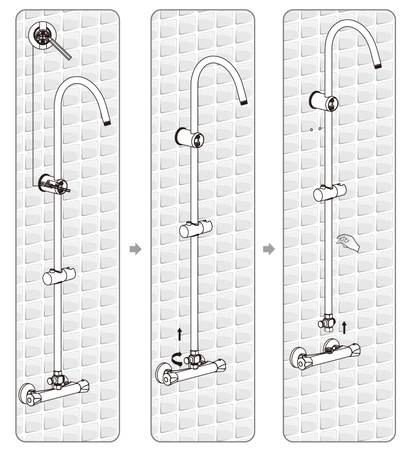

## 9

BE Veillez à utiliser les vis et chevilles adaptées à votre support.
ES Utilice los tornillos y las clavijas adecuados para su soporte.
PT Utilize parafusos e buchas adaptadas ao seu suporte.
IT Assicurarsi di utilizzare le viti e le cerniere adeguate al proprio supporto.
EL Χρησιμοποιείστε τις κατάλληλες βίδες και σύνα για τη βάση στήριξής.
SK Używać śrub i kołków dostosowanych do elementu mocującego.
RU Разрешается использовать только винты и болты, адаптированные для конкретного держателя.
UA дозволяється використовувати тільки гвинти та дюбелі, що підходять для конкретної області кріплення.
RO Aveti grijă să utilizati suruburi si dibluri adecvate peretelui dvs.
EN Use screws and wall plugs suitable for your substrate.
KZ жалдайда жардың материалына сайкес келетін бурандалар мен анкерлерді қолданыңыз.

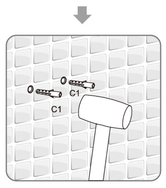

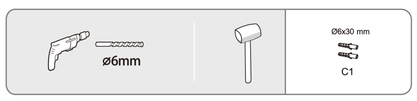


## 10

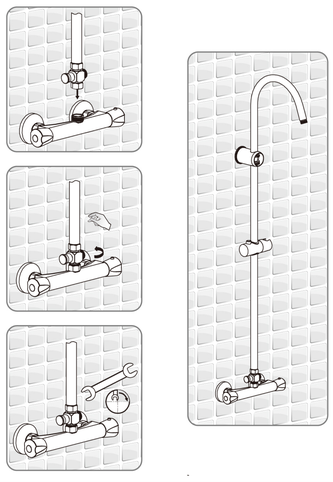

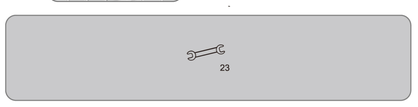


## 11

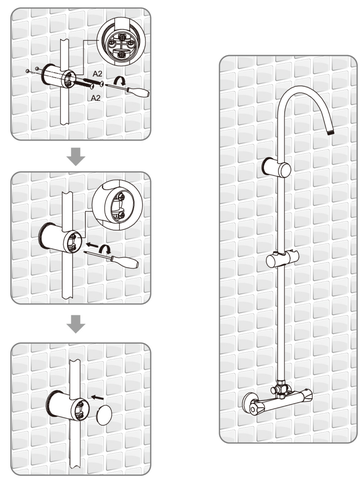


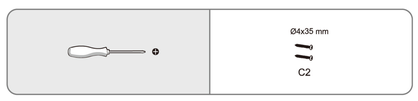


## 12

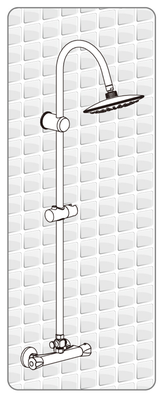

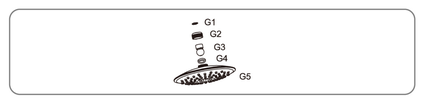


## 13

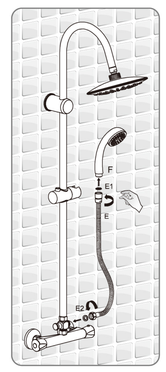


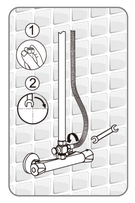
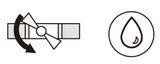
## 14