inspire

REPAIRABLE** | 5 YEAR Guarantee*

SAMBA BOSSA Cordless

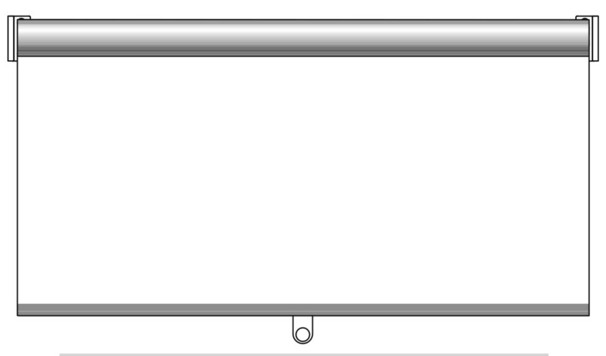

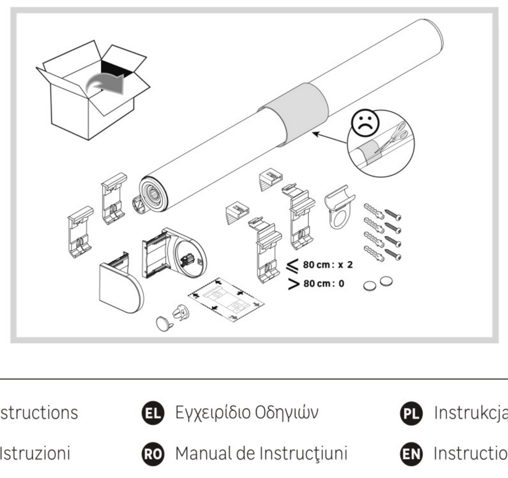

8101158

2022/06 V01

FR Manuel d'Instructions
IT Manuale di Istruzioni
ES Manual de Instrucciones
EL Εγχειρίδιο Οδηγιών
RO Manual de Instrucţiuni
PT Manual de Instruções
PL Instrukcja Obsługi
EN Instructions Manual

* Garantie 5 ans / 5 años de garantía / Garantia de 5 anos / Garanzia 5 Anni / Εγγύηση 5 ετών / Gwarancja 5-letnia / Garanţie 5 ani / 5-year-guarantee
** réparable / reparable / reparável / riparabile / διορθώσιμος /naprawiany / reparabil /repairable

GARANTIE STORE ENROULEUR INSPIRE
Destination du produit :
usage domestique à l'intérieur d'un logement d'habitation individuel ou collectif.

Bénéfice de la garantie :
les produits garantis doivent être installés dans des pièces présentant des conditions normales d'habitat. Les produits doivent être posés selon les instructions de la notice de pose fournie et doivent faire l'objet d'une utilisation conforme à leur usage. Le tissu peut être nettoyé à l'aide d'un chiffon humide (ne pas laver en machine, ne pas repasser).

La présente garantie ne joue pas pour les vices apparents, c'est-à-dire les défauts d'aspects visibles non déclarés par le client lors de l'achat ou livraison des produits. Sont également exclus :

Exclusion de la garantie :
1. Mécanisme*:
les défauts ou détériorations résultant :
- de l'utilisation inappropriée du produit; - de la négligence ou l'entretien insuffisant du produit par le client; - de modifications ou réparations effectuées sur le produit par le client ou un tiers mandaté par le client; - de mauvaises conditions de stockage ou d'entreposage; - de l'installation du produit dans un environnement intérieur humide, non ventilé ou à l'extérieur (entraînant notamment la présence de rouille); - du montage/démontage du produit ne suivant pas les recommandations de la notice; - les défauts d'aspect qui résulteraient de l'application d'un produit de finition ou d'entretien non approprié;

2. Tissu :
la coloration ou décoloration naturelle du tissu du fait de son exposition à la lumière; les trous, tâches, défibration du tissu... ; les défauts d'aspect qui résulteraient de l'application d'un produit de finition ou d'entretien non approprié;

*Mécanisme: système à chaîne permettant d'ouvrir et de fermer le store. La barre de lestage, la barre/tube principal/tube d'enroulement ainsi que les clips de fixation n'en font pas partie.

Exécution de la garantie: La garantie du fabricant est limitée au remplacement, (ou) au remboursement ou à la réparation du produit dysfonctionnant ainsi qu'aux (ou des) pièces le composant et causant le dysfonctionnement.
Dans le cas de la mise à la mesure par vos soins, les pièces ayant été coupées (tube, tissu et barre de lestage) sont exclues de la garantie.

INSPIRE ROLLER BLIND GUARANTEE
Purpose of the product:
domestic use within an individual or collective residential unit.

Benefit of the guarantee:
the guaranteed products must be installed in rooms with normal living conditions. The products must be installed according to the installation instructions provided, and must be used in accordance with their purpose. The fabric can be cleaned with a damp cloth (do not machine wash, do not iron).

This guarantee does not apply to apparent defects, i.e. visible defects not declared by the customer during the purchase or delivery of the products. The following are also excluded:

Exclusion from cover:
1. Mechanism*:
defects or damage resulting from:
- inappropriate use of the product; - negligence or insufficient maintenance of the product by the customer; - modifications or repairs made to the product by the customer or a third party commissioned by the customer; - poor storage or warehousing conditions; - the installation of the product in a damp or non-ventilated indoor environment, or an outside space (resulting in particular in rust);- assembly/disassembly of the product that does not follow the recommendations in the manual; - defects in appearance resulting from the application of an inappropriate finishing or cleaning product;

2. Fabric:
natural colouring or discolouration of the fabric caused by exposure to light; holes, stains, defibration, etc.; defects in appearance resulting from the application of an inappropriate finishing or cleaning product;

*Mechanism: chain system for opening and closing the blind. The weighted bar, the bar/main tube/winding tube and the mounting clips are not included.

Execution of the guarantee: The manufacturer's guarantee is limited to the replacement (or) reimbursement or repair of the malfunctioning product, as well as the component(s) causing the malfunction.
In the event that you cut it to size yourself, the cut items (tube, fabric, and weight) are not covered under the warranty

GARANTÍA DE STORE ENROLLABLE INSPIRE
Destino del producto:
Uso doméstico en el interior de una vivienda individual o colectiva.

Disfrute de la garantía:
Los productos garantizados se deben instalar en estancias con condiciones normales de habitabilidad. Los productos se deben instalar según las instrucciones del manual suministrado, y emplearse de una manera conforme a su uso. El tejido se puede limpiar con un trapo húmedo (no lavar a máquina ni planchar).

Esta garantía no cubre los vicios aparentes, es decir, los defectos de aspecto visibles no señalados por el cliente al comprar los productos o recibirlos. También están excluidos: Exclusión de la garantía:

1. Mecanismo*:
los fallos o deterioros resultantes de:
- un uso inapropiado del producto; - una negligencia o mantenimiento insuficiente del producto por parte del cliente; - modificaciones o reparaciones del producto por parte del cliente o de un tercero encargado por él; - malas condiciones de almacenamiento o depósito; - la instalación del producto en un entorno interior húmedo no ventilado, o en el exterior (que ocasione, sobre todo, la presencia de óxido); - el montaje/desmontaje del producto sin respetar las recomendaciones del manual; - los defectos de aspecto resultantes de la aplicación de un producto de acabado o de mantenimiento inadecuado;

2. Tejido:
la coloración o decoloración natural del tejido debido a su exposición a la luz; los orificios, manchas, pérdida de fibras del tejido, etc.; los defectos de aspecto resultantes de la aplicación de un producto de acabado o de mantenimiento inapropiado;

*Mecanismo: Sistema de cadena que permite abrir y cerrar el store. La barra de lastrado, la barra / el tubo principal / el tubo de enrollamiento, así como las pinzas de fijación, no forman parte de él.

Ejecución de la garantía: La garantía del fabricante se limita a la sustitución o reembolso o reparación del producto defectuoso, y a (o de) las piezas que lo componen y que causan el defecto, así como a (ou a) peças do mesmo que estejam causando a avaria.
En caso de que usted ajuste las medidas, las piezas que haya cortado (tubo, tejido o barra de lastre) quedarán excluidas de la garantía.

GARANZIA TENDA A RULLO INSPIRE
Destinazione del prodotto:
uso domestico all'interno di un alloggio individuale o collettivo.

Beneficio della garanzia:
i prodotti coperti da garanzia devono essere installati in ambienti che presentano normali condizioni abitative. I prodotti devono essere installati seguendo le istruzioni di montaggio fornite e utilizzati secondo l'uso previsto. Pulire il tessuto con un panno umido (non lavare in lavatrice o stirare).

La presente garanzia non copre vizi apparenti, ossia difetti di aspetto visibili e non dichiarati dal cliente al momento dell'acquisto o della consegna del prodotto. Sono inoltre esclusi:

Esclusione di garanzia:
1. Meccanismo*:
i difetti o i danni risultanti da:
- uso improprio del prodotto; - negligenza o manutenzione inadeguata del prodotto da parte del cliente; - modifiche o riparazioni effettuate sul prodotto da parte del cliente o di terzi incaricati dal cliente; - inadeguate condizioni di stoccaggio o immagazzinamento; - installazione del prodotto in un ambiente interno umido, non ventilato o in ambiente esterno (che causa lo sviluppo di ruggine); - montaggio/smontaggio del prodotto non conforme alle istruzioni; - difetti di aspetto derivanti dall'applicazione di un prodotto di finitura o di manutenzione non appropriato;

2. Tessuto:
colorazione o decolorazione naturale del tessuto a causa dell'esposizione alla luce; fori, macchie, sfilacciamento del tessuto, ecc. ; difetti di aspetto derivanti dall'applicazione di un prodotto di finitura o di manutenzione non appropriato;

*Meccanismo: sistema a catena che consente di aprire e chiudere la tenda. La barra di zavorra, la barra/il tubo principale/il tubo di avvolgimento e le clip di fissaggio ne sono escluse.

Esecuzione della garanzia: La garanzia del produttore è limitata alla sostituzione, (o) al rimborso o alla riparazione del prodotto malfunzionante come pure dei componenti che lo compongono e che causano il malfunzionamento.
In caso di misurazione a vostra cura, i componenti che sono stati tagliati (tubo, tessuto e barra di contrappeso) sono esclusi dalla garanzia.

GARANTIA DO ESTORE DE ROLO INSPIRE
Destino do produto:
utilização doméstica no interior de habitação individual ou coletiva.

Vantagem da garantia:
os produtos com garantia devem ser instalados em compartimentos que apresentam condições normais de habitação. Os produtos devem ser instalados de acordo com as instruções de instalação incluídas no folheto fornecido e devem ser utilizados de acordo com a sua utilização. O tecido pode ser limpo com um pano húmido (não lavar na máquina e não passar a ferro).

A presente garantia não se aplica a vícios aparentes, ou seja, defeitos de aspetos visíveis não declarados pelo cliente no momento da compra ou entrega dos produtos. Estão igualmente excluídos:

Exclusão da garantia:
1. Mecanismo*:
defeitos ou danos resultantes de:
- utilização inadequada do produto; - negligência ou manutenção insuficiente do produto pelo cliente; - modificações ou reparações feitas no produto pelo cliente ou um terceiro instruído pelo cliente; - más condições de armazenamento; - instalação do produto num ambiente interior húmido, não ventilado ou no exterior (incluindo, nomeadamente, a presença de ferrugem); - montagem/desmontagem do produto que não cumpre as recomendações do folheto; - defeitos de aspeto resultantes da aplicação de um produto de acabamento ou de manutenção inadequado;

2. Tecido:
coloração ou descoloração natural do tecido devido à sua exposição à luz;
buracos, manchas, desgaste das fibras do tecido, etc. ; defeitos de aspeto resultantes da aplicação de um produto de acabamento ou de manutenção inadequado;

*Mecanismo: sistema de corrente para abrir e fechar o estore. A barra de lastro, a barra/tubo principal/tubo de enrolamento, bem como os suportes de fixação não fazem parte do estore.

Execução da garantia: A garantia do fabricante limita-se à substituição, (ou) ao reembolso, ou à reparação do produto defeituoso, bem como às (ou das) peças que o compõem e que causam o defeito.
Caso o corte às dimensões de instalação seja feito por si, as peças que tiverem sido cortada (tubo, tecido e barra de lastro) estão excluídas da garantia.

ΕΓΓΥΗΣΗ ΓΙΑ ΣΤΟΡΙ ΡΟΛΟ INSPIRE
Προβλεπόμενη χρήση του προϊόντος:
οικιακή χρήση σε εσωτερικό χώρο ατομικής ή συλλογικής κατοικίας.

Εγγυητική κάλυψη:
τα προϊόντα που καλύπτονται από την εγγύηση πρέπει να τοποθετούνται σε χώρους με φυσιολογικές συνθήκες οίκησης. Τα προϊόντα πρέπει να τοποθετούνται σύμφωνα με τις παρεχόμενες οδηγίες τοποθέτησης και να χρησιμοποιούνται για τον προβλεπόμενο σκοπό. Το ύφασμα μπορεί να καθαρίζεται με ένα υγρό πανί (να μην πλένεται στο πλυντήριο ρούχων, να μην σιδερώνεται).

Η παρούσα εγγύηση δεν καλύπτει εμφανή ελαττώματα, δηλαδή ορατά ελαττώματα στην όψη τα οποία ο πελάτης παρέλειψε να δηλώσει τη στιγμή της αγοράς ή παράδοσης των προϊόντων. Εξαιρούνται επίσης:

Εξαιρέσεις από την εγγύηση:
1. Μηχανισμός*:
ελαττώματα ή φθορές που οφείλονται σε:
- ακατάλληλη χρήση του προϊόντος; - αμέλεια ή ανεπαρκή συντήρηση του προϊόντος από τον πελάτη; - εκτέλεση τροποποιήσεων ή επισκευών στο προϊόν από τον πελάτη ή άλλο άτομο με εντολή του πελάτη; - κακές συνθήκες στοίβαξης ή αποθήκευσης; - εγκατάσταση του προϊόντος σε υγρό εσωτερικό περιβάλλον, χωρίς αερισμό, ή σε εξωτερικό χώρο (με αποτέλεσμα ιδίως την εμφάνιση σκουριάς); - συναρμολόγηση/ αποσυναρμολόγηση του προϊόντος χωρίς τήρηση των συστάσεων στις οδηγίες χρήσης; - ελαττώματα στην όψη που οφείλονται στην εφαρμογή ακατάλληλου προϊόντος τελικής επίστρωσης ή συντήρηση;

2.Ύφασμα:
φυσικός χρωματισμός ή αποχρωματισμός του υφάσματος λόγω της έκθεσής του στο φως, τρύπες, λεκέδες, ξέφτισμα του υφάσματος κ.λπ., ελαττώματα στην εμφάνιση που οφείλονται στην εφαρμογή ακατάλληλου προϊόντος τελικής επίστρωσης ή συντήρησης

*Μηχανισμός: σύστημα με αλυσίδα που επιτρέπει το άνοιγμα και το κλείσιμο του στοριού. Η ράβδος βάρους, η βασική ράβδος/ σωλήνας/ σωλήνας τυλίγματος, καθώς και τα κλιπ συγκράτησης δεν περιλαμβάνονται.

Εφαρμογή της εγγύησης: Η εγγύηση του κατασκευαστή περιορίζεται στην αντικατάσταση, (ή) στην επιστροφή χρημάτων ή στην επισκευή του δυσλειτουργικού προϊόντος, καθώς και των εξαρτημάτων του τα οποία το συνθέτουν και προκαλούν τη δυσλειτουργία.
Αν προσαρμόσετε το προϊόν στις διαστάσεις σας, τα τεμάχια που έχουν κοπεί (σωλήνας, ύφασμα και ράβδος βάρους) δεν καλύπτονται από την εγγύηση.

GWARANCJA DOTYCZĄCA ZWIJACZA ŻALUZJI INSPIRE
Przeznaczenie produktu:
użytkowanie domowe w indywidualnym lub zbiorowym budynku mieszkalnym.

Obwiązywanie praw gwarancyjnych:
produkty objęte gwarancją muszą zostać zainstalowane w pomieszczeniach o normalnych warunkach mieszkaniowych. Produkty muszą zostać zamontowane zgodnie z zaleceniami zamieszczonymi w dostarczonej instrukcji montażu i użytkowane zgodnie z przeznaczeniem. Tkanina może być czyszczona wilgotną szmatką (nie prać w pralce automatycznej, nie prasować).

Niniejsza gwarancja nie obejmuje wad, które były widoczne i nie zostały zgłoszone przez klienta podczas zakupu lub dostawy produktów. Wyłączone są również:

Wyłączenie gwarancji:
1. Mechanizm*:
wady lub uszkodzenia wynikające z:
- niewłaściwego stosowania produktu; - zaniedbania lub niedostatecznej konserwacji produktu przez klienta; - zmian lub napraw produktu przeprowadzonych przez klienta lub osobę trzecią upoważnioną przez klienta; - złych warunków przechowywania lub magazynowania; - instalacji produktu w wilgotnym, nieprzewietrzanympomieszczeniu lub na zewnątrz (co może spowodować między innymi wystąpienie rdzy); - montażu/demontażu produktu w sposób niezgodny z zaleceniami zamieszczonymi w instrukcji; - wady estetyczne, wynikające z nałożenia na produkt jakichkolwiek nieodpowiednich produktów wykończeniowych lub konserwacyjnych;

2. Tkanina:
- naturalne zabarwienie lub przebarwienie tkaniny w wyniku ekspozycji na światło;
- otwory, zaplamienie, rozszycie tkaniny itp.; - wady estetyczne, wynikające z nałożenia na produkt jakichkolwiek nieodpowiednich produktów wykończeniowych lub konserwacyjnych;

*Mechanizm: system łańcuchowy umożliwiający otwieranie i zamykanie żaluzji. Nie obejmuje on listwy obciążającej, drążka/rurki głównej/rurki zwijającej oraz zaczepów mocujących.

Wykonanie gwarancji: Gwarancja producenta jest ograniczona do wymiany (lub) zwrotu lub naprawy wadliwego produktu, a także jego części, która(-e) jest/są przyczyną wady.
W przypadku przycinania na wymiar przez użytkownika przycięte części (rura, materiał tekstylny i obciążnik) nie są objęte gwarancją.

GARANŢIE STOR INSPIRE
Destinaţia produsului:
uz casnic în interiorul unei locuinţe de locuit individuale sau colective.

Beneficiul garanţiei:
produsele garantate trebuie instalate în încăperi cu condiţii normale de locuit. Produsele trebuie aşezate conform instrucţiunilor din prospectul furnizat şi trebuie utilizate în conformitate cu instrucţiunile de utilizare. Ţesătura poate fi curăţată cu o cârpă umedă (nu se spală în maşină, nu se calcă).

Prezenta garanţie nu se aplică defectelor aparente, şi anume defectele aspectelor vizibile nedeclarate de client la cumpărarea sau livrarea produselor. De asemenea, sunt excluse:

Excluderea garanţiei:
1. Mecanism*:
defecte sau deteriorări rezultate:
- utilizarea necorespunzătoare a produsului; - neglijenţă sau întreţinere insuficientă a produsului de către client; - modificări sau reparaţii efectuate asupra produsului de către client sau un terţ autorizat de client; - condiţii neadecvate de stocare sau depozitare; - instalarea produsului într-un mediu interior umed, neventilat sau în exterior (care implică în special prezenţa ruginii);
- montarea/demontarea produsului care nu respectă recomandările din prospect;
- defectele de aspect care rezultă după aplicarea pe produs a unui agent de finisare sau de întreţinere neadecvat;

2. Ţesătură:
colorarea sau decolorarea naturală a ţesutului din cauza expunerii la lumină; găuri, pete, ruperea fibrelor ţesăturii...; defectele de aspect care rezultă după aplicarea pe produs a unui agent de finisare sau de întreţinere neadecvat;

*Mecanism: sistem cu lanţ care permite deschiderea şi închiderea storului. Bara de fixare, bara/tubul principal/tubul de înfăşurare şi clemele de fixare nu fac parte din aceasta.

Executarea garanţiei: Garanţia producătorului se limitează la înlocuirea, (sau) rambursarea sau repararea produsului disfuncţional, precum şi la una sau mai multe componente care cauzează disfuncţionalitatea.
În cazul măsurării prin grija dumneavoastră, piesele care au fost tăiate (tub, ţesătură şi bară de lestare) sunt excluse din garanţie.

ADEO Services,
135 rue Sadi Carnot,
59790 RONCHIN, FRANCE

FR IT

PAP

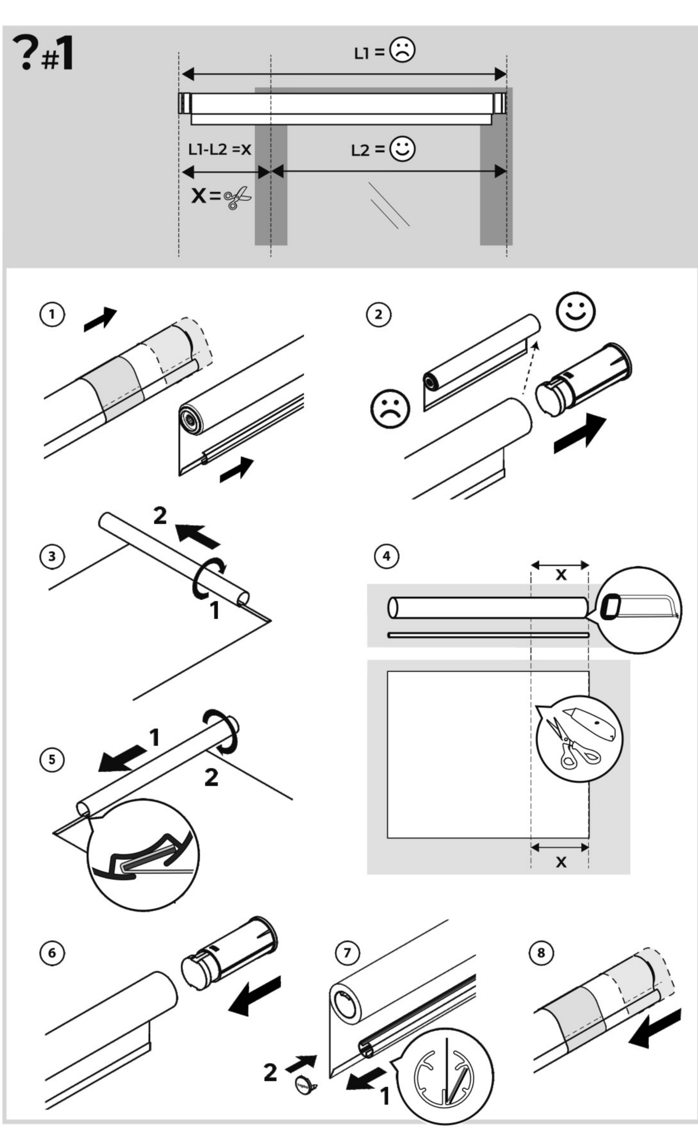

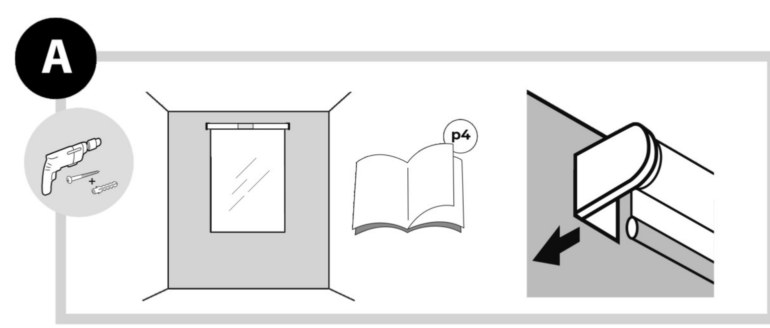

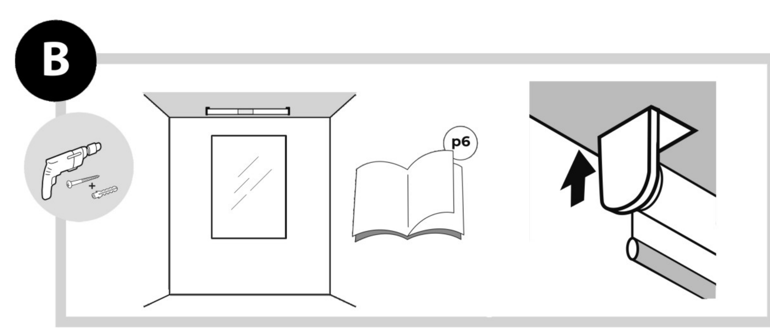

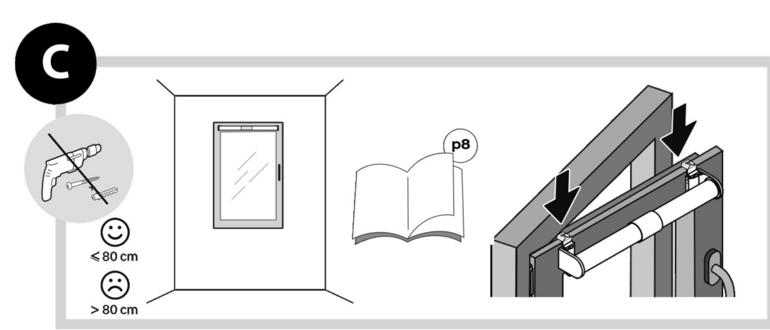

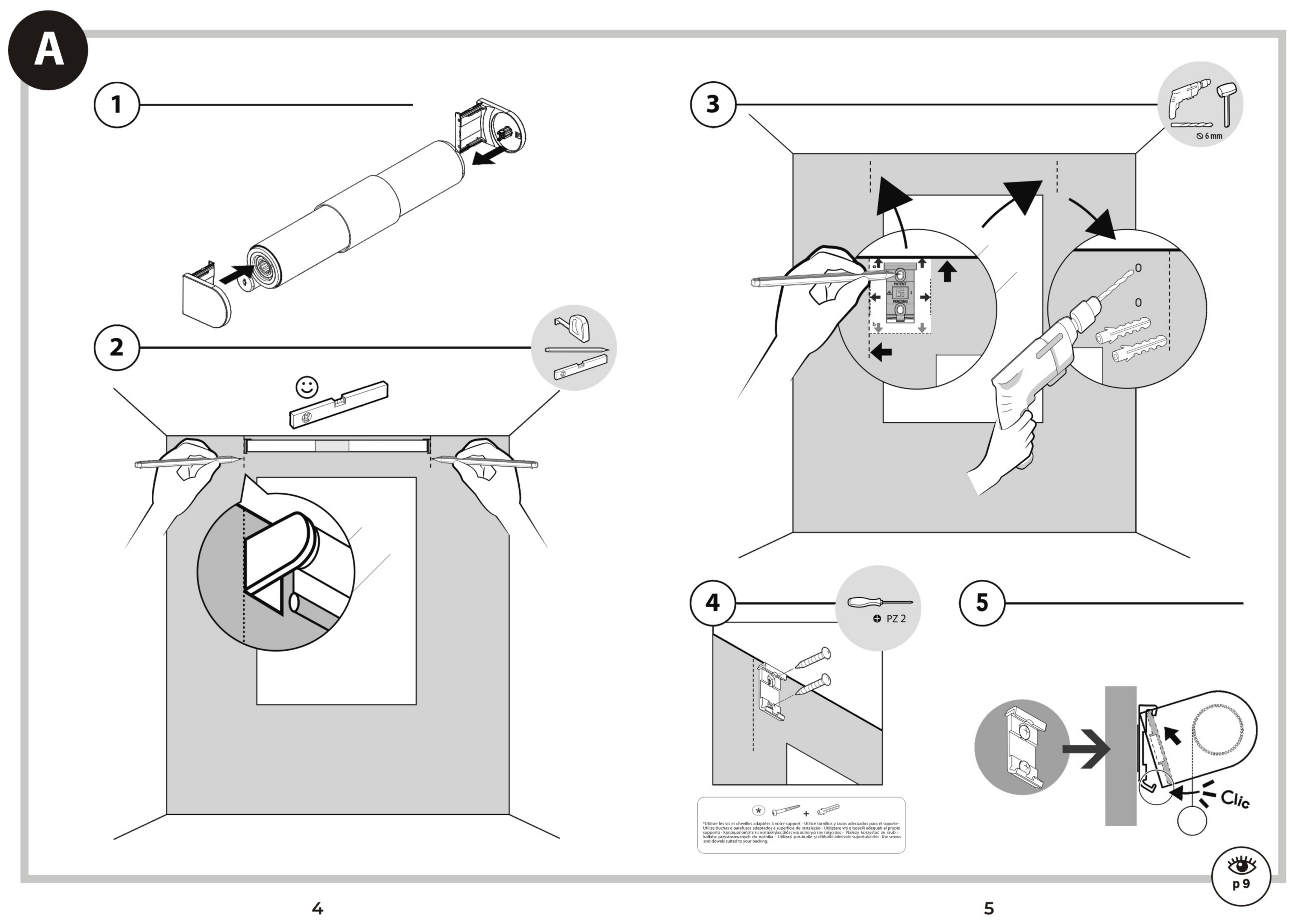

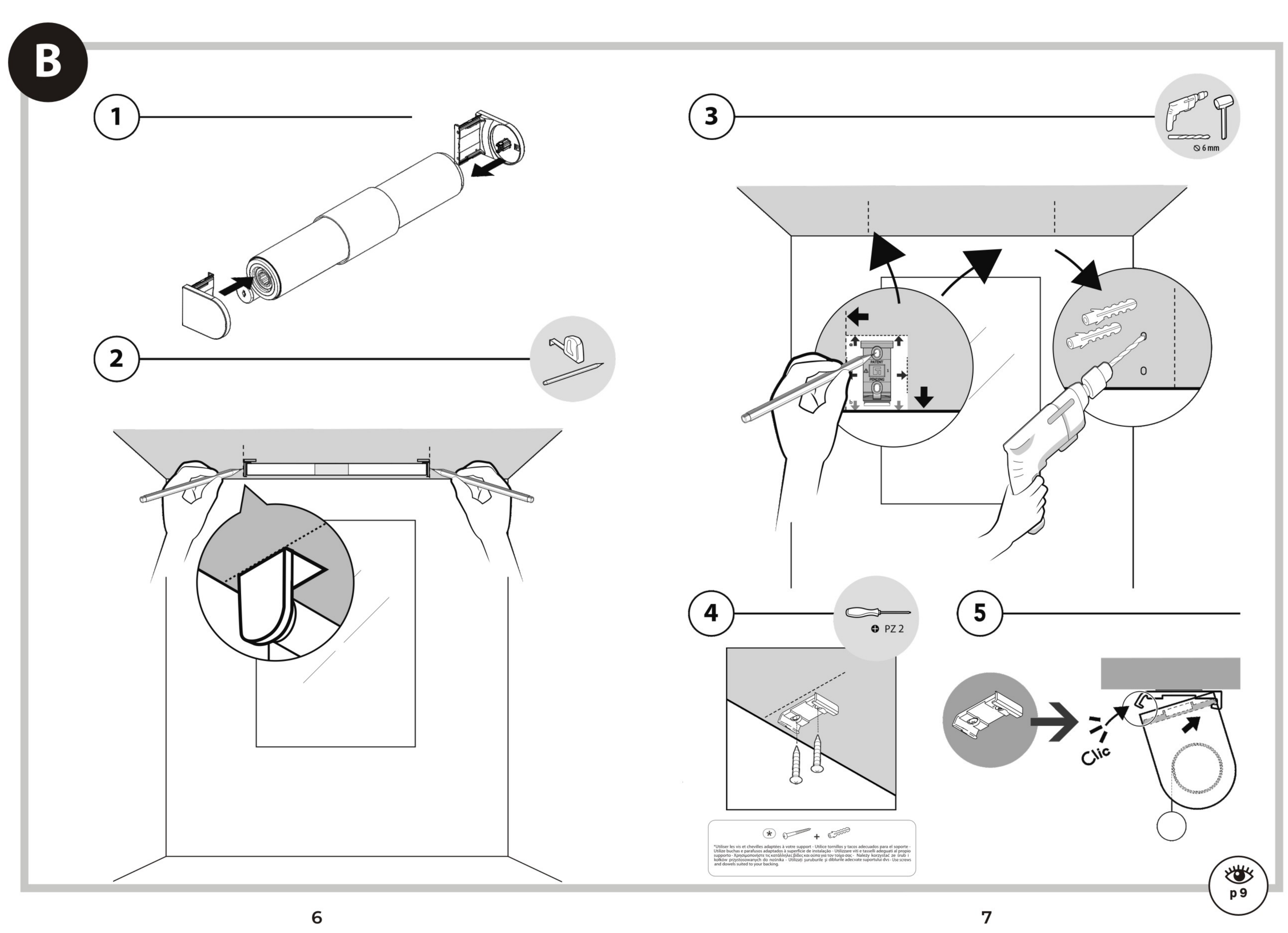

29.7x42cm(1)

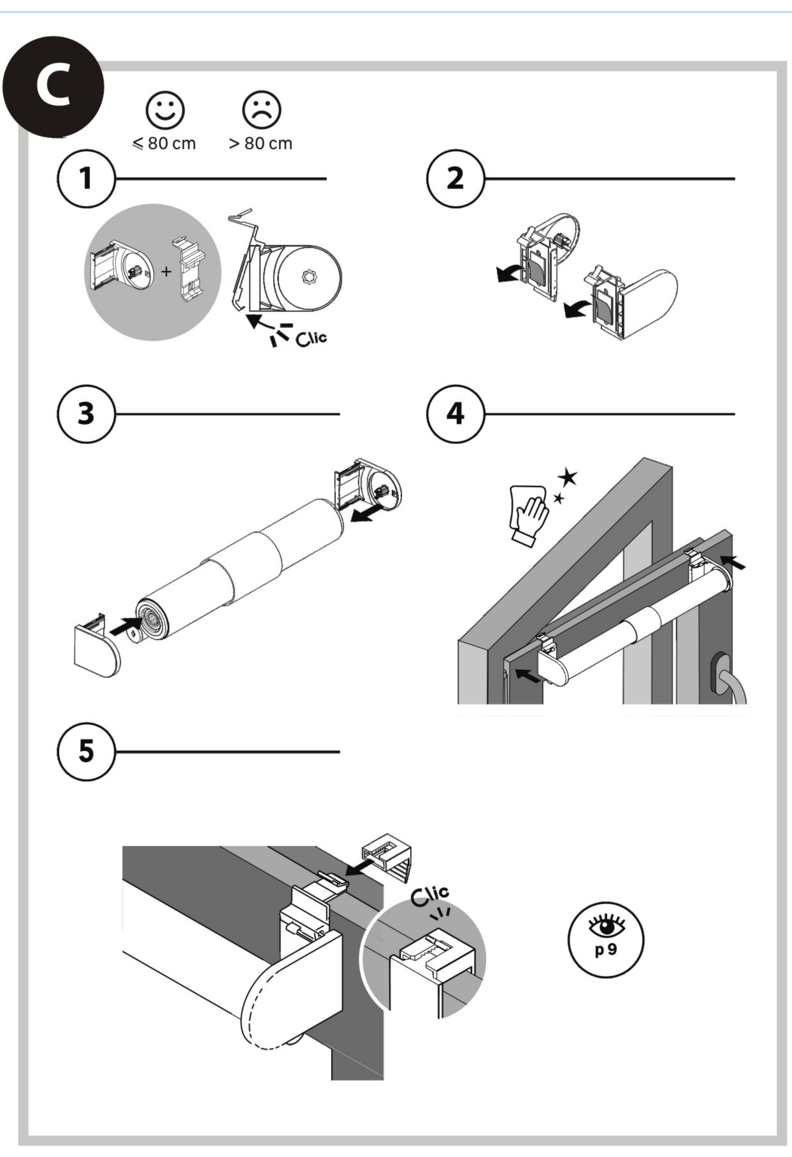

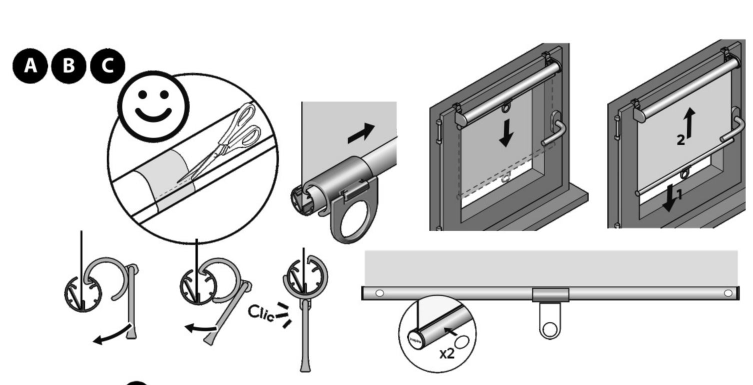

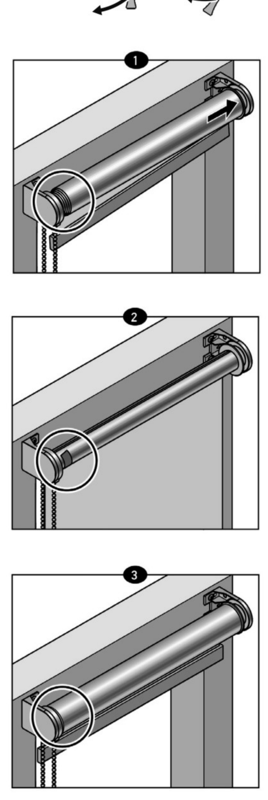

FR: Il peut arriver que le tissu dévie légèrement vers un côté. (1) Dans ce cas, suivez les étapes suivantes:
- Déroulez entièrement le rideau (2);
- Collez un petit morceau de ruban (de masquage)/ruban adhésif sure le tube du côté opposé à celui vers lequel le tissu dévie;
- Enroulez à nouveau le rideau et vérifiez (3).
Insuffisant: utilisez plus de ruban; trop: utilisez moins de ruban.

PL: Może się zdarzyć, że tkanina krzywo się zwija, uciekając na jedną stronę. (1) Jeśli tak jest, wykonaj następujące kroki:
- Całkowicie rozwiń roletę (2);
- Przyklej kawałek (maskującej) taśmy / taśmy klejącej do rurki po przeciwnej stronie, do której „ucieka" tkanina;
- Ponownie zwiń roletę i sprawdź (3).
Niewystarczająco : użyj więcej taśmy; za dużo : użyj mniej taśmy.

RO: Este posibil ca materialul să se tragă într-o parte. (1) În acest caz, efectuaţi următorii paşi:
- Derulaţi în totalitate ruloul (2);
- Lipiţi o bucată de bandă (de mascare)/bandă adezivă pe tubul opus părţii spre care se trage materialul;
- Rulaţi înapoi ruloul şi verificaţi (3).
Insuficient: utilizaţi mai multă bandă; prea mult: utilizaţi mai puţină bandă.

EL: Ενδέχεται κάποιες φορές το ύφασμα του σκίαστρου να είναι πιο μακρύ από τη μία πλευρά. (1) Σε αυτήν την περίπτωση, κάνετε τα εξής:
- Κατεβάστε εντελώς το σκίαστρο (2);
- Κολλήστε ένα κομμάτι χαρτοταινίας/κολλητικής ταινίας στον σωλήνα, στην αντίθετη μεριά από εκείνη που προεξέχει το ύφασμα;
- Τυλίξτε το σκίαστρο και ελέγξτε (3).
Εάν λείπει μήκος: χρησιμοποιήστε περισσότερη ταινία; εάν έχει παραπάνω μήκος:χρησιμοποιήστε λιγότερη ταινία.

PT: O tecido poderá eventualmente puxar para um dos lados. (1) Nesse caso, execute os seguintes passos:
- Desenrole a cortina por completo (2);
- Coloque um pedaço de fita (de pintor)/fita adhesiva no suporte no lado oposto àquele no qual o tecido ascende;
- Volte a enroler a cortina e verifique (3).
Insuficiente: utilize mais fita; demasiado: utilize menos fita.

EN: It may happen that the fabric pulls to one side. (1) if this is the case, perform the following steps:
- Roll down the shade fully (2);
- Stick a piece of (masking) tape/adhesive tape onto the tube opposite the side to which the fabric is pulling;
- Roll the shade back up again and check (3).
Not enough: use more tape; too much: use less tape.

IT: Può accadere che il tessuto tiri leggermente da una parte. (1) Eseguire i passi sequenti:
- Svolgere completamente la tenda (2);
- Applicare un pezzetto di nastro adhesivo/da imbianchino sul tubo opposto al lato al quale il tessuto tende ad avvicinarsi;
- Riavvolgere la tenda e controllare (3).
Se è insufficiente: utilizzare più nastro; se è eccessivo: utilizzare meno nastro.

ES: Puede ocurrir que se acumule polvo en uno de los laterales. (1) Siga los siguientes pasos:
- Cierre completamente la cortina (2);
- Pegue un trozo de cinta americana/celo en el tubo del lado contrario de donde se acumula el polvo;
- Abra de nuevo la cortina y compruebe si ha funcionado (3).
Si no es suficiente: use más cinta; si es demasiado: use menos cinta.

Le tissu s'enroule trop lentement ou pas du tout
Il tessuto si avvolge lentamente o non si avvolge
La tela se enrolla demasiado despacio o no se enrolla
Το υφασμα τυλιγεται παρα πολυ αργα ή καθολου
Pânza se înfăşoară prea lent sau deloc
O tecido enrola-se para cima lentamente ou não se enrola
Roleta zwija się zbyt wolno lub wcale
Fabric is rolling up too slowly or not at all

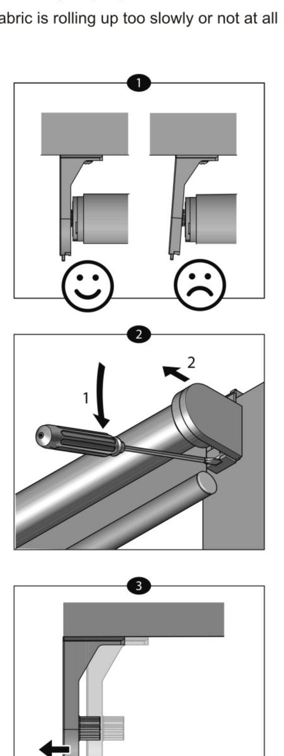

F

Il peut arriver que le store s'enroule trop lentement ou pas du tout. Cela peut s'expliquer par le fait que le store à rouleau a été monté trop serré dans les supports (1).
▼ Enroulez le tissu lentement à la main.
▼ Enlevez le store à rouleau des supports (2).
▼ Montez les supports avec un écart légèrement plus large (3).

I

Può accadere che il rotolo di tessuto si avvolga troppo lentamente o non si avvolga. Un motivo potrebbe essere che il rotolo di tessuto è montato nei supporti troppo teso (1).
▼ Avvolgere il tessuto lentamente a mano.
▼ Estrarre il rotolo di tessuto dai supporti (2).
▼ Montare i supporti allontanandoli leggermente (3).

E

Puede darse el caso de que la cortina enrollable se enrolle demasiado despacio o no se enrolle. Puede ser que la cortina enrollable haya quedado demasiado apretada al montarla en los soportes (1).
▼ Enrolle la tela despacio con la mano.
▼ Retire la cortina enrollable de los soportes (2).
▼ Instale los soportes un poco más separados (3).

EL

Μερικές φορές ενδέχεται το ρολό του υφάσματος να τυλίγεται πάρα πολύ αργά ή και καθόλου. Αυτό μπορεί να οφείλεται στο γεγονός ότι το ρολό τοποθετήθηκε στα στηρίγματα πολύ σφικτά (1).
▼ Τυλίξτε το ύφασμα αργά με το χέρι.
▼ Βγάλτε τη ρολοκουρτίνα από τα στηρίγματα (2).
▼ Τοποθετήστε τα στηρίγματα σε ελαφρώς μεγαλύτερη απόσταση μεταξύ τους (3).

RO

Se poate întâmpla ca pânza să se înfăşoare prea lent sau deloc. Un motiv posibil este că ruloul de pânză a fost montat prea strâns în brăţări (1).
▼ Înfăşuraţi încet pânza cu mâna.
▼ Scoateţi din brăţări transperantul rulat (2).
▼ Instalaţi brăţările într-o poziţie uşor mai depărtată (3).

P

É possível que o tecido se enrole para cima demasiado lentamente ou não chegue sequer a enrolar-se. Uma das possíveis causas pode ser o facto de os suportes estarem demasiado apertados (1).
▼ Enrole o rolo para cima lentamente com a mão.
▼ Retire o rolo dos suportes (2).
▼ Instale os suportes com uma maior largura (3).

PL

Może się zdarzyć, że rolka materiału będzie zwijać się zbyt wolno lub wcale. Możliwym powodem jest to, że elementy mocujące są zainstalowane zbyt ciasno (1).
▼ Powoli zwinąć ręcznie role y do góry.
▼ Wyjąć rolkę z elementów mocujących (2).
▼ Zamontować elementy mocujące nieco szerzej (3).

EN

It may happen that the fabric roll rolls up too slow or not at all. A possible reason is that the fabric roll has been mounted in the brackets too tightly (1).
▼ Roll the fabric up slowly by hand.
▼ Remove the roller shade from the brackets (2).
▼ Install the brackets at a slightly wider position (3).

Reglage de la position finale
Regolazione della posizione finale
Ajuste de la posición final
Ρυθμιση σημειου τερματισμου
Reglarea poziţiei finale
Ajustamento da posiçao final
Regulacja pozycji końcowej
Adjusting the end position

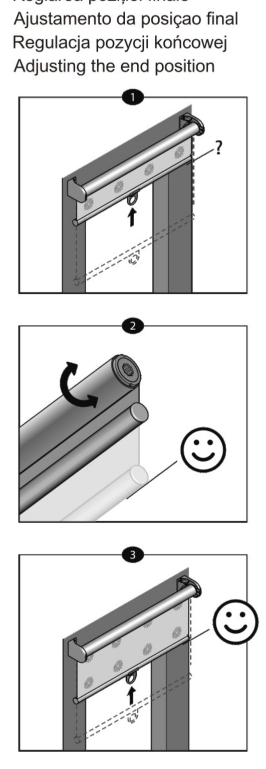

F

Si l'enrouleur remonte jusqu'en haut sans s'arrêter à la position désirée, vous pouvez adjuster la fin de course:
▼ Enlevez le store des supports lorsqu'il est complètement enroulé.
▼ Enroulez/déroulez le store à la main jusqu'à la position souhaitée (2).
▼ Réinstallez le store dans les supports. La position finale souhaitée est maintenant réglée (3).

I

Se il rullo di tessuto torna su ma non si ferma all'altezza desiderata, potete aggiustare la posizione di arresto:
▼ Quando il tessuto è completamente avvolto, estrarlo dai supporti.
▼ Avvolgere/svolgere il rotolo di tessuto manualmente fino alla posizione desiderata (2).
▼ Inserire il rotolo di tessuto nei supporti in modo da regolare la posizione finale desiderata (3).

E

Si el tejido se está enrollando y no para a la altura deseada, puedes ajustarlo para que se detenga donde prefieras:
▼ Retire la cortina enrollable de los soportes cuando esté completamente enrollada.
▼ Enrolle/desenrolle la cortina enrollable hasta la posición deseada (2) con la mano.
▼ Vuelva a colocar la cortina enrollable en los soportes: Así quedará ajustada la posición final (3).

EL

Εάν το ρολό υφάσματος κινείται προς τα πάνω αλλά δεν σταματήσει στην επιθυμητή θέση (1), μπορείτε να ρυθμίσετε την τελική θέση:
▼ Βγάλτε το ρολό του υφάσματος από τα στηρίγματα ενώ είναι τελείως τυλιγμένο.
▼ Τυλίξτε ή ξετυλίξτε το ρολό του υφάσματος ως το επιθυμητό σημείο χειροκίνητα (2).
▼ Ξανατοποθετήστε το ρολό του υφάσματος στα στηρίγματα. Τώρα έχετε ρυθμίσει το επιθυμητό σημείο τερματισμού.

RO

Dacă rola de ţesătură se ridică, dar nu se opreşte în poziţia dorită (1), puteţi regla poziţia finală:
▼ Scoateţi ruloul de pânză din brăţări, când este rulat complet.
▼ Derulaţi pânza cu mâna, până în poziţia dorită (2).
▼ Puneţi ruloul de pânză la loc în brăţări. Acum poziţia finală dorită este reglată (3).

P

Se o rolo de tecido subir e não parar na posição pretendida (1), pode ajustar a posição final:
▼ Retire o rolo de tecido dos suportes quando estiver completamente enrolado para cima.
▼ Enrole para cima/Desenrole o rolo de tecido até à posição desejada (2).
▼ Volte a colocar o rolo de tecido nos suportes. A posição final desejada é então ajustada (3).

PL

Jeżeli tkanina zwija się, ale nie zatrzumuje w żadanym położeniu, należy wyregulować pozycję końcową
▼ Zdjąć roletę z elementów mocujących, gdy jest ona całkowicie zwinięta.
▼ Ręcznie zwinąć roletę do góry / w dół do pożądanego położenia (2).
▼ Ponownie umieścić roletę w elementach mocujących. Pożądana pozycja końcowa jest teraz wyregulowana (3).

EN

If the fabric roll goes up but doesn't stop at the desired position (1), you can adjust the end position:
▼ Remove the fabric roll from the brackets when it is fully rolled up.
▼ Roll the fabric roll up/out to the desired position by hand (2).
▼ Place the fabric roll back in the brackets. The fabric roll should now stop at the desired position.

29.7x42cm(2) 2022.07.21