18242AD0N STUDIO BIDET BLACK

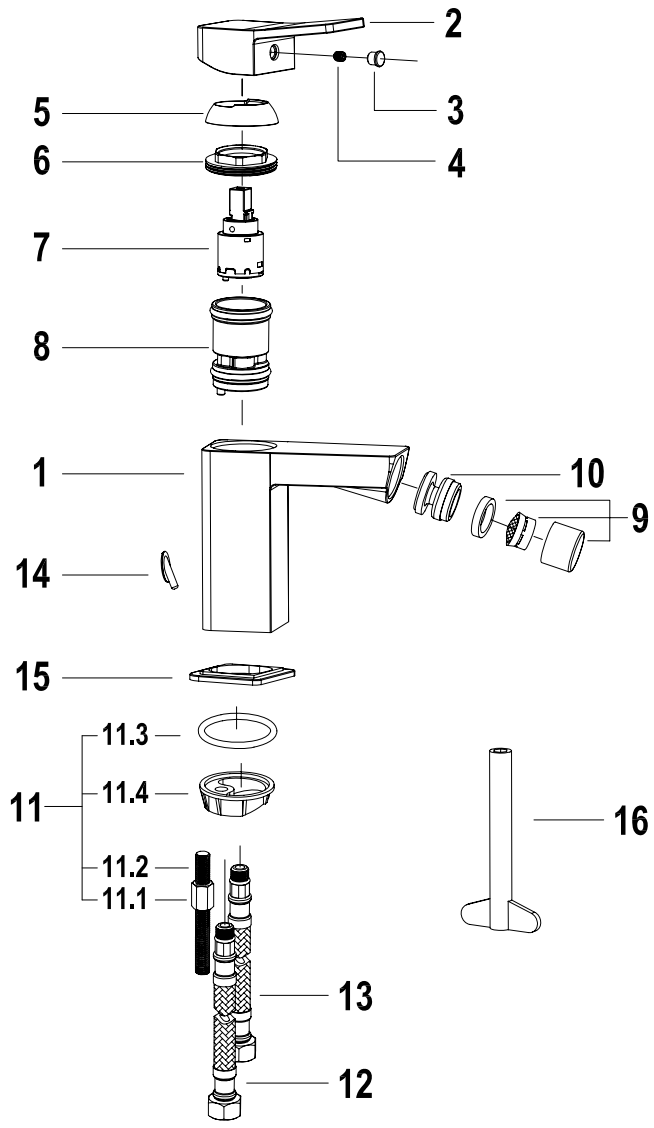

POS.	CÓDIGO
1	0717519N
2	0724509N
2 .1	0724480N
3	0621623
4	0731952
5	0671284N
6	0633421
7	0802829
8	0802426
9	0899576N
10	0899575N
11	0809264
11.1	0733168T
11.2	0723191T
11.3	0621150
11.4	0634101
12	1086800
13	1086900
14	0653105N
15	0759685N
16	0615915