ISTRUZIONI DI MONTAGGIO TELAIO E PORTA

La confezione contiene i seguenti elementi: cerniere, viti, chiave a brugola. I singoli elementi sono forati e pronti per essere installati.

Strumenti necessari: cacciavite, martello,cunei o distanziatori, metro, livella/bolla, schiuma "poliuretano", stucco.

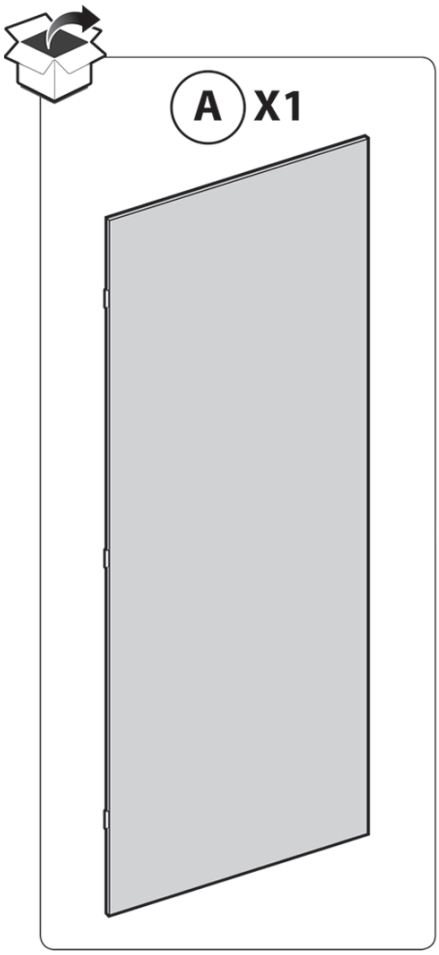

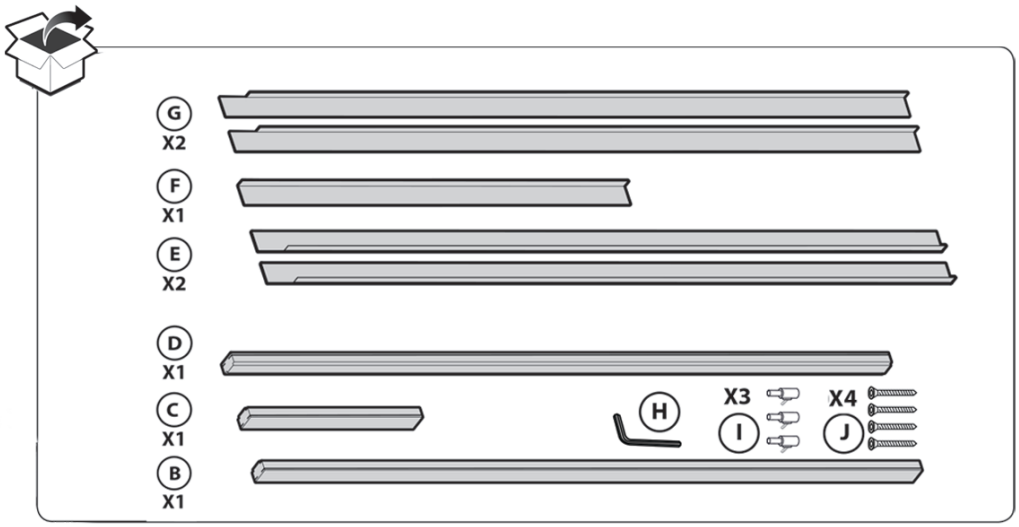

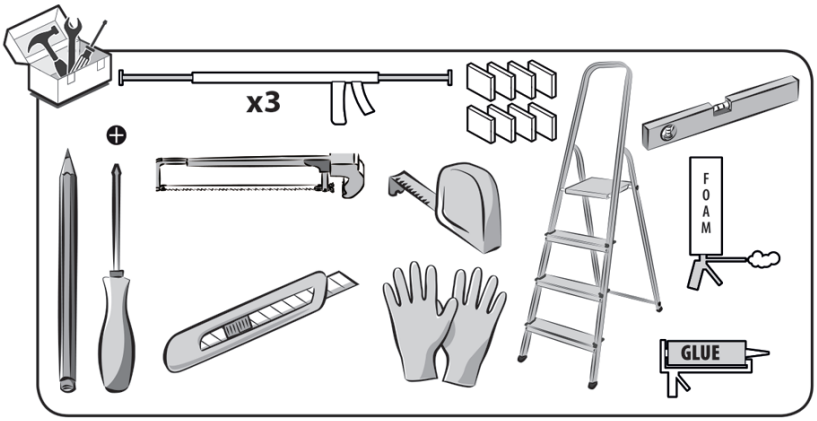

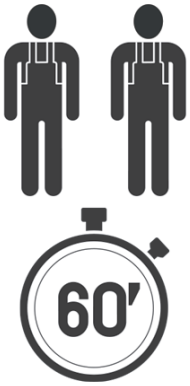

1

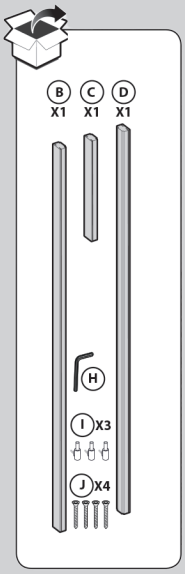

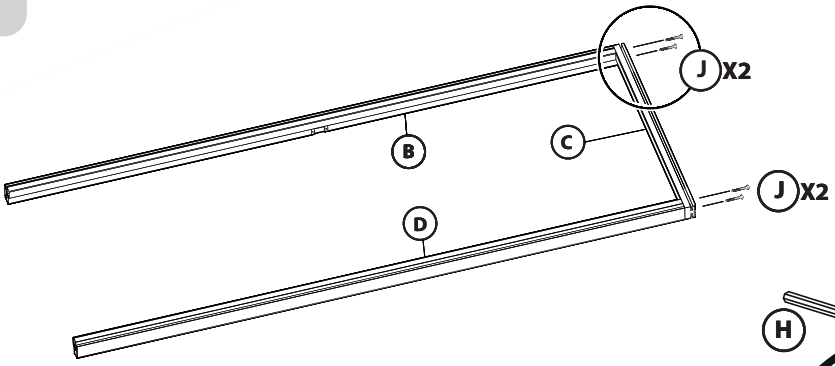

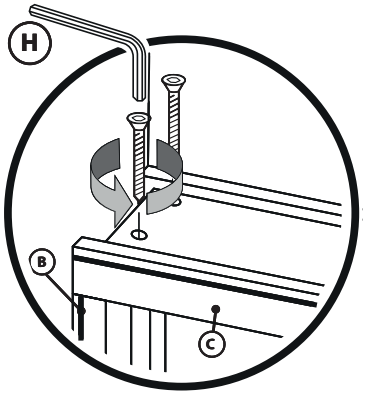

2

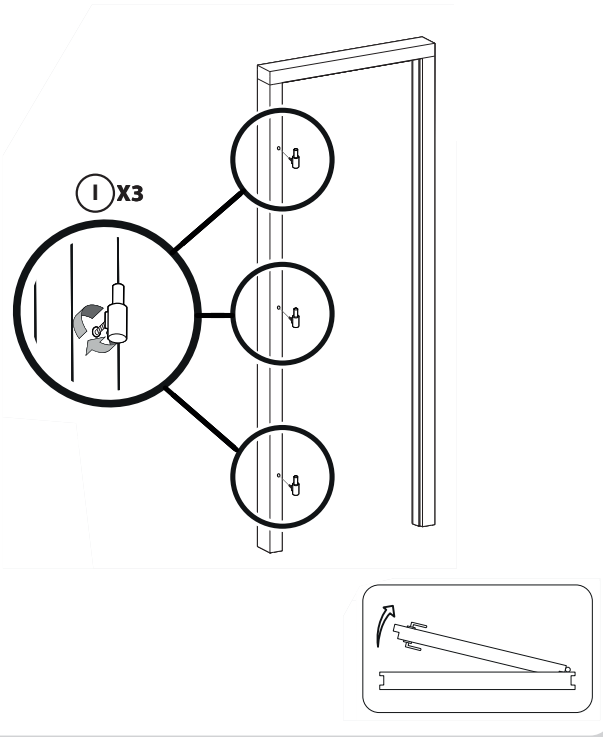

3

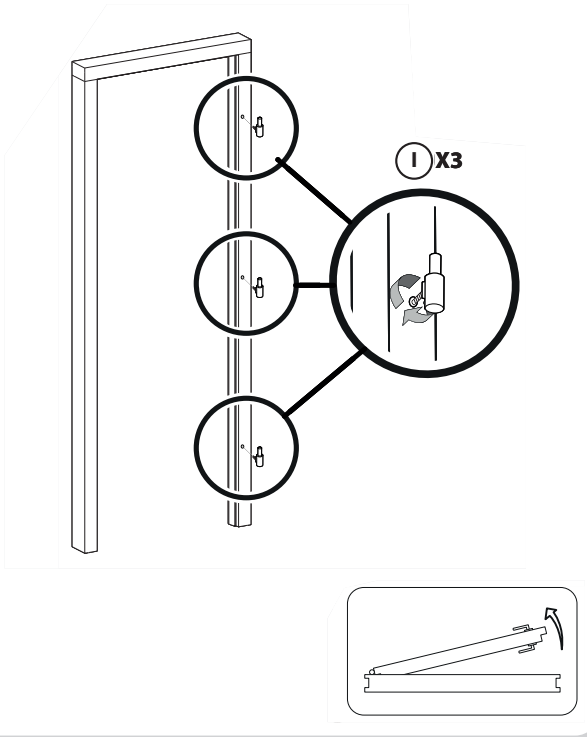

4

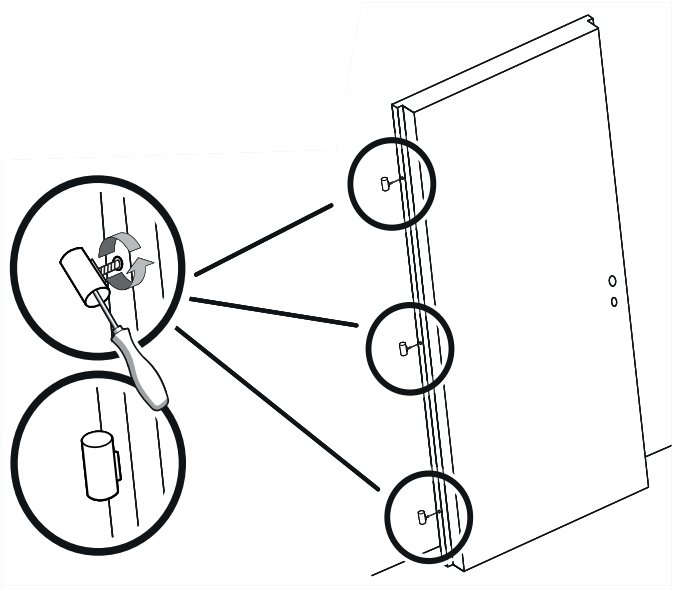

5

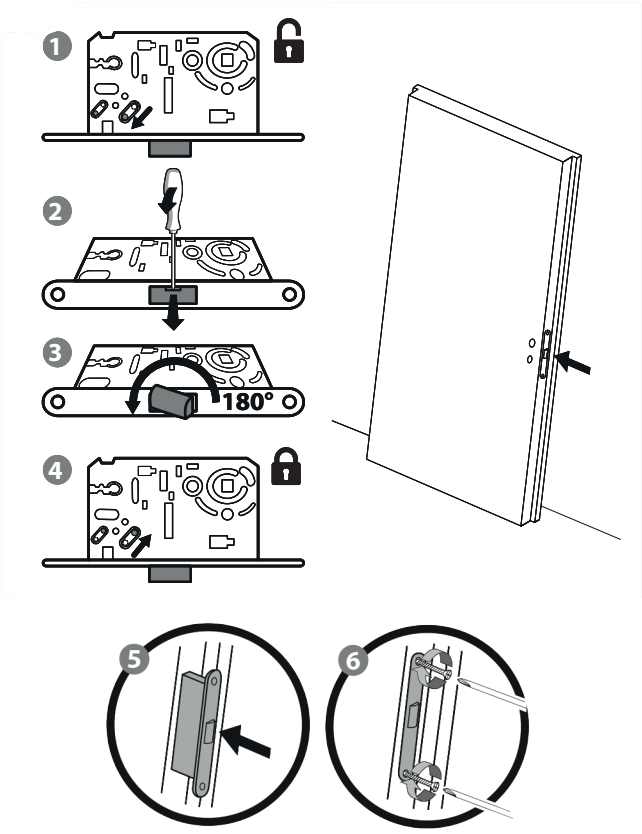

6

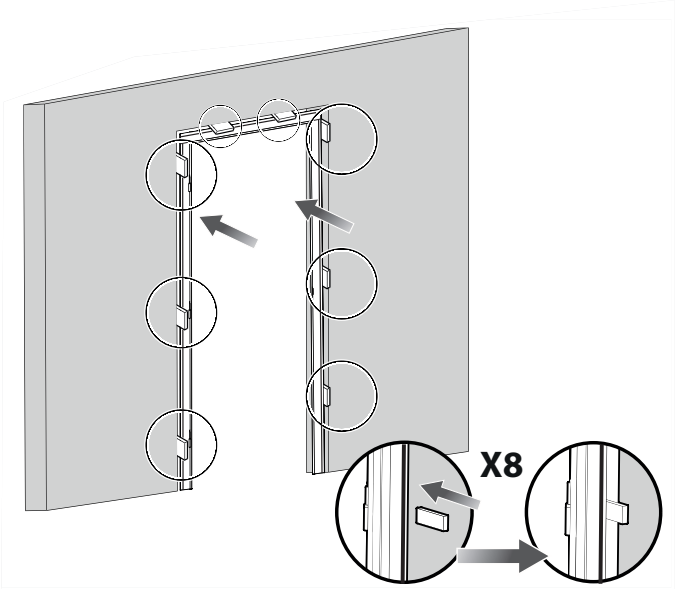

7

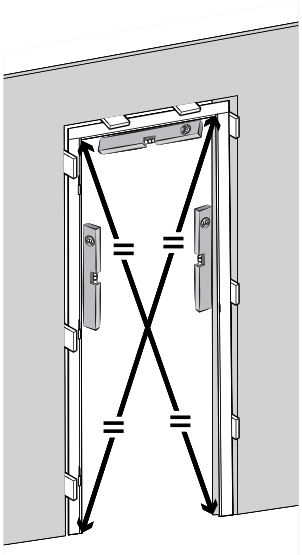

8

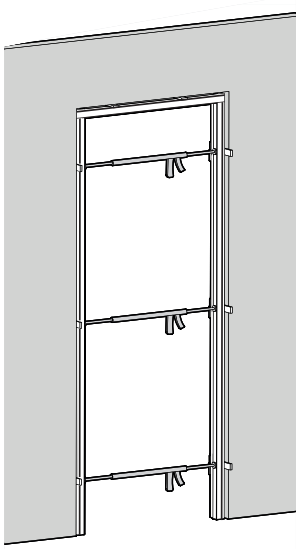

9

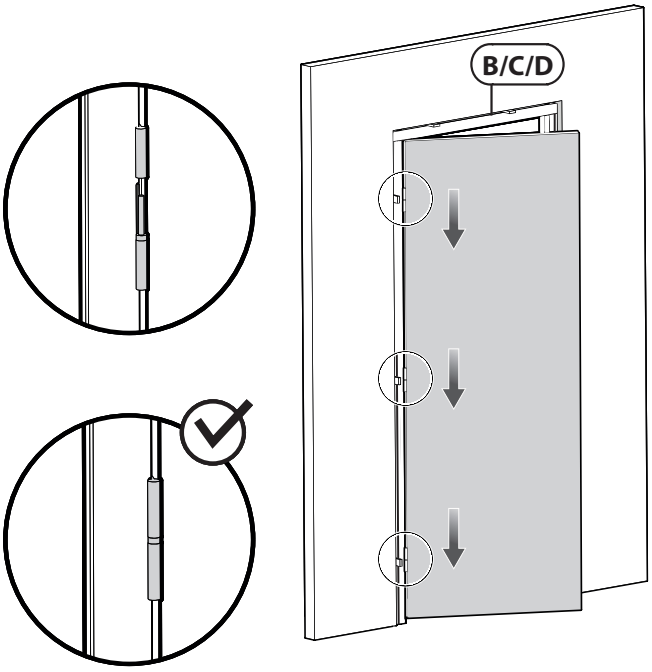

10

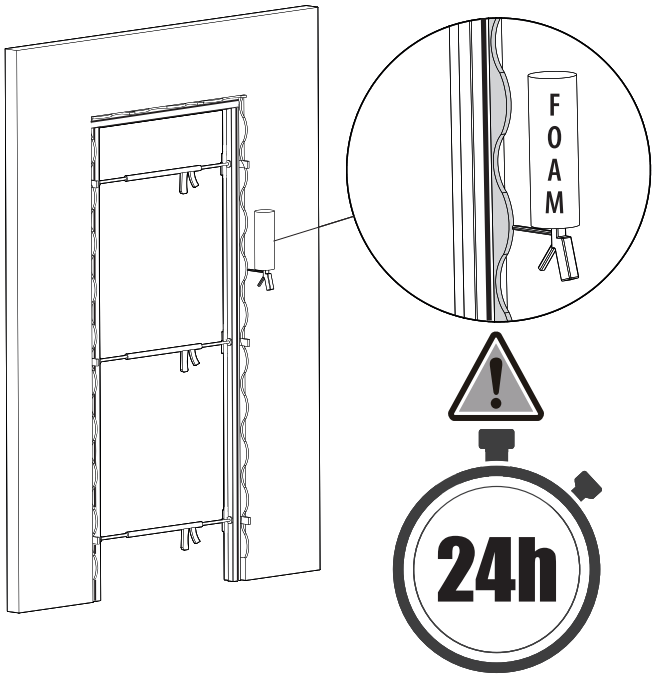

11

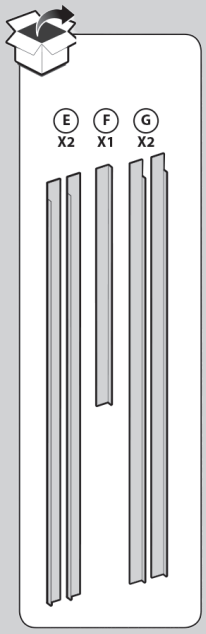
E
X2
F
X1
G
X2

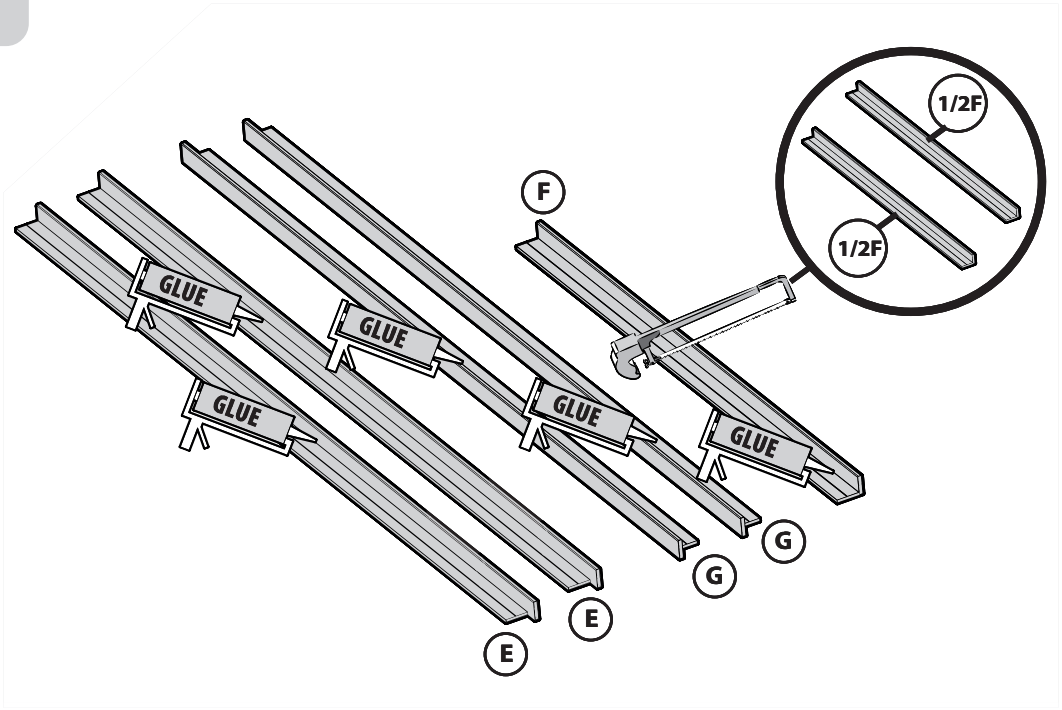
GLUE
GLUE
GLUE
GLUE
GLUE
F
1/2F
1/2F
E
E
G
G

12

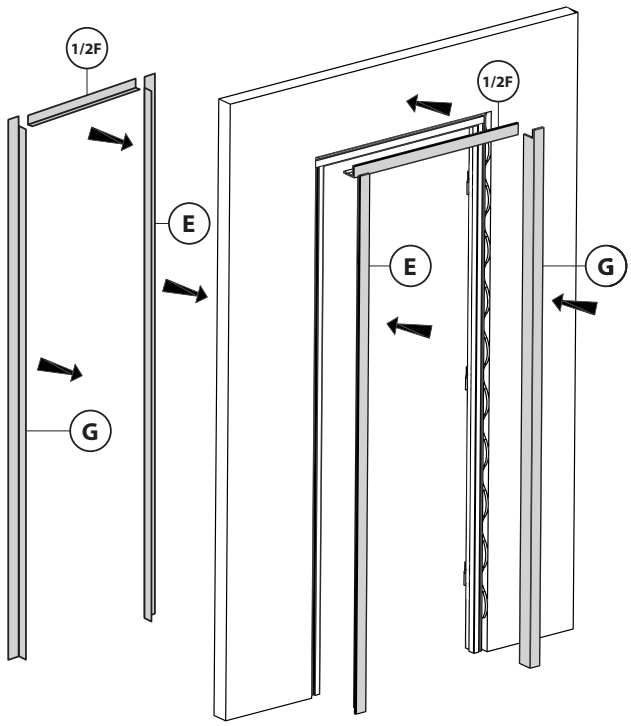
1/2F
1/2F
E
E
G
G

13

24h