SYROS

Luminaria de superficie
Surface mounted luminaire
Luminaire de Surface
Luminária montada à superfície

Este producto contiene una fuente luminosa de clase de eficiencia energética G
This product contains a light source of energy efficiency class G
Ce produit contient une source lumineuse de classe d'efficacité énergétique G
Este produto contém uma fonte de luz com classe de eficiência energética G

G

Utilice en la instalación los guantes suministrados con el producto para evitar deteriorar la superficie.
Use the gloves supplied with the product during installation to avoid damaging the surface.
Utilisez les gants fournis avec le produit pendant l'installation pour éviter d'endommager la surface.
Utilizar as luvas fornecidas com o produto durante a instalação para evitar danificar a superfície.

OFF

Asegúrese de que la corriente está apagada.
Make sure the power is turn off.
Certifique-se de que a energia está desligada
Assurez-vous que le courant est coupé.

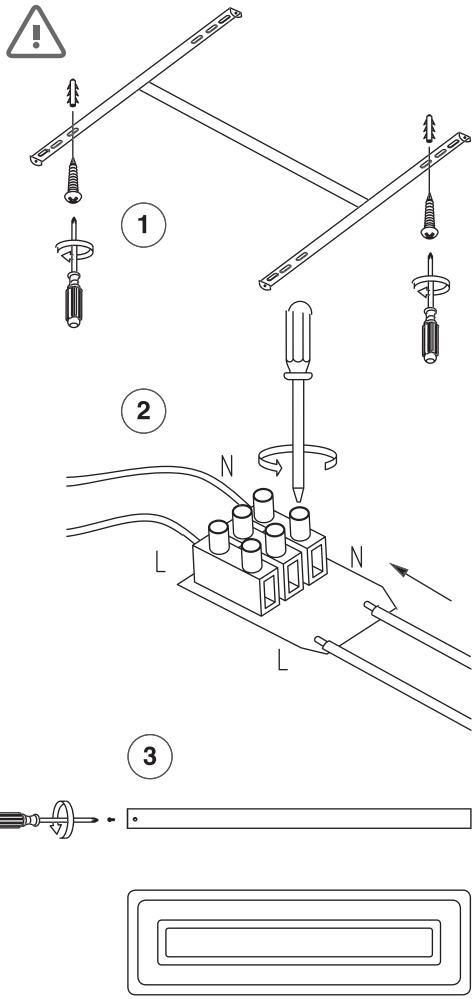

INSTALACIÓN

- Paso I. Coloque la base de la lámpara en el techo y sujétela con los tornillos.
- Paso II. Conecte los cables a la ficha de conexiones.
- Paso III. Alinee las muescas del plafón con la base y sujete con los tornillos.

INSTALLATION

- Step I. Place the base of the lamp on the ceiling and fix it with the screws.
- Step II. Connect the cables to the connection plug.
- Step III. Align the notches on the ceiling light with the base and fasten with the screws.

INSTALLATION

- Étape I. Placez le socle de la lampe au plafond et fixez-le avec les vis.
- Étape II. Branchez les câbles à la prise de connexion.
- Étape III. Alignez les encoches du plafonnier avec la base et fixez-le avec les vis.

INSTALAÇÃO

- Passo I. Colocar a base da lâmpada no tecto e fixá-la com os parafusos.
- Passo II. Ligar os cabos à ficha de ligação.
- Passo III. Alinhar os entalhes na luz do tecto com a base e apertar com os parafusos.

ON

Conecte la corriente y compruebe que funciona.
Switch on the power and check that it works.
Ligue a corrente e verifique se funciona
Allumez le courant et vérifiez qu'il fonctionne.

PROGRAMACIÓN DEL MANDO A DISTANCIA.

■ 1. Emparejamiento. El mando a distancia tiene que estar emparejado con la luminaria. Pulse la tecla ( ) en el momento en el que encienda la luz desde el interruptor de la pared. Si las luces parpadean 1 vez, significa que el emparejamiento se ha realizado correctamente y el mando puede funcionar.
Nota: No mantenga pulsado el botón, púlselo brevemente.

■ 2. Puede emparejar varias luminarias con un mismo mando, pero no puede emparejar varios mandos con una misma luminaria.

FUNCIÓN MEMORIA.

Debe dejar la luminaria encendida, al menos 30 segundos, para que al apagarla y volverla encender se encienda con los ajustes previos.

REMOTE CONTROL PROGRAMMING.

■ 1. Pairing. The remote control must be paired with the luminaire. Press the key ( ) as soon as you switch on the light from the wall switch. If the lights flash once, the pairing has been carried out correctly and the control can be operated.

Note: Do not hold the button down, press it shortly.

■ 2. You can pair several luminaires with the same control, but you cannot pair several controls with the same luminaire.

MEMORY FUNCTION,

You must keep the light on for at least 30 seconds, so that when you switch it off and on again it will light up with the previous settings.

PROGRAMMATION DE LA TÉLÉCOMMANDE.

■ 1. Associação. La télécommande doit être appariée avec le luminaire. Appuyez sur la touche ( ) dès que vous allumez la lumière à partir de l'interrupteur mural. Si les voyants clignotent 1 fois, cela signifie que l'appariement a été effectué correctement et que le contrôle peut fonctionner.
Note: Ne pas maintenir le bouton enfoncé, mais l'appuyer brièvement.

■ 2. Vous pouvez coupler plusieurs feux avec une commande, mais vous ne pouvez pas coupler plusieurs commandes avec un seul feu.

FONCTION DE MÉMOIRE.

Vous devez laisser le luminaire allumé pendant au moins 30 secondes afin que, lorsque vous l'éteignez et le rallumez, il s'allume avec les réglages précédents.

PROGRAMAÇÃO DE CONTROLE REMOTO.

■ 1. Correspondência. O controlo remoto deve ser emparelhado com a luminária. Prima a tecla ( ) assim que ligar a luz do interruptor de parede. Se as luzes piscarem 1 vez, significa que o emparelhamento foi realizado correctamente e que o controlo pode funcionar.
Nota: Não mantenha premido o botão, prima-o brevemente.

■ 2. Pode-se emparelhar várias luzes com um controlo, mas não se pode emparelhar vários controlos com uma só luz.

FUNÇÃO DE MEMÓRIA.

Deve deixar a luminária ligada durante pelo menos 30 segundos para que ao desligá-la e ligá-la novamente, acenda-se com as configurações anteriores.

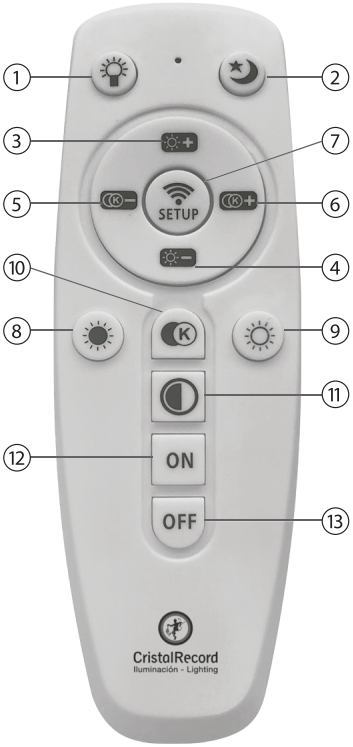

2 x 1,5V AAA

No incluidas
Not included.
Non inclus
Não incluído.

1 Sin función / No function / Sem função / Sans fonction
2 Luz de noche / Night light / Luz nocturna / Lumière de nuit
3 Más intensidad / More brightness / Mais luminosidade / Plus d'intensité
4 Menos intensidad / Less brightness / Menos intensidade / Moins d'intensité
5 Iluminación más cálida / Warmer lighting / Iluminação mais quente / Éclairage plus chaud
6 Iluminación más fría / Colder lighting / Iluminação mais fria / Éclairage plus froid
7 Emparejar / Pairing / Correspondência / Matching
8 Sin función / No function / Sem função / Sans fonction
9 Sin función / No function / Sem função / Sans fonction
10 Cambio de tono de luz / Change of light tone / Mudança de tom de luz / Changement de ton de la lumière
11 Luz al 50% o 100% de intensidad / Light at 50% or 100% intensity / Luz a 50% ou 100% de intensidade / Lumière à 50% ou 100% d'intensité
12 Encender / Switch on / Ligar / Allumer
13 Apagar / Turn off / Desligar / Éteindre

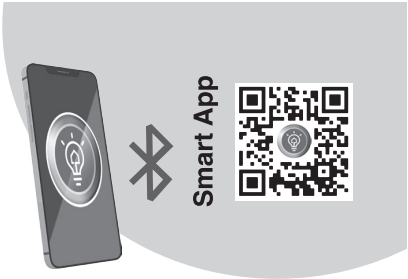

(ES) Sincronización de la App con las luminarias.

1. Encender el Bluetooth y abrir la aplicación.
2. Crear un nuevo grupo para vincular cada luminaria independientemente. Si no se vinculan independientemente, desde “Control general” (1) pueden controlarse todas las luminarias a la vez.
   a. “Agregar grupo” (2), seleccioar el tipo de luminaria en la pantalla siguiente y tocar “+”
   b. Seleccionar desde la pantalla principal el grupo en el que queremos sincronizar la luminaria, encender la luminaria y pulsar “Código par” (3). La luminaria parpadeará cuando se haya sincronizado.
   c. Puedes ajustar la iluminación desde la App.
3. Cuando el grupo esté creado, puede cambiarle en nombre desde “Gestión de grupos” (4)

(EN) Synchronization App with the luminaires.

1. Turn on Bluetooth and open the application.
2. Create a new group to link each luminaire independently. If they are not linked independently, from "General control" (1) we can control all the luminaires at the same time.
   a. Click on "Add group" (2), select the type of luminaire on the next screen and tap "+".
   b. Select from the main screen the group in which you want to synchronize the luminaire, switch on the luminaire and press "Pair code" (3). The luminaire will flash when it has been synchronized.
   c. You can adjust the lighting from the App.
3. Once the group is created, you can change its name from "Manage groups".

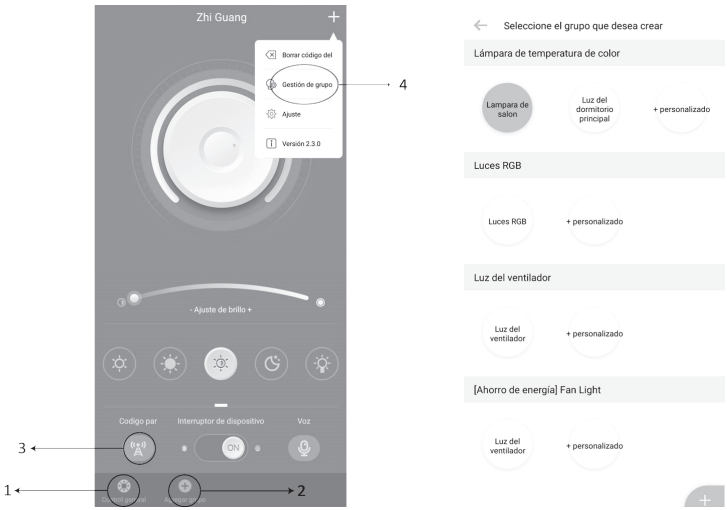

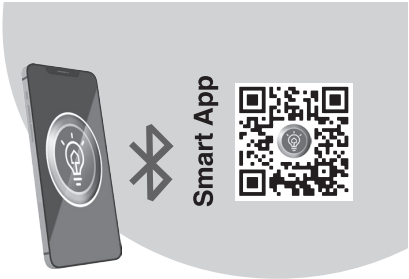

(FR) Synchronisation de l'application avec les luminaires.

1. Activez Bluetooth et ouvrez l'application.
2. Créez un nouveau groupe pour relier chaque luminaire indépendamment. S'ils ne sont pas reliés indépendamment, à partir de "Contrôle général", nous pouvons contrôler tous les luminaires en même temps.
   a. Cliquez sur "Ajouter un groupe", sélectionnez le type de luminaire sur l'écran suivant et appuyez sur "+".
   b. Sélectionnez sur l'écran principal le groupe dans lequel vous voulez synchroniser le luminaire, allumez le luminaire et appuyez sur "Pair code". Le luminaire clignote lorsqu'il a été synchronisé.
   c. Vous pouvez régler l'éclairage depuis l'application.
3. Une fois le groupe créé, vous pouvez changer son nom depuis "Gérer les groupes".

(PT) Sincronização da aplicação com as luminárias.

1. Ligar o Bluetooth e abrir a aplicação.
2. Criar um novo grupo para ligar cada luminária de forma independente. Se não estiverem ligados independentemente, a partir do "Controlo Geral" podemos controlar todas as luminárias ao mesmo tempo.
   a. Clicar em "Adicionar grupo", seleccionar o tipo de luminária no ecrã seguinte e tocar em "+".
   b. Seleccione no ecrã principal o grupo em que pretende sincronizar a luminária, ligue a luminária e prima "Pair code". A luminária piscará quando tiver sido sincronizada.
   c. Pode ajustar a iluminação a partir da aplicação.
3. Uma vez criado o grupo, pode mudar o seu nome de "Gerir grupos".

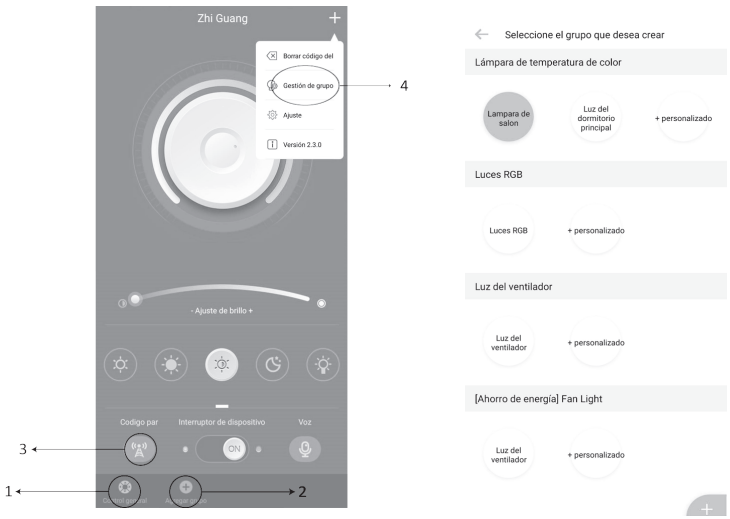

CristalRecord
Iluminación - Lighting

Importado por / Imported by / Importat per:

CristalRecord SLU - B50631175
Pol. Ruiseñores I - Ctra. de Logroño, km 8,5
50011 Zaragoza - Spain

RECICLA
RECYCLE

GARANTÍA - GUARANTEE - GARANTIE - GARANTIA

Modelo - Model - Modèle - Modelo *Fecha - Date - Date - Data* *Firma y sello - Signature and stamp - Signature et seceau y sello - Assinatura e carimbo*

CristalRecord SLU garantiza el correcto funcionamiento de este producto durante cinco (5) años desde la fecha de compra o entrega (la más reciente), así como la eventual reparación o sustitución del mismo, a discreción de CristalRecord SLU, debido a defectos de fabricación. En ningún caso CristalRecord SLU será responsable de cualesquiera daños y/o perjuicios causados directa o indirectamente por una mala instalación, mal uso y/o modificación de este producto. Para cualquier reclamación se deberá adjuntar a este documento de garantía el justificante de compra.

CristalRecord SLU guarantees the proper running of this product for five (5) years from the date of purchase or delivery (the most recent), as well as the eventual repair or substitution due to faults of manufacture at CristalRecord SLU's discretion. In no case CristalRecord SLU will be responsible for any damage and/or detriment cause directly or indirectly by a faulty installation, misuse and/or any modification of this product. For and claim you must annex the proof of purchase to this warranty.

CristalRecord SLU garantit le bon fonctionnement de ce produit durant cinq (5) ans à compter de la date d'achat ou livraison (la plus récente), ainsi que son éventuelle réparation ou replacement, à la discrétion de CristalRecord SLU, d'il y a défaut de fabrication. CristalRecord SLU ne se porte en aucun cas responsable de dommages et/ou préjudices causés directement ou indirectement par une mauvaise installation ou utilisation et/ou modification de ce produit. Pour toutes les réclamations, il faudra joindre à ce document de garantie, le justificatif d'achat.

A CristalRecord SLU garante o correto funcionamento deste produto por cinco (5) anos a partir da data de compra ou entrega (a mais recente), assim como a eventual reparação ou substituição do mesmo, a discrição da CristalRecord SLU, devido a defeitos de fabricação. Em nenhum caso a CristalRecord SLU será responsável por quaisquer danos causados direta ou indiretamente por uma má instalação, mau uso e/ou modificação deste produto. Para qualquer reclamação, a prova de compra deve ser anexada ao presente documento de garantia.

www.cristalrecord.com